G-U

C64650010
09 | 03.2017 | 19815Z | Designed in Germany

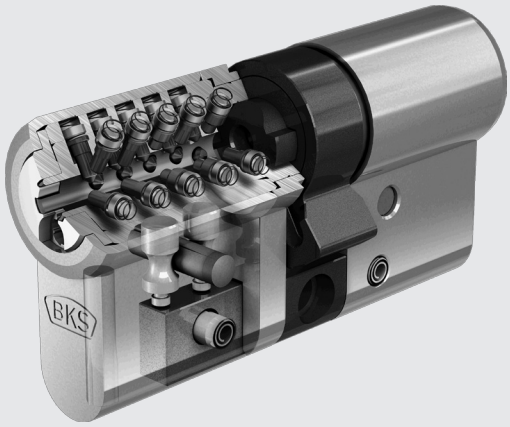



janus®

TÜRTECHNIK | DOOR TECHNOLOGY

BKS

B 45XX janus® | B 46XX janus®

DE **Schließzylinder**
Montageanleitung ..... **SEITE | 2**
Doppelzylinder, Halbzylinder, Zylinder mit Handhabe

EN **Locking cylinders**
Assembly instructions ..... **PAGE | 6**
Double cylinder, half cylinder, cylinder with thumbturn

FR **Cylindres de fermeture**
Notice de montage ..... **PAGE | 10**
Cylindres double entrée, demi-cylindres, cylindres à bouton

NL **Sluitcilinders**
Montagehandleiding ..... **PAGINA | 14**
Dubbele cilinder, halve cilinder, knopcilinder

Vorsprung mit System
Securing technology for you

G-U BKS FERCO

B 45XX janus® | B 46XX janus®
Schließzylinder

Inhaltsverzeichnis

1. In dieser Montageanleitung ..... Seite 2

2. Übersicht über die Montagewerkzeuge und Hilfsmittel ..... Seite 3

3. Das Montageprinzip ..... Seite 4

- 3.1 Vorgehensweise bei der Montage ..... Seite 4
- 3.2 Übersicht über die Zylindertypen ..... Seite 5
- 3.3 Allgemeine Hinweise: ..... Seite 5

4. Profil-Doppelzylinder und Profil-Halbzylinder demontieren ... Seite 18

5. Profil-Doppelzylinder ummontieren ..... Seite 22

6. Profil-Halbzylinder ummontieren ..... Seite 28

7. Profil-Doppelzylinder auf einseitig schließend ummontieren . Seite 32

8. Profilzylinder auf Handhabe ummontieren ..... Seite 38

Anhang ..... Seite 44

- A.1 Doppelzylinder ..... Seite 44
- A.2 Halbzylinder ..... Seite 45
- A.3 Doppelzylinder mit einseitiger Gefahrenfunktion ..... Seite 46
- A.4 Doppelzylinder mit beids. Gefahrenfunktion ..... Seite 47
- A.5 Zylinder mit Handhabe ..... Seite 48
- A.6 Zylinder mit Handhabe und Anti-Amok Funktion ..... Seite 49
- A.7 Doppelzylinder, einseitig blind ..... Seite 50
- A.8 Übersicht Einzelteile ..... Seite 52
- A.9 Übersicht Handhaben ..... Seite 54

1. In dieser Montageanleitung

erfahren Sie, wie Sie die

- Halbzylinder
- Doppelzylinder
- Zylinder mit Handhabe
- einseitig schließende Profil-Doppelzylinder

im System janus® in der Länge ummontieren können.
Wir gehen davon aus, dass Sie bereits wissen, wie Schließzylinder grundsätzlich funktionieren, maßlich aufgebaut sind und in Türen eingebaut werden.

2. Übersicht über die Montagewerkzeuge und Hilfsmittel

In der Abbildung unten sehen Sie alle Werkzeuge und Hilfsmittel, die Sie bei der Ummontage von Zylindern benötigen. Die folgenden Teile befinden sich im Montagekoffer:

❶ Zylinderaufnahme zum fixieren des Zylinders

❷ Langer Durchschlag zum Austreiben von Spiralspannstiften

❸ Kurzer Durchschlag zum Eintreiben von Spiralspannstiften

❹ Inhaltsübersicht

❺ diese Montageanleitung

Zusätzlich zu den oben aufgeführten Teilen sollten Sie die folgenden Werkzeuge bereitliegen haben:

❻ Schraubstock

❼ Montagezange B 9796 0003 (zum einseitigen Schließen der Kernhalteringe), z.B. bei Halbzylindern

❽ Hammer

❾ Spezialwerkzeug B 9795 0001 (für einseitig schließende Profil-Doppelzylinder)

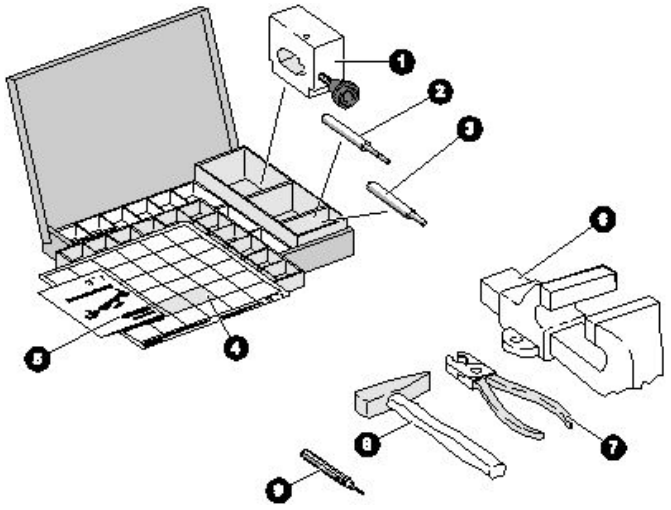

HINWEIS **Sonderteile für die Ummontage auf einseitig schließende Profil-Doppelzylinder oder Profilzylinder mit Handhabe befinden sich nicht im Montagekoffer!**

3. Das Montageprinzip

Bei Profil-Doppelzylindern werden jeweils zwei Schließteile oder ein Schließteil mit einem Funktionsteil und ggf. zusätzlichen Verlängerungsteilen zu einem Zylinder zusammengesetzt.

Diese Hälften werden unabhängig voneinander vormontiert und können – abhängig von der Einbausituation – unterschiedlich lang sein. Die benötigten Einzelteile richten sich in Stückzahl, Länge und Aussehen nach dem jeweiligen Längenaufbau des Zylinders.

3.1 Vorgehensweise bei der Montage

Hier erhalten Sie einen allgemeinen Überblick über die Vorgehensweise bei der Längenummontage von Zylindern. Die Detailanleitungen für die Montage der Zylinder finden Sie in den entsprechenden Abschnitten beschrieben. Gehen Sie bitte grundsätzlich folgendermaßen vor:

1. Längenaufteilung des benötigten Zylinders ermitteln.
2. Vorhandenen Zylinder demontieren, die Verlängerungsteile und den Verbinder in die richtigen Fächer des Montagekoffers einsortieren.
3. Tabelle des Zylinders mit der gewünschten Funktion suchen.
4. Aus dem Montagekoffer die bezeichneten Verlängerungsstücke in der angegebenen Art und Länge zusammenstellen.
   Beispiel: Länge BL 45 mm (erste Hälfte) =
   2 Kernverlängerung 4 mm,
   1 Kernverlängerung 10 mm,
   1 Gehäusekappenverlängerung 8 mm,
   1 Gehäusekappenverlängerung 10 mm,
   1 Kupplungsverlängerungsstück 14 mm.
5. Aus dem Montagekoffer die bezeichneten Verlängerungsstücke in der angegebenen Art und Länge zusammenstellen.
6. Aus dem Montagekoffer den zur Gesamtlänge passenden Verbinder herausnehmen.
7. Die Zylinderhälfte so vormontieren wie im Abschnitt „Profil-Doppelzylinder ummontieren“ ab Seite 22 beschrieben.

HINWEIS

Reihenfolge der Kernverlängerungen ab Schließteil unbedingt einhalten

8. Aus dem Montagekoffer die Teile für die zweite Zylinderhälfte zusammenstellen.
9. Zweite Zylinderhälfte ebenfalls montieren wie ab Seite 25 beschrieben.

HINWEIS

Reihenfolge der Kernverlängerungen ab Schließteil unbedingt einhalten!

10. Danach die beiden Hälften zusammensetzen, wie mit den Handlungsschritten 7-12 beschrieben.

3.2 Übersicht über die Zylindertypen

Im System janus® in haben Sie die Möglichkeit, sechs verschiedene Zylindergrundtypen umzumontieren:

- Doppelzylinder mit Normalfunktion
- Doppelzylinder mit einseitiger Gefahrenfunktion
- Doppelzylinder mit beidseitiger Gefahrenfunktion
- Halbzylinder
- Zylinder mit Handhabe
- einseitig schließende Profil-Doppelzylinder

Auf den nächsten Seiten sehen Sie Übersichtszeichnungen und Tabellen zu diesen sechs Zylindertypen. Beachten Sie bitte, dass dort nicht die genauen Maße der einzelnen Teile eines Zylinders abgebildet sind. Die Zeichnungen zeigen die für eine typische Zylinderlänge notwendigen Teile als Beispiel.

3.3 Allgemeine Hinweise:

1. Einzelne Zylindertypen wie z.B. Halbzylinder oder Zylindertypen in bestimmten Baulängen, wie z.B. Zylinder mit Gefahrenfunktion mit Aussenseite 31 mm weisen Besonderheiten in der Montage auf. Diese sind in den Beschreibungen und in den Tabellen dargestellt.
2. Überdehnte Kernhalteringe sind nicht wieder zu verwenden.
3. Keinesfalls zu viel Kraft beim Zudrücken der Kernhalteringe aufwenden, andernfalls kann der Kern beschädigt werden. Das führt zu Betätigungsproblemen oder Totalausfall.
   Kernringe sollen nach dem Zudrücken noch beweglich sein.
4. Zylinder mit Handhabe enthalten wesentlich mehr Einzelteile, die bei der Demontage herausfallen können.
5. Zylinder nach dem Zusammenbau auf Funktionalität prüfen und mit BKS-Hochleistungs-Pflegespray **B 9780 0001** schmieren.
6. Für die Montage von Halbzylindern und Zylindern mit Handhabe ist die spezielle Montagezange **B 9796 0003** erforderlich. Diese ist nicht im Montagekoffer enthalten.
7. Für die Montage von Doppel-, Vierfach-, Ritzel-, Sonder- und Zahnradschließbärten ist die spezielle Montagezange **B 9796 0004** erforderlich. Diese ist nicht im Montagekoffer enthalten..

B 45XX janus® | B 46XX janus®
Locking cylinders

Table of contents

1. The assembly instructions ..... Page 6

2. Overview of assembly tools and auxiliary means ..... Page 7

3. The assembly principle ..... Page 8

- 3.1 Assembly procedure ..... Page 8
- 3.2 Overview of cylinder types ..... Page 9
- 3.3 General information ..... Page 9

4. Disassembly of profile double and half cylinders ..... Page 18

5. Reassembly of profile double cylinders ..... Page 22

6. Reassembly of half cylinders ..... Page 28

7. Reassembly of profile double cylinders to locking on one side Page 32

8. Reassembly of profile cylinders to cylinders with thumbturn .. Page 38

Appendix ..... Page 44

- A.1 Double cylinder ..... Page 44
- A.2 Half cylinder ..... Page 45
- A.3 Double cylinder with emergency function on one side ..... Page 46
- A.4 Double cylinder with emergency function on both sides ..... Page 47
- A.5 Cylinder with thumbturn ..... Page 48
- A.6 Cylinder with thumbturn and anti-barricade function ..... Page 49
- A.7 Double cylinder, one side dummy ..... Page 50
- A.8 Overview of individual components ..... Page 52
- A.9 Overview of knobs ..... Page 54

1. The assembly instructions

will explain how to reassemble

- half cylinders
- double cylinders
- cylinder with thumbturn
- double cylinders locking on one side

in janus® system to another length.
We assume that you already have a basic knowledge concerning cylinders, their functioning principle, their construction and their door installation.

2. Overview of assembly tools and auxiliary means

The illustration below shows all tools and auxiliary means required for the reassembly of cylinders. The assembly case contains the following components:

❶ Cylinder holder

❷ Long drift punch for driving out the spiral locking pin

❸ Short drift punch for driving in the spiral locking pin

❹ Table of contents

❺ Present assembly instructions

In addition to the components referred to above, you should keep on hand the following tools:

❻ Vice

❼ Assembly pliers B 9796 0003 (for closing the retaining rings on one side),e.g. for half cylinders

❽ Hammer

❾ Special tool B 9795 0001 (for profile double cylinders looking on one side)

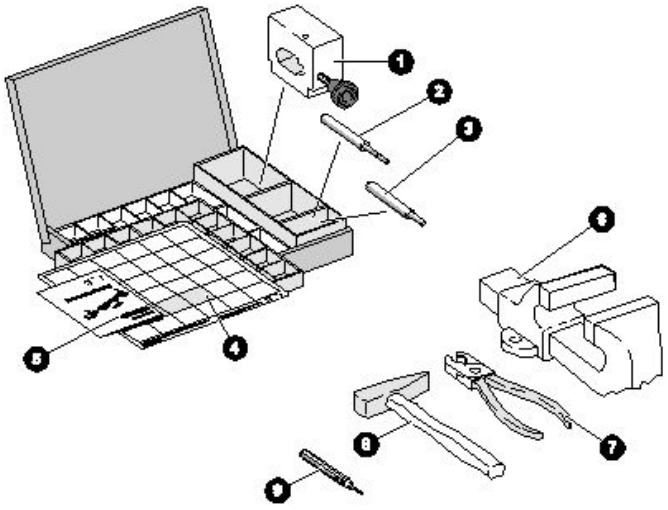

3. The assembly principle

Double cylinders are assembled either from two locking parts or from one locking part and one functional half, and if necessary supplemented with extension pieces.

The cylinder halves are pre-assembled independently from each other and may have different lengths depending on the installation situation. Length, shape and quantity of the individual components vary according to the cylinder length.

3.1 Assembly procedure

In this section we describe the basic principle of how to modify the cylinder length. You will find detailed instructions referring to the particular cylinder type on the respective pages. In principle, you should proceed as follows:

1. Determine the lengths of the cylinder halves as required.
2. Disassemble the existing cylinder, sort the extension pieces and the connector into the correct compartments in the assembly case.
3. Find the table concerning the cylinder variant you require.
4. Assort the specified extension pieces in stated type and length from the assembly case.
   Example: length BL 45 mm (first cylinder half) =
   2 coupling extensions 4 mm,
   1 coupling extension 10 mm,
   1 body cap extension 8 mm,
   1 body cap extension 10 mm,
   1 coupling extension 14 mm.
5. Assort the specified extension pieces in the stated type and length from the assembly case.
6. Pick out the connector of the appropriate total length from the assembly case.
7. Pre-assemble the cylinder half as described in the section "Reassembly of profile double cylinder" from page 22 onwards.

NOTE

Be sure to observe the correct mounting sequence of the plug extensions starting at the locking part!

8. Assort the components for the second cylinder half from the assembly case.
9. Assemble the second cylinder half as described from page 25 onwards.

NOTE

Be sure to observe the correct mounting sequence of the plug extensions starting at the locking part!

10. Finally put the two cylinder halves together by following the steps 7-12.

3.2 Overview of cylinder types

The janus® cylinder system allows you to reassemble six different basic cylinder types:

- Double cylinder with standard function
- Double cylinder with emergency function on one side
- Double cylinder with emergency function on both sides
- Half cylinder
- Cylinder with thumbturn
- One side locking profile double cylinder

Explosion drawings and tables for these 6 cylinder types are provided on the next pages.Please note that the exact dimensions for the individual components of a cylinder are not shown. The drawings give an overview of the components needed for an exemplary cylinder length.

3.3 General information

1. Individual cylinder types, e.g. half cylinders or cylinder types in certain lengths, e.g. cylinders with emergency function with a 31 mm outer side, require special aspects to be considered during assembly. These have been set out in the descriptions and tables.
2. The retaining rings cannot be reused when they have been overextended.
3. Please do not use excessive force when compressing the retaining rings as this could damage the plug. Damaged plugs may result in operating problems or total failure.
   Retaining rings should be slightly loose when removing the pliers.
4. Cylinders with thumbturns contain considerably more individual components that may fall out during disassembly.
5. Check the cylinder's functioning after assembly and lubricate with BKS **B 9780 0001** high-performance maintenance spray.
6. The special **B 9796 0003** assembly pliers are required for assembling half cylinders and cylinders with thumbturns. These are not included in the assembly case.
7. The special **B 9796 0004** assembly pliers are required for assembling double, four-fold, pinion, special and cogwheel cylinder cams.

B 45XX janus® | B 46XX janus®
Cylindres de fermeture

Table des matières

1. Dans cette notice de montage ..... Page 10

2. Vue d'ensemble des outils et des auxiliaires de montage..... Page 11

3. Le principe de montage ..... Page 12

3.1 Procédure de montage ..... Page 12
3.2 Vue d'ensemble des types de cylindres ..... Page 13
3.3 Remarques générales..... Page 13

4. Démontage du cylindre double entrée et du demi-cylindre..... Page 18

5. Modification du cylindre double entrée ..... Page 22

6. Modification du demi-cylindre..... Page 28

7. Modfication du cylindre double entrée en version avec fermeture d'un côté ..... Page 32

8. Modification d'un cylindre en version à bouton..... Page 38

Annexe..... Page 44

A.1 Cylindre double entrée..... Page 44
A.2 Demi-cylindre ..... Page 45
A.3 Cylindre double entrée avec fonction débrayable d'un côté..... Page 46
A.4 Cylindre double entrée avec fonction débrayable des deux côtés..... Page 47
A.5 Cylindre à bouton ..... Page 48
A.6 Cylindre à bouton avec fonction débrayable ..... Page 49
A.7 Cylindre double entrée, aveugle d'un côté..... Page 50
A.8 Vue d'ensemble des pièces détachées..... Page 52
A.9 Vue d'ensemble des boutons..... Page 54

1. Dans cette notice de montage

vous apprenez à modifier la longueur des

- demi-cylindres
- cylindres double entrée
- cylindres à bouton
- cylindres double entrée avec fermeture d'un côté

en système janus®.
Nous supposons que vous connaissez le principe de fonctionnement des cylindres, leurs dimensions et la manière de les poser dans la porte.

2. Vue d'ensemble des outils et des auxiliaires de montage

Le dessin ci-après vous montre tous les outils et auxiliaires dont vous avez besoin pour la modification de cylindres. Les pièces suivantes se trouvent dans la mallette de montage :

❶ Support pour la fixation du cylindre

❷ Poinçon long pour chasser les goupilles spiralées

❸ Poinçon court pour enfoncer les goupilles spiralées

❹ Contenu

❺ Cette notice de montage

En complément des pièces citées, nous vous recommandons d´avoir avec vous les outils suivants :

❻ Étau

❼ Pince de montage B 9796 0003 (pour fermeture des clips lisses d'un seul côté), p. ex pour les demi-cylindres

❽ Marteau

❾ Outil spécial B 9795 0001 (pour les cylindres double entrée avec fermeture d'un côté)

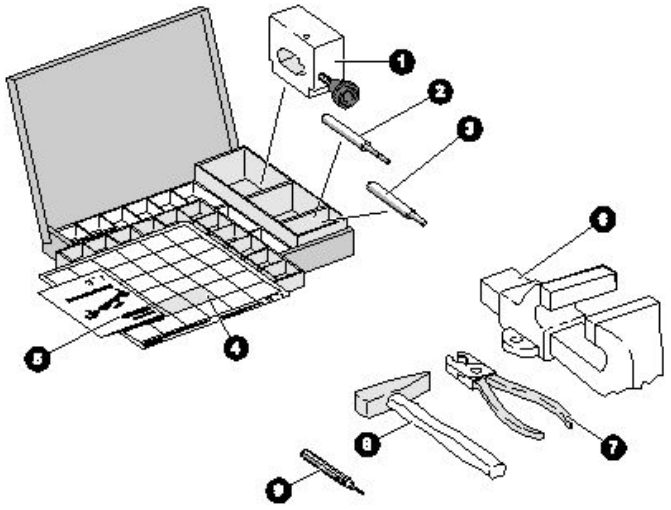

REMARQUE **Les pièces spéciales pour faire un cylindre double entrée avec fermeture d'un côté ou un cylindre à bouton ne se trouvent pas dans la mallette de montage !**

3. Le principe de montage

Pour les cylindres double entrée un ou deux module(s) prémontés sont assemblés avec une pièce fonctionnelle ou, le cas échéant, avec des pièces de rallonge.

Ces deux parties sont pré-montées indépendamment l'une de l'autre et peuvent avoir une longueur différente en fonction de la situation d'installation. La quantité, la longueur et la finition des pièces détachées nécessaires dépendent en longueur du cylindre.

3.1 Procédure de montage

Vous trouverez ici une vue d'ensemble générale de la procédure de la modification en longueur des cylindres. Les instructions détaillées pour le montage des cylindres sont fournies dans les sections correspondantes. Veuillez toujours procéder comme suit :

1. Déterminez la longueur du cylindre nécessaire.
2. Démontez le cylindre en présence, rangez les pièces de rallonge et la pièce d'assemblage dans les compartiments prévus à cet effet dans la mallette de montage.
3. Recherchez le tableau du cylindre avec la fonction désirée.
4. À partir de la mallette de montage, composez un nouvel assortiment de rallonges de stator en fonction du type et de la longueur indiqués.
   Exemple: longueur BL 45 mm (première partie du cylindre) =
   2 rallonges du rotor 4 mm,
   1 rallonge du rotor 10 mm,
   1 rallonge des caches-stators 8 mm,
   1 rallonge des caches-stators 10 mm,
   1 rallonge d'embrayage 14 mm.
5. À partir de la mallette de montage, composez un nouvel assortiment de rallonges de stator en fonction du type et de la longueur indiqués.
6. Enlevez de la mallette de montage la pièce d'assemblage appropriée pour la longueur totale.
7. Prémontez la partie du cylindre comme décrit dans le paragraphe "Modification d'un cylindre double entrée", à partir de la page 22.

REMARQUE

L'ordre des rallonges du rotor à partir du module doit être impérativement respecté !

8. À partir de la mallette de montage, composer les pièces pour la deuxième partie du cylindre.
9. Assemblez la deuxième partie du cylindre comme décrit à partir de la page 25.

REMARQUE

L'ordre des rallonges du rotor à partir du module doit être impérativement respecté !

10. Ensuite assemblez les deux parties, comme décrit sous les figures 7-12.

3.2 Vue d'ensemble des types de cylindres

Dans le système janus® vous avez la possibilité de réassembler six types de cylindres différents :

- Cylindre double entrée avec fonction normale
- Cylindre double entrée avec fonction débrayable d´un côté
- Cylindre double entrée avec fonction débrayable des deux côtés
- Demi-cylindre
- Cylindre à bouton
- Cylindre double entrée avec fermeture d'un côté

Vous trouverez dans les pages suivantes des dessins d´ensemble et des tableaux relatifs à ces six types de cylindres. Veuillez noter que les dimensions indiquées pour les différentes pièces d'un cylindre ne sont pas exactes. En effet, il s'agit de présenter dans les dessins sous forme d'exemple les pièces nécessaires pour une longueur de cylindre typique.

3.3 Remarques générales

1. Certains types de cylindres comme le demi-cylindre, ou les types de cylindres avec une longueur définie comme les cylindres avec fonction débrayable et côté extérieur de 31 mm, présentent des particularités au montage. Celles-ci sont indiquées dans les descriptions et les tableaux.
2. En cas de distension des clips lisses, ceux-ci ne doivent pas être réutilisés.
3. Ne jamais forcez, lors de la fermeture, les clips lisses, auquel cas le rotor risque d'être endommagé. Ceci peut entraîner des problèmes d'actionnement ou une défaillance totale. Les clips lisses doivent demeurer mobiles après la fermeture.
4. Les cylindres à bouton contiennent nettement plus de pièces qui risquent de tomber au démontage.
5. Vérifiez le bon fonctionnement du cylindre après l'assemblage et le lubrifiez avec le spray d'entretien hautes performances BKS **B 9780 0001**.
6. Pour le montage de demi-cylindres et de cylindres à bouton, la pince de montage **B 9796 0003** est nécessaire. Elle n'est pas comprise dans la mallette de montage.
7. Pour le montage de pannetons doubles, quadruples, à pignon, spéciaux et à roue dentée, la pince de montage spéciale **B 9796 0004** est nécessaire. Elle n'est pas comprise dans la mallette de montage.

Inhoudsopgave

1. In deze montagehandleiding ..... Pagina 14

2. Overzicht van het montagegereedschap en de hulpmiddelen Pagina 15

3. Het montageprincipe ..... Pagina 16

3.1 Werkwijze bij het monteren ..... Pagina 16
3.2 Overzicht van de cilindertypes ..... Pagina 17
3.3 Algemene opmerkingen ..... Pagina 17

4. Dubbele en halve profielcilinders demonteren ..... Pagina 18

5. Dubbele profielcilinder hermonteren ..... Pagina 22

6. Halve profielcilinder hermonteren ..... Pagina 28

7. Dubbele profielcilinder eenzijdig sluitend hermonteren..... Pagina 32

8. Profielcilinder ombouwen naar knopcilinder ..... Pagina 38

Bijlage ..... Pagina 44

A.1 Dubbele cilinder ..... Pagina 44
A.2 Halve cilinder ..... Pagina 45
A.3 Dubbele cilinder met eenzijdige gevarenfunctie ..... Pagina 46
A.4 Dubbele cilinder met tweezijdige gevarenfunctie ..... Pagina 47
A.5 Knopcilinder ..... Pagina 48
A.6 Knopcilinder, gevarenfunctie ..... Pagina 49
A.7 Dubbele cilinder eenzijdig blind ..... Pagina 50
A.8 Overzicht afzonderlijke onderdelen ..... Pagina 52
A.9 Overzicht van de knopvormen ..... Pagina 54

1. In deze montagehandleiding

verneemt u hoe u de

- halve cilinders
- dubbele cilinders
- knopcilinders
- eenzijdig sluitende dubbele profielcilinders

binnen het systeem janus® in de lengte kunt hermonteren.
We gaan ervan uit dat u al weet hoe cilinders in principe functioneren, qua afmetingen opgebouwd zijn en in deuren ingebouwd worden.

2. Overzicht van het montagegereedschap en de hulpmiddelen

In de onderstaande afbeelding ziet u alle gereedschap en hulpmiddelen, die u bij de nieuwe montage van cilinders nodig heeft. De onderstaande onderdelen bevinden zich in de montagekoffer:

❶ Montageblok om de cilinders te bevestigen

❷ Lange slagpen voor het verwijderen van de spanstift

❸ Korte slagpen voor het monteren van de spanstift

❹ Inhoudsopgave

❺ Deze montagehandleiding

Naast de hierboven genoemde onderdelen dient u de volgende gereedschappen beschikbaar te hebben:

❻ Bankschroef

❼ Montagetang B 9796 0003 (voor het eenzijdig sluiten van de kernvastzetringen) bijv. bij halve cilinders

❽ Hamer

❾ Speciaal gereedschap B 9795 0001 (voor eenzijdig sluitende dubbele profielcilinders)

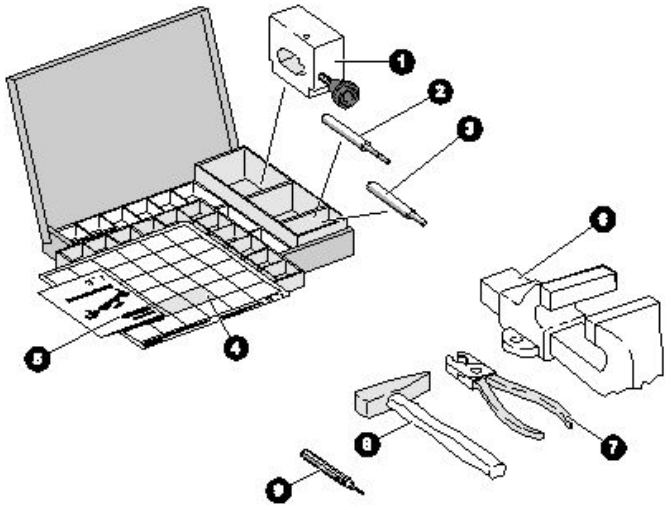

AANWIJZING **Speciale onderdelen voor de hermontage naar eenzijdig sluitende dubbele profielcilinders of knopcilinders bevinden zich niet in de montagekoffer!**

3. Het montageprincipe

Bij dubbele profielcilinders worden twee buitendelen met een stalen verbindingsstuk en eventuele verlengstukken samengevoegd om een cilinder te vormen.

Deze helften worden onafhankelijk van elkaar gemonteerd en kunnen - afhankelijk van de inbouwsituatie - in lengte verschillen. De benodigde onderdelen zijn gebaseerd op de hoeveelheid, lengte en uiterlijk van elk stuk van de cilinder.

3.1 Werkwijze bij het monteren

Hier krijgt u een algemeen overzicht van de werkwijze bij het monteren en bestiften van profielcilinders. De gedetailleerde installatieinstructies van de cilinder kunnen worden gevonden in de betreffende hoofdstukken. Volg de onderstaande werkwijze:

1. Bepaal de lengteverdeling van de vereiste cilinder.
2. Aanwezige cilinder demonteren, de verlengstukken en het verbindingsstuk in de juiste vakken van de montagekoffer sorteren.
3. Zoek de tabel met gewenste cilinderfunctie.
4. Selecteer uit de montagekoffer de aangewezen verlengstukken en samenvoegen op de aangeduide wijze en lengte.
   Bijvoorbeeld: Lengte BL 45 mm (eerste helft) =
   2 kernverlengstuk 4 mm,
   1 kernverlengstuk 10 mm,
   1 cilinderhuisverlenging 8 mm,
   1 cilinderhuisverlenging 10 mm,
   1 koppelingsverlengstuk 14 mm.
5. Uit de montagekoffer de aangeduide onderdelen in de vermelde soort en lengte opnieuw samenstellen.
6. Neem het passende verbindingsstuk uit de montagekoffer.
7. De cilinderhelften dusdanig voormonteren zoals beschreven in "Dubbele profielcilinder voormontage" op pagina 22 is beschreven.

AANWIJZING

De noodzakelijke volgorde van de kernverlengstukken aanhouden!

8. Uit de montagekoffer de aangeduide onderdelen in de vermelde soort en lengte opnieuw samenstellen.
9. De tweede cilinderhelft monteren zoals op pagina 25 beschreven.

AANWIJZING

Altijd de noodzakelijke volgorde van de kernverlengstukken aanhouden!

10. Daarna de beide helften samenvoegen, zoals beschreven in de montagestappen beschreven op pagina 7-12.

3.2 Overzicht van de cilindertypes

Binnen het systeem janus® heeft u de mogelijkheid zes verschillende cilinder basistypen om te bouwen:

- dubbele cilinder met normale functie
- dubbele cilinder met eenzijdige gevarenfunctie
- dubbele cilinder met tweezijdige gevarenfunctie
- halve cilinders
- knopcilinders
- eenzijdig sluitende dubbele profielcilinders

Op de volgende pagina's vindt u explosietekeningen en tabellen voor deze vier cilindertypes. De tekeningen geven vooral de voor een typische cilinderlengte noodzakelijke onderdelen als voorbeeld. De tekeningen geven de voor een standaard cilinderlengte benodigde onderdelen als voorbeeld weer.

3.3 Algemene opmerkingen

1. Bepaalde cilindertypes, zoals halve cilinders of cilindertypes met bepaalde bouwlengtes, bijv. cilinders met gevarenfunctie met buitenzijde 31 mm, hebben bijzonderheden bij de montage.
2. Als de kernvastzetringen uitgerekt worden, mogen deze niet meer gebruikt worden.
3. Gebruik nooit te veel kracht bij het samendrukken van de kernvastzetringen, anders kunt u de kern beschadigen.
4. Knopcilinders hebben aanzienlijk meer onderdelen, die er bij de demontage kunnen uitvallen.
5. Controleer na de montage de goede werking van de cilinder en smeer hem met de super-BKS onderhoudsspray **B 9780 0001**.
6. Voor de montage van halfcilinders en cilinders met knop is de speciale montagetang **B 9796 0003** vereist.
7. Voor de montage van dubbele, viervoudige, rondsel-, bijzondere en tandwielmeenemers is de speciale montagetang **B 9796 0004** vereist.

4. Profil-Doppelzylinder und Profil-Halbzylinder demontieren
Disassembly of profile double and half cylinders
Démontage du cylindre double entrée et du demi-cylindre
Dubbele en halve profielcilinders demonteren

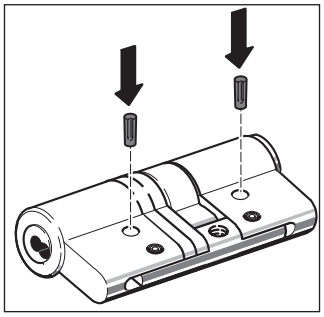

ACHTUNG	**Der Zylinder ist nicht mehr funktionsfähig, wenn die Klemmstifte oder, bei Zylindern mit Ziehschutz, der Gehäusesicherungsstift nicht in den vorgesehenen Öffnungen stecken!** **Sichern Sie unbedingt die Zylinderhälften, bevor Sie den Zylinder demontieren.** **Stecken Sie dazu den Klemmstift B 7968 0005 so ein, wie in oben dargestellt.**
ATTENTION	**The cylinder will no longer function if the clamping pins or the body securing pin (for cylinders with picking protection) are not inserted in the provided holes during reassembly.** **Ensure that the cylinder halves are secured before dismantling the cylinder.** **For doing so, insert the B 7968 0005 clamping pin as shown above.**
ATTENTION	**Si les goupilles de serrage ou la goupille de blocage du stator (pour les cylindres avec protection contre l'arrachage) ne se trouvent pas dans des ouvertures prévues à cet effet, le cylindre ne sera plus opérationnel !** **Faites attention aux parties du cylindre, avant de commencer avec le démontage du cylindre.** **Introduisez la goupille de serrage B 7968 0005 comme représenté ci-dessus.**
LET OP	**De cilinder werkt niet meer wanneer de klemstiften of bij cilinders met kerntrekbeveiliging de borgpen niet in de hiervoor bedoelde gaten is gestoken!** **Beveilig de cilinderhelften voordat u de cilinder demonteerd.** **Plaats klemstift B 7968 0005 precies zoals hierboven weergegeven.**

02.2017 | 19815Z | Designed in Germany

	DE	EN	FR	NL
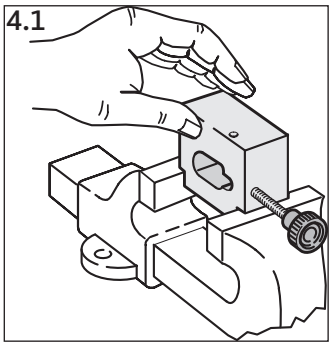 4.1	Demontieren Sie zunächst eine der beiden Zylinderhälften. Gehen Sie dazu folgendermaßen vor: Spannen Sie die Zylinderaufnahme in den Schraubstock.	First, disassemble one of the two cylinder halves. Proceed as follows: Fix the cylinder hole in the vice.	Premièrement démontez l'une de deux parties (module) du cylindre. Procédez comme suit : Serrez le support dans l'étau.	Demonteer eerst een van de beide cilinderhelften. Volg de onderstaande werkwijze: Klem het montageblok tussen de bankschroef.
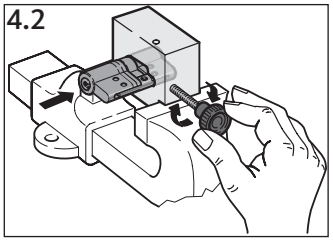 4.2	Führen Sie den Zylinder in die Zylinderaufnahme ein und setzen Sie diesen mit der Rändelschraube fest.	Insert the cylinder into the cylinder holder and fix it by turning the knurled head screw.	Introduisez le cylindre et bloquez-le à l'aide de la vis moletée.	Plaats de cilinder in het montageblok en zet deze stevig vast met de schroef.
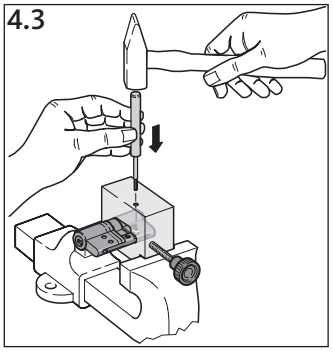 4.3	Nehmen Sie den langen Durchschlag zur Hand. Schlagen Sie den Spiralspannstift mit Hammer und Durchschlag heraus. Sortieren Sie die losen Verlängerungsteile der Zylinderhälfte in die entsprechenden Fächer des Montagekoffers ein.	Use the long drift punch and a hammer to drive out the spiral locking pin. Sort the loose extension pieces of the cylinder half into the appropriate compartments of the assembly case.	Prenez le poinçon long. Chassez la goupille spiralée en utilisant un marteau et le poinçon. Placez les pièces de rallonge mobiles de la partie du cylindre dans les compartiments appropriés de la mallette de montage.	Verwijder de spiraal-spanstift door middel van de hamer en de lange slagpen. Sorteer de losse verlengstukken van de cilinderhelft in de daarvoor bestemde vakken van het montagekoffer.
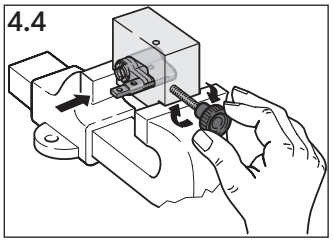 4.4	Demontieren Sie anschließend die zweite Zylinderhälfte. Setzen Sie hierzu die zweite Zylinderhälfte in die Aufnahme ein und setzen sie diese mit der Rändelschraube fest .	Now disassemble the second cylinder half. In doing so, insert the second cylinder half into the holder and fix it by turning the knurled head screw.	Démontez ensuite la deuxième partie du cylindre. Insérez la deuxième partie du cylindre dans le support et fixez-la à l'aide de la vis moletée.	Demonteer aan-sluitend de tweede cilinderhelft. Plaats hiervoor de tweede cilinderhelft in het montageblok en zet deze stevig vast met de schroef.

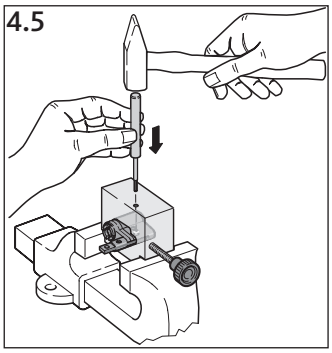

DE

Nehmen Sie den langen Durchschlag zur Hand. Schlagen Sie den Spiralspannstift mit Hammer und Durchschlag heraus.

Sortieren Sie die Verlängerungsteile und den Verbinder in die entsprechenden Fächer des Montagekoffers ein.

Der Zylinder ist nun demontiert.

EN

Use the long drift punch and a hammer to drive out the spiral locking pin.

Sort the extension pieces and the connector into the appropriate compartments of the assembly case.

The cylinder is now disassembled.

FR

Prenez le poinçon long. Chassez la goupille spiralée en utilisant un marteau et le poinçon.

Placez les pièces de rallonge et la pièce d'assemblage dans les compartiments appropriés de la mallette de montage.

Le démontage du cylindre est terminé.

NL

Verwijder de spiraalspanstift doormiddel van de hamer en de lange slagpen.

Sorteer de losse verlengstukken van de cilinderhelft en de brug in de daarvoor bestemde vakken van het montagekoffer.

De cilinder is nu gedemonteerd.

02.2017 | 19815Z | Designed in Germany

Notizen | Notes | Notes | Notities

5. Profil-Doppelzylinder ummontieren
Reassembly of profile double cylinders
Modification du cylindre double entrée
Dubbele profielcilinder hermonteren

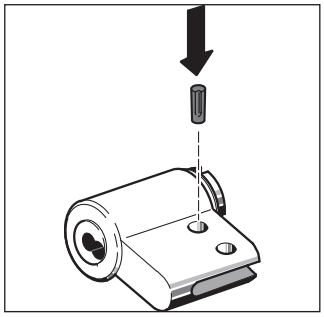

ACHTUNG

Der Zylinder ist nicht mehr funktionsfähig, wenn die Klemmstifte oder, bei Zylindern mit Ziehschutz, der Gehäusesicherungsstift nicht in den vorgesehenen Öffnungen stecken!

Sorgen Sie dafür, dass die Klemmstifte oder der Gehäusesicherungsstift in den vorgesehenen Öffnungen stecken, während Sie den Zylinder montieren!

Verwenden Sie grundsätzlich nur die in dieser Montageanleitung angegebene Art und Anzahl von Verlängerungsteilen!

Die 10 mm Kernverlängerung darf nicht am Schließbart anliegen!

ATTENTION

The cylinder will no longer function if the clamping pins or the body securing pin (for cylinders with picking protection) are not inserted in the provided holes during reassembly!

Ensure that the clamping pins or the body securing pin are inserted in the appropriate holes while assembling the cylinder.

Do not use another type or number of extension pieces than specified in the present assembly instructions.

Never place a 10 mm plug extension next to the cam!

ATTENTION

Si les goupilles de serrage ou la goupille de blocage du stator (pour les cylindres avec protection contre le serrage) ne se trouvent pas dans des ouvertures prévues à cet effet, le cylindre ne sera plus opérationnel !!

Faites attention à ce que les goupilles de serrage ou la goupille de blocage du stator se trouvent dans des ouvertures prévues à cet effet pendant le montage du cylindre !

Il est absolument nécessaire que vous n'utilisez que le type et quantité des pièces de rallonge indiquées dans cette notice de montage !

LET OP

De cilinder werkt niet meer wanneer de klemstiften of bij cilinders met kerntrekbeveiliging de borgpen niet in de hiervoor bedoelde gaten is gestoken!

Zorg ervoor dat de klemstiften of de borgpennen in de daarvoor bestemde gaten zitten terwijl je de cilinder monteert!

Gebruik altijd alleen de in deze handleiding aangegeven typen en aantal verlengstukken!

Het 10 mm kernverlengstuk mag de meenemer niet aanraken!

HINWEIS

Wenn Sie sich noch nicht mit der allgemeinen Vorgehensweise beim Montieren von Zylindern vertraut gemacht haben, lesen Sie bitte zuerst den Abschnitt „Vorgehensweise beim Ummontieren“ (Kap 3.1).

Beginnen Sie mit der Zylinderinnenseite.

Setzen Sie anschließend die notwendigen Verlängerungsteile in der nachfolgend beschriebenen Reihenfolge an das Schließteil an.

NOTE

Should you are not yet familiar with the general procedure of cylinder assembly, please read the section "Reassembly procedure to change the cylinder length" (chapter 3.1)!

Start with the interior cylinder side.

Then add the required extension pieces in the following order.

REMARQUE

Si vous n'êtes pas encore familiarisés avec la procédure générale de montage, nous recommandons de le lire la section "Procédure générale lors de la modification" (chapitre 3.1).

Commencez avec le côté intérieur du cylindre.

Ajoutez ensuite au module toutes les pièces de rallonge nécessaires dans l'ordre comme décrit ci-après.

AANWIJZING

Ben je niet op de hoogte van de algemene procedure voor het monteren van cilinders, lees dan de sectie 'hermontage "(paragraaf 3.1).

Start met de cilinder aan de binnenzijde.

Plaats dan de noodzakelijke onderdelen in de hieronder aangegeven volgorde aan de te verlengen cilinder.

BKS

	DE	EN	FR	NL
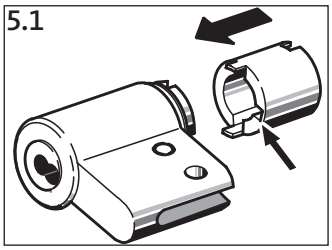 5.1	Stellen Sie alle benötigten Teile mit Hilfe der Tabelle für die gewünschte Funktion zusammen. Stecken Sie die Kernverlängerung so auf, dass die Einfräsung (Pfeil) nach unten zeigt.	Select all components according to the table of the corresponding cylinder variant/ function. Place on the plug extension with the milled recess (see arrow) pointing downwards.	Regroupez toutes les pièces nécessaires à l'aide du tableau pour la fonction souhaitée. Placez la rallonge du rotor de sorte que l'entaille soit orientée vers le bas (voir flèche).	Verzamel alle benodigde onderdelen met behulp van de tabel voor de gewenste functie. Plaats de kernverlenging dusdanig dat de uitsparing (pijl) naar beneden wijst.
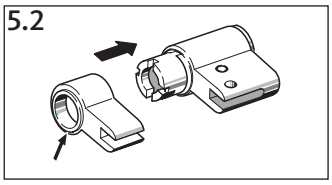 5.2	Danach schieben Sie die Gehäusekappenverlängerung so über, dass der angedrehte Absatz (Pfeil) zum Schließbart zeigt. Fügen Sie in der gleichen Reihenfolge weitere erforderliche Verlängerungsteile hinzu.	The slide on the body cap extension with the turned recess (see arrow) pointing to the cam. If required, add further extension pieces in the same order.	Faites glisser ensuite le rallonge du cache-stator de sorte que la rainure prévue (voir flèche) soit orientée vers le panneton. Ajoutez d'autres pièces de rallonge nécessaires dans le même ordre.	Schuif nu de cilinderhuisverlenging er zo overheen, dat de kraag naar de meenemer wijst. Voeg in dezelfde volgorde de andere vereiste onderdelen toe.
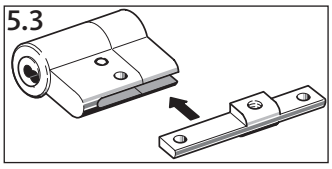 5.3	Setzen Sie den Verbinder mit der passenden Seite in die vorgesehene Nut des Zylinderschließteils und der Gehäusekappenverlängerung ein.	Insert the appropriate side of the connector in the bottom groove of cylinder and body cap extension.	Placez la pièce d'assemblage avec le côté approprié dans la rainure prévue du module et de la rallonge de cache-stator.	Steek de brug met de passende zijde in de hiervoor geeigende voeg van de cilinderhuisverlenging.
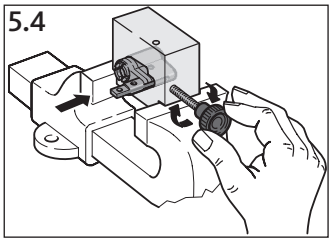 5.4	Führen Sie das vormontierte Zylinderschließteil in die Zylinderaufnahme ein und setzen Sie es mit der Rändelschraube fest.	Place the pre-assembled cylinder locking part in the cylinder holder and fix it by turning the knurled head screw.	Introduisez le module pré-monté et fixez-le à l'aide de la vis moletée.	Plaats de cilinder in het montageblok en zet deze stevig vast met de schroef.

02.2017 | 19815Z | Designed in Germany

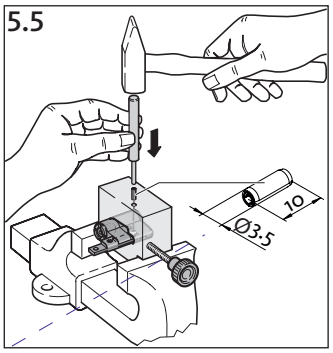

DE

Nehmen Sie den kürzeren der beiden Durchschläge zur Hand.

Führen Sie den Spiralspannstift in die Öffnung der Zylinderaufnahme ein.

Treiben Sie den Spiralspannstift mit dem Hammer und dem kurzen Durchschlag in das Schließteil und den Verbinder ein.

Achten Sie darauf, dass der Durchschlag das Zylindergehäuse nicht beschädigt!

EN

Take the short drift punch.

Insert the spiral locking pin in the hole of the cylinder holder.

Drive the spiral locking pin into the locking part and connector by means of hammer and short drift punch.

Take care that the drift punch will not damage the cylinder body.

FR

Prenez le plus court des deux poinçons.

Introduisez la goupille spiralée dans l'ouverture du support.

Enfoncez la goupille spiralée en utilisant un marteau et le poinçon court dans le module et dans la pièce d'assemblage.

S'assurez que le poinçon n'endommage pas le statur du cylindre !

NL

Pak de korte slagpen.

Steek de spiraalspanstift in het gat van het montageblok.

Sla de spiraalspanstift met korte slagpen en de hamer in de cilinderhelft en de brug.

Zorg ervoor dat de slagpen het cilinderhuis niet beschadigt!

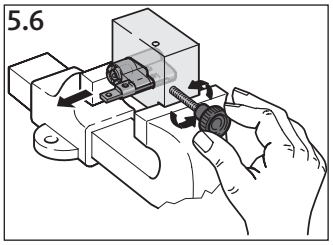

Lösen Sie die Rändelschraube und entnehmen Sie das Schließteil.

Loosen the knurled head screw and remove the locking part.

Desserrez la vis moletée et retirez le module.

Draai de schroef los en haal de cilinderhelft uit het montageblok.

Montieren Sie die Zylinderaußenseite ebenfalls vor wie im vorigen Abschnitt in den ersten drei Schritten beschrieben.

Pre-assemble the exterior cylinder half as described in the first three steps of the previous section.

Assemblez le côté extérieur du cylindre comme décrit dans les trois premières étapes du paragraphe précédent.

Monteer de buitencilinder zoals beschreven in de eerste drie stappen van de vorige sectie.

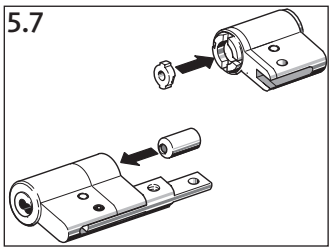

Befüllen Sie beide Zylinderhälften mit den benötigten Kupplungsverlängerungen gem. den Tabellen ab Seite 46.

Fill both cylinder halves with the required coupling extensions according to the tables shown from page 46.

Mettez les rallonges d'embrayage nécessaires dans les deux parties du cylindre selon le tableau à partir de la page 46.

Vul beide cilinderhelften overeenkomstig de vereiste koppelingsverlengstukken volgens de tabellen op pagina 46.

BKS

	DE	EN	FR	NL
5.8 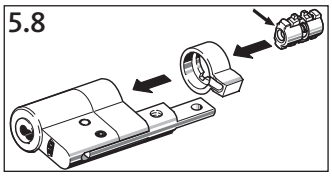	Setzen Sie die Kupplung und den Schließbart an. Richten Sie beide Kupplungshälften so aus, dass die seitlichen Führungsnocken parallel zueinander stehen. Die Schrägen (Pfeil) zeigen bei der Montage nach oben. Die Einbaulage der Kupplung bei Zylindern mit einseitiger Gefahrenfunktion entnehmen Sie bitte der Zeichnung auf Seite 48.	Insert the coupling and the cam. Align both coupling parts. The little guiding noses must be parallel to one another. The bevelled sides (see arrow) are directed upwards while assembly. Please refer to drawing on page 48 for the installation position of the coupling for cylinders with one-sided emergency function.	Placez l'embrayage et le panneton. Les cames de guidages latérales doit être placées en parallèle. Orientez conformément les deux parties de l'embrayage. Lors de montage les côtés biseautés (voir flèche) sont orientés vers le haut. Voyez le schéma sur la page 48 pour la position de montage de l'embrayage pour des cylindres avec fonction débrayable d'un côté.	Plaats de brug en de meenemer. Lijn de beide koppelingshelften zodat de zijgeleider nokken evenwijdig aan elkaar. De schragen (pijl) wijzen tijdens de montage omhoog. Voor de montagepositie van de brug bij cilinders met eenzijdige gevarenfunctie, raadpleegt u de afbeelding op pagina 48.
5.9 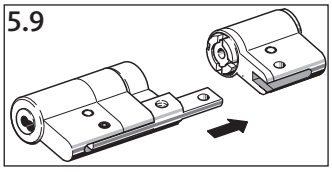	Schieben Sie beide Zylinderhälften zusammen, wobei der Verbinder in die Nut der zweiten Zylinderhälfte eingefügt wird.	Put both cylinder halves together with the connector sliding into the groove of the second cylinder half.	Faites glisser les deux parties du cylindre en introduisant la pièce d'assemblage dans la rainure de la deuxième partie du cylindre.	Schuif de beide cilinderhelften in elkaar, waarbij de brug in de sparing van de tweede cilinderhelft ingevoerd wordt.
5.10 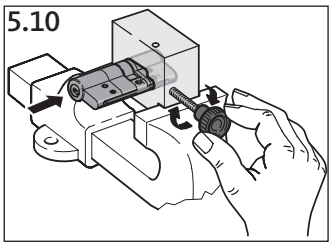	Führen Sie den komplett zusammengefügten Zylinder mit der zuletzt vormontierten Hälfte in die Zylinderaufnahme ein und setzen Sie diesen mit der Rändelschraube fest.	Insert the fully assembled cylinder in the cylinder holder by the half assembled last and fix it with the knurled head screw.	Introduisez le cylindre complètement monté avec la partie pré-montée en dernier lieu dans le support et bloquez-le à l'aide de la vis moletée.	Plaats de complete cilinder met laatste gemonteerde helft in het montageblok en zet deze stevig vast met de schroef.

02.2017 | 19815Z | Designed in Germany

DE EN FR NL

5.11

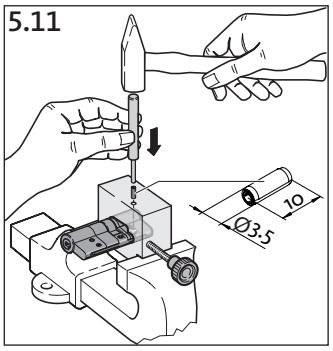

Nehmen Sie den kürzeren der beiden Durchschläge zur Hand.

Führen Sie den Spiralspannstift in die Öffnung der Zylinderaufnahme ein.

Treiben Sie den Spiralspannstift mit dem Hammer und dem kurzen Durchschlag in das Schließteil und den Verbinder ein.

Take the short drift punch.

Insert the spiral locking pin in the hole of the cylinder holder.

Drive the spiral locking pin into locking part and connector by means of hammer and short drift punch.

Prenez le plus court des deux poinçons.

Introduisez la goupille spiralée dans l'ouverture du support.

Enfoncez la goupille spiralée en utilisant un marteau et le poinçon court dans le module et la pièce d'assemblage.

Pak de korte slagpen.

Steek de spiraalspanstift in het gat van het montageblok.

Sla de spiraalspanstift met de hamer en de korte slagpin in het cilinderdeel en de brug.

5.12

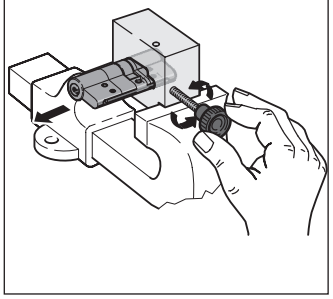

Lösen Sie die Rändelschraube und entnehmen Sie den Zylinder.

Der Doppelzylinder ist nun fertig ummontiert. Führen Sie anschließend eine Funktionsprobe mit dem Schlüssel durch.

Loosen the knurled head screw and remove the cylinder.

The double cylinder is now completely reassembled. Check for proper functioning using the key.

Desserrez la vis moletée et retirez le cylindre.

Le montage du cylindre double entrée est terminé. Vérifiez le bon fonctionnement à l'aide d'une clé.

Draai de schroef los en verwijder de cilinder.

De dubbele cilinder is nu gereed. Test de cilinder.

6. Profil-Halbzylinder ummontieren
Reassembly of half cylinders
Modification du demi-cylindre
Halve profielcilinder hermonteren

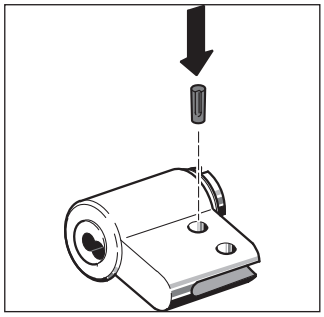

ACHTUNG

Der Zylinder ist nicht mehr funktionsfähig, wenn die Klemmstifte oder, bei Zylindern mit Ziehschutz, der Gehäusesicherungsstift nicht in den vorgesehenen Öffnungen stecken!

Sorgen Sie dafür, dass die Klemmstifte oder der Gehäusesicherungsstift in den vorgesehenen Öffnungen stecken, während Sie den Zylinder montieren!

Verwenden Sie grundsätzlich nur die in dieser Montageanleitung angegebene Art und Anzahl von Verlängerungsteilen!

Die 10 mm Kernverlängerung darf nicht am Schließbart anliegen!

ATTENTION

The cylinder will no longer function if the clamping pins or the body securing pin (for cylinders with picking protection) are not inserted in the provided holes during reassembly.

Ensure that the clamping pins or the body securing pin are inserted in the appropriate holes while assembling the cylinder.

Do not use another type or number of extension pieces than specified in the present assembly instructions!

Never place a 10 mm plug extension next to the cam!

ATTENTION

Si les goupilles de serrage ou la goupille de blocage du stator (pour les cylindres avec protection contre le serrage) ne se trouvent pas dans des ouvertures prévues à cet effet, le cylindre ne sera plus opérationnel !

Faites attention à ce que les goupilles de serrage ou la goupille de blocage du stator se trouvent dans des ouvertures prévues à cet effet pendant le montage du cylindre !

Il est absolument nécessaire que vous n'utilisez que le type et quantité des pièces de rallonge indiquées dans cette notice de montage !

LET OP

De cilinder werkt niet meer wanneer de klemstiften of bij cilinders met kerntrekbeveiliging de borgpen niet in de hiervoor bedoelde gaten is gestoken!

Zorg ervoor dat de klemstiften of de borgpennen in de daarvoor bestemde gaten zitten terwijl je de cilinder monteert!

Gebruik altijd alleen de in deze handleiding aangegeven typen en aantal verlengstukken!

Het 10 mm kernverlengstuk mag de meenemer niet aanraken!

HINWEIS

Bei der Montage von Halbzylindern werden die gleichen Kernverlängerungen und Gehäusekappenverlängerungen verwendet, die auch für Profil-Doppelzylinder verwendet werden.

Schließbart, Haltering, Kupplung und Verbinder mit Endstück sind jedoch spezielle Teile, die nur für die Halbzylinder verwendet werden.

NOTE

For the reassembly of half cylinders, the same plug extensions and body cap extensions are used as for the reassembly of profile double cylinders.

Cam, retainer ring, coupling and connector with end piece are special components which are used for half cylinders only.

REMARQUE

Lors du montage des demi-cylindres, nous utilisons les mêmes rallonges du rotor et rallonges des caches-stators que nous utilisons également pour les cylindres double entrée.

Panneton, bague de maintien, l'embrayage et pièce d'assemblage avec embout sont cependant des pièces spéciales que l'on utilise uniquement pour les demi-cylindres.

AANWIJZING

Bij het installeren van halve cilinders dezelfde kernverlengstukken en cilinderhuisverlengingen gebruiken, die ook worden gebruikt voor het profiel van dubbele cilinder.

De sluitbaard, borgring, koppeling en brug met eindstuk zijn speciale onderdelen die alleen voor halve cilinders toegepast worden.

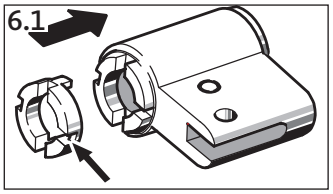

DE

Stellen Sie alle benötigten Teile mit Hilfe der Tabelle für die gewünschte Funktion zusammen.

Stecken Sie Kernverlängerung so auf, dass die markierte Einfräsung nach unten zeigt.

EN

Select all components according to the table of the corresponding cylinder variant/ function.

Place on the plug extension with the marked milled recess pointing downwards.

FR

Regroupez toutes les pièces nécessaires à l'aide du tableau pour la fonction souhaitée.

Placez le rallonge du rotor de sorte que l'entaille marquée soit orientée vers le bas.

NL

Verzamel alle benodigde onderdelen met behulp van de tabel voor de gewenste functie.

Plaats de kernverlengingen dusdanig dat de gemarkeerde infrasingen naar beneden wijzen.

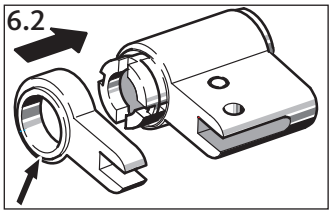

Schieben Sie danach die Gehäusekappenverlängerung so über, dass der angedrehte Absatz (Pfeil) zum Schließbart zeigt.

Fügen Sie gegebenenfalls in der gleichen Reihenfolge weitere erforderliche Verlängerungsteile hinzu.

Then slide on the body cap extension with the turned recess (see arrow) pointing towards the cam.

If required, add further extension pieces in the same order.

Faites glisser ensuite le rallonge du cache-stator de sorte que la rainure prévue (voir flèche) soit orientée vers le panneton.

Ajoutez, le cas échéant, d'autres pièces de rallonge nécessaires dans le même ordre.

Schuif vervolgens de cilinderverlenging op de juiste manier eroverheen zodat de (zie pijl) naar beneden wijst.

Achtereenvolgens in dezelfde volgorde eventueel andere noodzakelijke verlengstukken toegevoegen.

BKS

	DE	EN	FR	NL
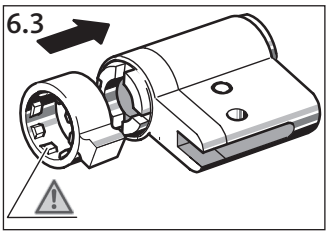	Legen Sie den Schließbart auf. Die angesenkte Seite zeigt dabei zum Schließteil. Die einseitig sitzende Innenverzahnung zeigt zur Kupplungsseite .	Put on the cam with the countersunk side directed towards the cylinder. The inner toothing side is directed towards the coupling.	Placez le panneton. La face chanfreinée en direction du module. La denture intérieure du côté de l'embrayage.	Plaats de meenemer met het verzonken deel richting de cilinder. De eenzijdig aanwezige tanden wijzen naar de brug.
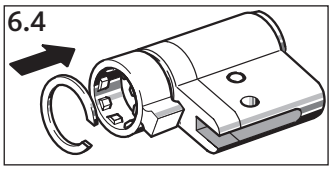	Legen Sie den Halte-ring so auf, dass die Öffnung nach unten zeigt.	Attach the retaining ring with the opening directed downwards.	Positionnez la bague de maintien (clips) de sorte que l'ouverture soit orientée vers le bas.	Plaats de borging met de opening naar beneden.
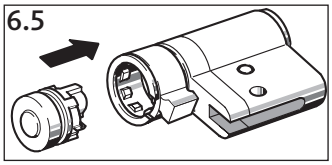	Setzen Sie die Kupp-lung in den Schließbart ein.	Insert the coupling in the cam.	Placez l'embrayage dans le panneton.	Plaats de koppeling in de meenemer.
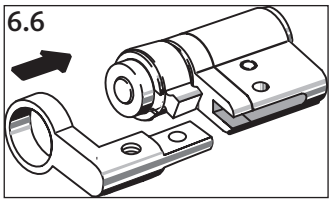	Schieben Sie den Verbinder mit Endstück auf.	Slide on the connector with end piece.	Faites glisser la pièce d'assemblage avec embout.	Schuif de brug met eindstuk eroverheen.
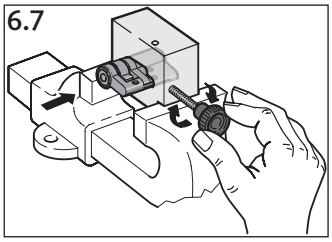	Führen Sie das vormontierte Zylin-derschließteil in die Zylinderaufnahme ein und setzen Sie diesen mit der Rändelschraube fest.	Place the pre-assembled cylinder locking part in the cylinder holder and fix it by turning the knurled head screw.	Introduisez le module pré-monté dans le support et fixer-le à l'aide de la vis moletée.	Plaats de cilinder in het montageblok en zet deze stevig vast met de schroef.
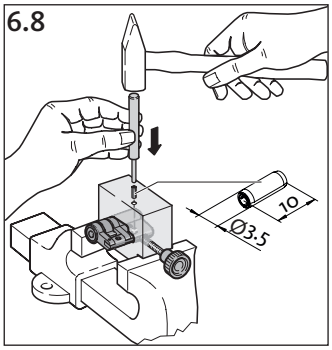	Nehmen Sie den kürzeren der beiden Durchschläge zur Hand und treiben Sie den Spiralspannstift mit Hammer und Durchschlag ein.	Drive the spiral locking pin in using hammer and short drift punch.	Prenez le poinçon le plus court et enfoncez la goupille spiralée en utilisant un marteau et le poinçon.	Verwijder de spiraal-spanstift doormiddel van de hamer en de korte slagpen.

02.2017 | 19815Z | Designed in Germany

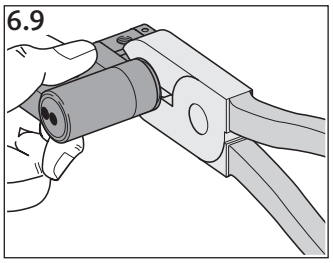

DE

Lösen Sie die Rändelschraube und entnehmen Sie das Schließteil.

Drücken Sie den Haltering mit der Montagezange **B 9796 0003** (mit einem Steg) sorgfältig und gerade zusammen.

Der Profil-Halbzylinder ist nun fertig ummontiert.

EN

Loosen the knurled head screw and remove the locking part.

Squeeze the retaining ring together using the **B 9796 0003** mounting pliers. Ensure to not twist the ring.

The reassembly of the profile half cylinder is now completed.

FR

Desserrez la vis moletée et retirez le module.

Pressez la bague de maintien (clips) avec la pince de montage **B 9796 0003** de façon soigneuse et droite.

Le réassemblage du demi-cylindre est terminée.

NL

Draai de schroef los en haal de cilinderhelft uit het montageblok.

Druk op de borgring met behulp van het montagegereedschap **B 9796 0003** (met een bar) zorgvuldig en precies bij elkaar.

Het hermoneren van de halve cilider is nu gereed.

BKS

7. Profil-Doppelzylinder auf einseitig schließend ummontieren
Reassembly of profile double cylinders to locking on one side
Modfication du cylindre double entrée en version avec fermeture d'un côté
Dubbele profielcilinder eenzijdig sluitend hermonteren

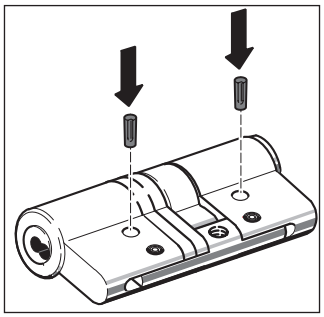

ACHTUNG

Der Zylinder ist nicht mehr funktionsfähig, wenn die Klemmstifte oder, bei Zylindern mit Ziehschutz, der Gehäusesicherungsstift nicht in den vorgesehenen Öffnungen stecken!

Sorgen Sie dafür, dass die Klemmstifte oder der Gehäusesicherungsstift in den vorgesehenen Öffnungen stecken, während Sie den Zylinder montieren!

Verwenden Sie grundsätzlich nur die in dieser Montageanleitung angegebene Art und Anzahl von Verlängerungsteilen!

Die 10 mm Kernverlängerung darf nicht am Schließbart anliegen!

ATTENTION

The cylinder will no longer function if the clamping pins or the body securing pin (for cylinders with picking protection) are not inserted in the provided holes during reassembly!

Ensure that the clamping pins or the body securing pin are inserted in the appropriate holes while assembling the cylinder!

Do not use another type or number of extension pieces than specified in the present assembly instructions!

Never place a 10 mm plug extension next to the cam!

ATTENTION

Si les goupilles de serrage ou la goupille de blocage du stator (pour les cylindres avec protection contre le serrage) ne se trouvent pas dans les ouvertures prévues à cet effet, le cylindre ne sera plus opérationnel !

Faites attention à ce que les goupilles de serrage ou la goupille de blocage du stator se trouvent dans les ouvertures prévues à cet effet pendant le montage du cylindre !

Il est absolument nécessaire que vous n'utilisez que le type et la quantité des pièces de rallonge indiquées dans cette notice de montage !

Ne positionnez pas la rallonge du rotor de 10 mm au panneton !

LET OP

De cilinder werkt niet meer wanneer de klemstiften of bij cilinders met kerntrekbeveiliging de borgpen niet in de hiervoor bedoelde gaten is gestoken!

Zorg ervoor dat de klemstiften of de borgpennen in de daarvoor bestemde gaten zitten terwijl je de cilinder monteert!

Gebruik altijd alleen de in deze handleiding aangegeven typen en aantal verlengstukken!

Het 10 mm kernverlengstuk mag de meenemer niet aanraken!

02.2017 | 19815Z | Designed in Germany

HINWEIS

Bei der Ummontage auf die einseitig schließende Ausführung werden die gleichen Kernverlängerungen, Gehäusekappenverlängerungen und Verbinder verwendet, die auch für die anderen Profilzylinder verwendet werden. Schließbart und Kupplung entsprechen der Normalfunktion. Der Kern auf der Blindseite ist jedoch eine spezielle Ausführung.

Eine Übersicht über die zu verwendenden Verlängerungsteile finden Sie in der Tabelle zu dieser Funktion auf Seite 9.

NOTE

For the reassembly to cylinders locking on one side, the same plug extensions, body cap extensions and connectors are used as for other profile cylinders. Cam and coupling are standard whereas the plug on the dummy side is a special version.

You will find an overview of the required extension pieces in the table related to this cylinder function on page 9.

REMARQUE

Lors de la modification en version avec fermeture d'un côté, nous utilisons les mêmes rallonges du rotor, rallonges des caches-stators et pièces d'assemblage que nous utilisons également pour les autres cylindres à profil européen. Le panneton et l'embrayage correspondent à la fonction normale. Le rotor sur le côté aveugle est une version spéciale.

Vous trouverez une vue d'ensemble des pièces de rallonge utilisées dans les tableaux des fonctions sur la page 9.

AANWIJZING

Bij het monteren van halve cilinders dezelfde kernverlengstukken, cilinderhuisverlengingen en bruggen gebruiken, die ook worden gebruikt voor het profiel van dubbele cilinder. De meenemer en brug met de normale functie. De kern aan de blinde zijde heeft een specifieke uitvoeringsvorm.

U vindt een overzicht van de te gebruiken uitbreidingsonderdelen in de voor deze functie toe te passen tabel op pagina 9.

	DE	EN	FR	NL
7.1 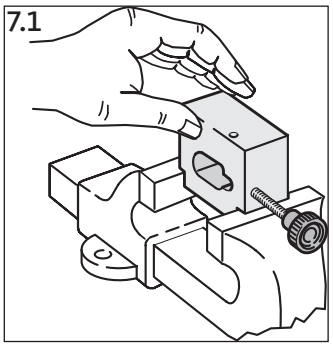	Demontieren Sie die Zylinderhälfte, die keine Schließfunktion mehr haben soll. Dazu gehen Sie folgendermaßen vor: Spannen Sie die Zylinderaufnahme in den Schraubstock.	Disassemble the cylinder half to be without locking function, proceeding as follows: Fix the cylinder hole in the vice.	Démontez la partie du cylindre n'ayant plus une fonction de fermeture. Procédez comme suit : Serrez le support dans l'étau.	Demonteer vervolgens de tweede cilinderhelft. Klem het montageblok tussen de bankschroef.
7.2 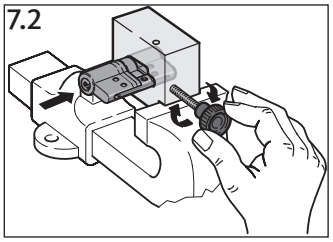	Führen Sie die umzubauende Zylinderhälfte in die Zylinderaufnahme ein und setzen Sie sie mit der Rändelschraube fest .	Insert the cylinder half to be reassembled into the cylinder holder and fix it by the knurled head screw.	Introduisez la partie du cylindre qui est à modifier et fixez-la à l'aide de la vis moletée.	Plaats de cilinder in het montageblok en zet deze stevig vast met de schroef.

BKS

	DE	EN	FR	NL
7.3 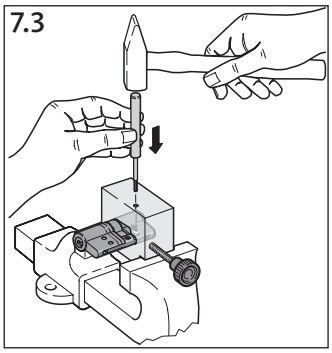	Nehmen Sie den langen Durchschlag zur Hand. Schlagen Sie den Spiralspannstift mit Hammer und Durchschlag heraus. Sortieren Sie die losen Verlängerungsteile der Zylinderhälfte in die entsprechenden Fächer des Montagekoffers ein.	Use the long drift punch and a hammer to drive out the spiral locking pin. Sort the loose extension pieces of the cylinder half into the appropriate compartments of the assembly case.	Prenez le poinçon long. Chassez la goupille spiralée en utilisant un marteau et le poinçon. Placez les pièces de rallonge mobiles de la partie du cylindre dans les compartiments appropriés de la mallette de montage.	Verwijder de spiraalspanstift doormiddel van de hamer en de lange slagpen. Sorteer de losse verlengstukken van de cilinderhelft in de daarvoor bestemde vakken van het montagekoffer.
	Hinweis: Demontieren Sie die zweite Zylinderhälfte nur, wenn Sie die Baulänge des Zylinders verändern wollen!	**Note: Only disassemble the second cylinder half when you want to change the cylinder length.**	**Remarque : ne démontez que la deuxième partie du cylindre si vous voulez modifier la longueur du cylindre !**	**Opmerking: Demonteer vervolgens alleen de tweede cilinderhelft, als u de lengte van de cilinder wilt veranderen!**
	Achtung: Die nachfolgend beschriebene Demontage zerstört die vorhandene Schließung des Schließteils. Falls das Schließteil erhalten bleiben soll, kann statt des Blindkerns B 7969 0202 auch das komplett vormontierte Gehäuse-Blindteil B 7969 0201 montiert werden. Folgen Sie dann dieser Beschreibung ab Punkt 7.7.	**Attention: Disassembly as described below will destroy the existing differ of the locking part. If you want to maintain the locking part, mount the completely pre-assembled B 7969 0201 dummy cylinder body instead of the B 7969 0202 dummy plug. In that case follow the instructions from step 7.7.**	**Attention : le démontage décrit ci-après détruit la variure existante du module. En conservant le module vous pouvez aussi monter l'élément borgne B 7969 0201 (complètement pré-monté) au lieu du rotor aveugle B 7969 0202. Suivez l'instruction à partir du point 7.7.**	**Let op: De hieronder beschreven demontage vernietigd de werking van de cilinder. Als de werking gehandhaafd moet worden, kan in plaats van blindkern B 7969 0202 het compleet voorgemonteerde blinddeel B 7969 0201 geplaatst worden. Gebruik hiervoor de werkvolgorde beschreven vanaf punt 7.7.**
7.4 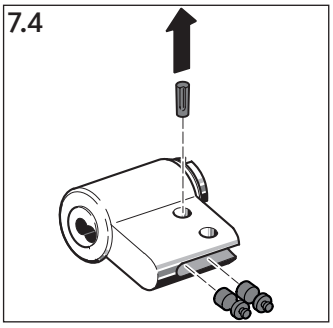	Drücken Sie den Klemmstift aus der Bohrung heraus und ziehen Sie die Sicherungsstifte in der Verbindernut mit dem Spezialwerkzeug B 9795 0001 heraus.	Press the clamping pin out of the bore and extract the securing pins from the joint using the B 9795 0001 special tool.	Faites sortir la goupille de serrage du perçage et sortir les goupilles de blocage dans la rainure en utilisant l'outil spécial B 9795 0001.	Druk de klemstift uit het gat en draai de borgpennen in de brugsponning met speciaal gereedschap B 9795 0001 eruit.

02.2017 | 19815Z | Designed in Germany

	DE	EN	FR	NL
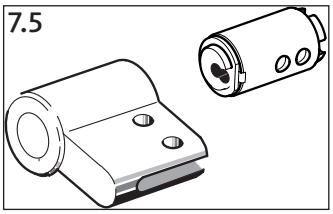	Entfernen Sie Kern und Gehäuserohr aus dem Schließteil.	Remove plug and body tube from the locking part.	Retirez le rotor et la douille de stator du module.	Verwijder de kern en behuizingsbuis uit de cilinder.
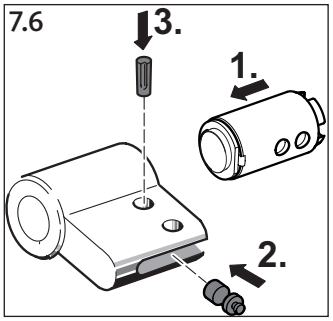	Blindkern B 7969 0202 in die Gehäusekappe schieben und mit einem Sicherungsstift B 7968 0002 (hintere Position) sichern. Anschließend Klemmstift B 7968 0005 einsetzen.	Slide the B 7969 0202 dummy plug into the body cover and fix with the B 7968 0002 securing pin (at rear position). Then insert the B 7968 0005 clamping pin.	Faites glisser le rotor aveugle B 7969 0202 dans le cache-stator et fixez-le avec une goupille de de sécurité B 7968 0002 (position arrière). Puis placez la goupille de serrage B 7968 0005.	Blindkern B 7969 0202 in het cilinderhuis schuiven en met borgpen B 7968 0002 (achterste positie) veilig stellen. Aansluitend klemstift B 7968 0005 toepassen.
	Stellen Sie alle benötigten Verlängerungsteile mit Hilfe der Tabelle auf Seite 51 zusammen.	Select all required extension pieces according to the table on page 51.	À l'aide du tableau sur page 51, veuillez composer toutes les pièces de rallonge nécessaires.	Verzamel alle benodigde onderdelen met behulp van de tabel voor de gewenste functie op pagina 51.
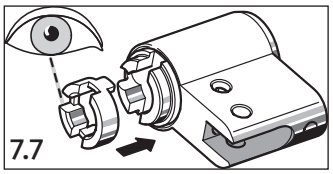	Stecken Sie die Kernverlängerung so auf, dass die Einfräsung **nach oben** zeigt.	Place on the plug extension with the milled recess pointing **upwards**.	Placez la rallonge du rotor de sorte que l'entaille montre **vers le haut**.	Plaats de kernverlenging dusdanig dat de uitsparing (pijl) **naar boven** wijst.
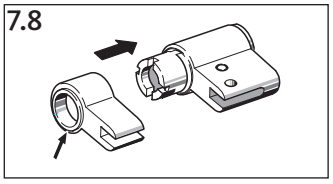	Schieben Sie die Gehäusekappenverlängerung so über, dass der angedrehte Absatz (Pfeil) zum Schließbart zeigt. Fügen Sie in gleicher Reihenfolge ggf. weitere erforderliche Verlängerungsteile hinzu.	Then slide on the body cap extension with the turned recess (see arrow) pointing towards the cam. If required, add further extension pieces in the same order.	Faites glisser la rallonge du cache-stator de sorte que la rainure prévue (voir flèche) soit orientée vers le panneton. Ajoutez, le cas échéant, d'autres pièces de rallonge nécessaires dans le même ordre.	Schuif de cilinderverlenging op de juiste manier eroverheen kraag de (zie pijl) naar de meenemer wijst. Voeg in dezelfde volgorde de andere vereiste onderdelen toe.

BKS

	DE	EN	FR	NL
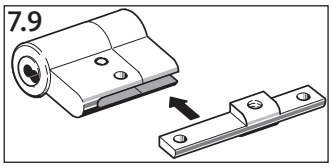 7.9	Wenn beide Zylinderseiten demontiert wurden, setzen Sie den Verbinder mit der passenden Seite in die vorgesehene Nut des Zylinderschließteils und ggf. der Gehäusekappenverlängerung ein.	As soon as both cylinder sides are disassembled, insert the appropriate connector side in the bottom groove of the cylinder locking part and in the body cap extension if necessary.	Une fois terminée le démontage des deux parties du cylindre, placez la pièce d'assemblage avec le côté approprié dans la rainure prévue du module et, si nécessaire, dans la rallonge de cache-stator.	Steek de brug met de passende zijde in de hiervoor geëigende voeg van het cilinderhuis en de cilinderhuisverlenging.
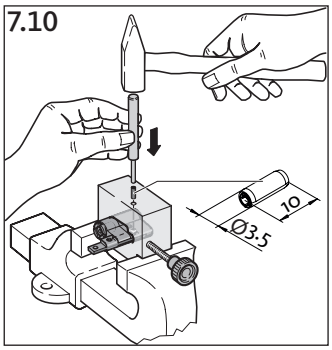 7.10	Setzen Sie das Zylinderschließteil in der Zylinderaufnahme fest und treiben Sie mit dem kürzeren der beiden Durchschläge den Spiralspannstift ein.	Fix the cylinder locking part in the cylinder holder and drive in the spiral locking pin using the short drift punch.	Fixez le module dans le support et chassez la goupille spiralée en utilisant le poinçon le plus court.	Plaats de cilinder in het montageblok en sla de spiraalspanstift doormiddel van de hamer en de korte slagpen in de opening.
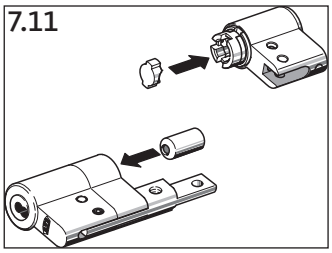 7.11	Befüllen Sie beide Zylinderhälften mit den benötigten Kupplungsverlängerungen gem. den Tabellen ab Seite 46.	Fill both cylinder halves with the required coupling extensions according to the tables from side 46.	Mettez les rallonges d'embrayage nécessaires dans les deux parties du cylindre selon le tableau à partir de la page 46.	Vul beide cilinderhelften overeenkomstig de vereiste koppelingsverlengstukken volgens de tabellen op pagina 46.
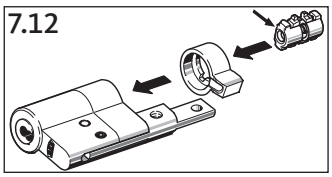 7.12				
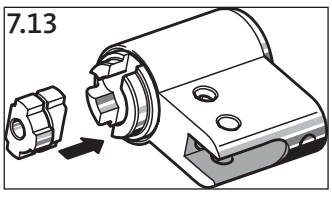 7.13	Beim Einlegen der Kupplung wird die Kupplungshälfte, die der Blindseite zugewandt ist, **um 180° verdreht**.	When inserting the coupling, the coupling half directed towards the dummy side must be **turned by 180°**.	En plaçant d'embrayage, **tournez** la partie de d'embrayage (orientée vers le côté aveugle) **de 180°**.	Let op bij het plaatsen van de brug dient de koppelingshelft **180° gedraaid** gemonteerd te worden.

02.2017 | 19815Z | Designed in Germany

	DE	EN	FR	NL
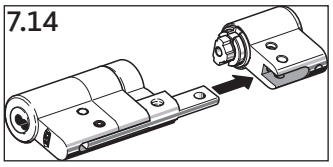 7.14	Schieben Sie beide Zylinderhälften zusammen, wobei der Verbinder in die Nut der zweiten Zylinderhälfte eingefügt wird.	Put both cylinder halves together with the connector sliding into the groove of the second cylinder half.	Faites glisser les deux parties du cylindre en introduisant la pièce d'assemblage dans la rainure de la deuxième partie du cylindre.	Schuif de beide cilinderhelften in elkaar, waarbij de brug in de sparing van de tweede cilinderhelft ingevoerd wordt.
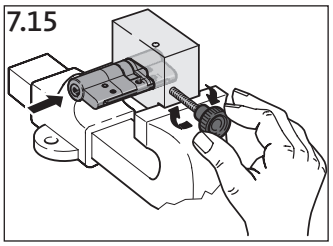 7.15	Führen Sie den komplett zusammengefügten Zylinder mit der zuletzt vormontierten Hälfte in die Zylinderaufnahme ein und setzen ihn mit der Rändelschraube fest.	Insert the fully assembled cylinder in the cylinder holder by the half assembled last and fix it with the knurled head screw.	Introduisez le cylindre complètement monté avec la partie pré-montée en dernier lieu dans le support et fixez-le à l'aide de la vis moletée.	Plaats de complete cilinder met laatste gemonteerde helft in het montageblok en zet deze stevig vast met de schroef.
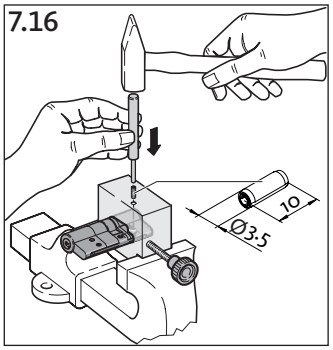 7.16	Nehmen Sie den kürzeren der beiden Durchschläge zur Hand. Führen Sie den Spiralspannstift in die Öffnung der Zylinderaufnahme ein und treiben Sie ihn mit dem Hammer und Durchschlag in Schließteil und Verbinder ein.	Take the short drift punch. Insert the spiral locking pin in the hole of the cylinder holder and drive it into locking part and connector by means of hammer and drift punch.	Prenez le plus court des deux poinçons. Introduisez la goupille spiralée dans l'ouverture du support et l'enfoncez dans le module et dans la pièce d'assemblage en utilisant un marteau et le poinçon.	Pak de korte slagpen. Sla de spiraalspanstift met de hamer en de korte slagpin in het cilinderdeel en de brug.
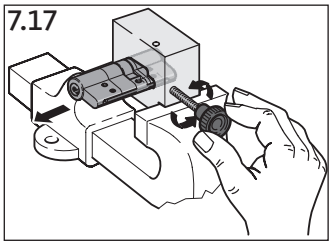 7.17	Lösen Sie die Rändelschraube und entnehmen Sie das Schließteil. Der einseitig schließende Zylinder ist nun fertig ummontiert. Führen Sie anschließend eine Funktionsprobe mit dem Schlüssel durch.	Loosen the knurled head screw and remove the locking part. The reassembly to cylinder locking on one side is now completed. Check for proper functioning using the key.	Desserrez la vis moletée et retirez le module. La réassemblage du cylindre avec fermeture sur un côté est terminée. Vérifiez le bon fonctionnement à l'aide d'une clé.	Draai de schroef los en haal de cilinderhelft uit het montageblok. De dubbele cilinder is nu gereed. Test vervolgens de cilinder.

8. Profilzylinder auf Handhabe ummontieren
Reassembly of profile cylinders to cylinders with thumbturn
Modification d'un cylindre en version à bouton
Profielcilinder ombouwen naar knopcilinder

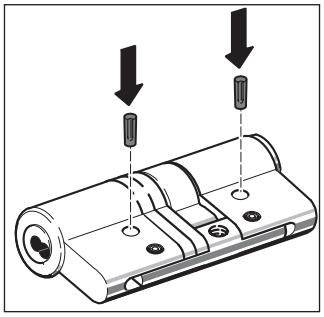

HINWEIS	**Dieser Zylinder enthält wesentlich mehr Einzelteile, die bei der Ummontage herausfallen können, so dass die Montage insgesamt etwas schwieriger ist.** **Eine Übersicht über die zu verwendenden Verlängerungsteile finden Sie in der Tabelle zur dieser Funktion auf Seite 50.**
NOTE	**This cylinder type contains more components that standard cylinders. Assembly is more complex and versatile.** **You will find an overview of the required extension pieces in the table related to cylinders with turn on page 50.**
REMARQUE	**Remarque : Ce cylindre contient plus de pièces détachées qui risquent de tomber lors de la modification. C'est pourquoi le montage est plus compliqué.** **Vous trouverez une vue d'ensemble des pièces de rallonge utilisées dans les tableaux des fonctions sur page 50.**
AANWIJZING	**Knopcilinders hebben aanzienlijk meer onderdelen, die er bij de demontage kunnen uitvallen, zodat de hermontage over het algemeen moeilijker zal zijn.** **U vindt een overzicht van de te gebruiken uitbreidingsonderdelen in de voor deze functie toe te passen tabel op pagina 50.**

02.2017 | 19815Z | Designed in Germany

	DE	EN	FR	NL
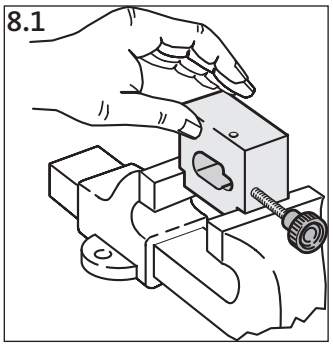 8.1	Spannen Sie die Zylinderaufnahme in den Schraubstock ein.	Fix the cylinder holder in the vice.	Serrez le support dans l'étau.	Klem het montageblok tussen de bankschroef.
	Demontieren Sie die Zylinderhälfte, die auf die Funktion „mit Handhabe“ umgebaut werden soll. Dazu gehen Sie folgendermaßen vor:	Disassemble the cylinder half which is to be reassembled to "thumbturn function". Proceed as follows:	Démontez la partie du cylindre qui doit être modifiée. Veuillez procédez comme suit :	Demonteer vervolgens de te verwijderen cilinderhelft. Volg daarvoor de onderstaande werkvolgorde:
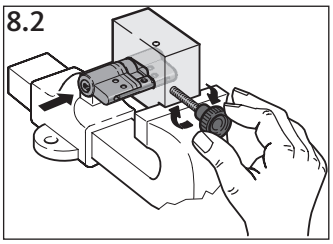 8.2	Führen Sie die umzubauende Zylinderhälfte in die Zylinderaufnahme ein und setzen Sie sie mit der Rändelschraube fest.	Insert the cylinder half to be reassembled into the holder and fix it by the knurled head screw.	Introduisez la partie du cylindre qui est à modifier et fixez-la à l'aide de la vis moletée.	Plaats de te veranderen cilinder in het montageblok en zet deze stevig vast met de schroef.
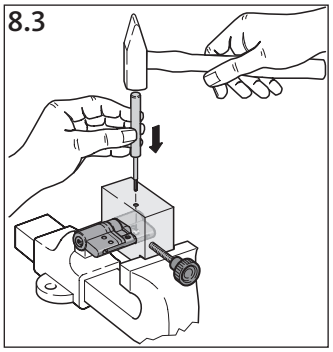 8.3	Nehmen Sie den langen Durchschlag zur Hand. Schlagen Sie den Spiralspannstift mit Hammer und Durchschlag heraus. Sortieren Sie die losen Verlängerungsteile der Zylinderhälfte in die entsprechenden Fächer des Montagekoffers ein.	Use the long drift punch and a hammer to drive out the spiral locking pin. Sort the loose extension pieces of the cylinder half into the appropriate compartments of the assembly case.	Prenez le poinçon long. Chassez la goupille spiralée en utilisant un marteau et le poinçon. Placez les pièces de rallonge mobiles de la partie du cylindre dans les compartiments appropriés de la mallette de montage.	Verwijder de spiraalspanstift doormiddel van de hamer en de lange slagpen. Sorteer de losse verlengstukken van de cilinderhelft in de daarvoor bestemde vakken van het montagekoffer.

BKS

	DE	EN	FR	NL
	Hinweis: Demontieren Sie die zweite Zylinderhälfte nur, wenn Sie die Baulänge des Zylinders verändern wollen! Die Vormontage der Zylinderseite mit dem Schließteil erfolgt nach der Tabelle für Profil-Doppelzylinder mit Handhabe. Das demontierte Schließteil wird nicht mehr benötigt. Stellen Sie alle benötigten Teile mit Hilfe der Tabelle auf Seite 50 zusammen.	**Note: Disassemble the second cylinder half only when you want to change the cylinder length.** Pre-assembly of the cylinder half with locking part is done according to the table for profile double cylinders with thumbturn. The disassembled locking part is no longer required. Select all components according to the table on page 50.	**Remarque: Ne démontez que la deuxième partie du cylindre si vous voulez modifier la longueur du cylindre !** Le prémontage de la partie du cylindre avec le module s'effectue selon le tableau pour des cylindres double entrée à bouton. Le module démonté n'est plus nécessaire. Veuillez composer toutes les pièces nécessaires à l'aide du tableau sur page 50.	**Opmerking: Demonteer vervolgens alleen de tweede cilinderhelft, als u de lengte van de cilinder wilt veranderen!** Het vooraf monteren van de cilinder kant met het sluitdeel is gebaseerd op de tabel voor profielcilinder dubbele cilinder met handvat. Het gedemonteerde cilinderdeel is niet meer nodig. Verzamel alle benodigde onderdelen met behulp van de tabel voor de gewenste functie op pagina 50.
	Gehen Sie bei der Montage der Zylinderseite mit Handhabe folgendermaßen vor:	Assemble the cylinder side with thumbturn as follows:	Lors de montage de la partie à bouton veuillez procéder comme suit :	Ga met de montage van de knopcilinder als volgt te werk:
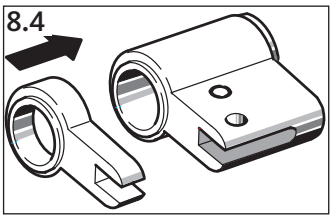	Setzen Sie die Gehäusekappenverlängerung so an die Gehäudekappe an, dass der angedrehte Absatz zum Schließbart zeigt. Fügen Sie in gleicher Anordnung ggf. weitere erforderliche Verlängerungsteile hinzu.	Attach the body cap extension with the turned recess pointing to the cam. If required, add further extension pieces in the same order.	Placez la rallonge du cache-stator au cache-stator de manière que l'épaulement serré soit orientée vers le panneton. Si nécessaire, ajoutez de la même manière des pièces de rallonge.	Schuif vervolgens de cilinderverlenging op de juiste manier eroverheen zodat de (zie pijl) naar de meenemer wijst. Voeg in dezelfde volgorde extra benodigde onderdelen toe.
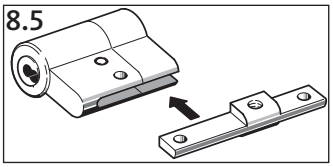	Wenn beide Zylinderseiten montiert wurden, setzen Sie den Verbinder mit der passenden Seite in die vorgesehene Nut der Zylinderseite mit dem Schließteil ein.	As soon as both cylinder sides are assembled, insert the appropriate side of the connector in the intended groove of the cylinder side with locking part.	Une fois terminée le montage des deux parties du cylindre, placez la pièce d'assemblage avec le côté approprié dans la rainure prévue de la partie du cylindre avec module.	Steek de brug met de passende zijde in de hiervoor geëigende voeg van het cilinderdeel en de cilinderhuisverlenging.

02.2017 | 19815Z | Designed in Germany

	DE	EN	FR	NL
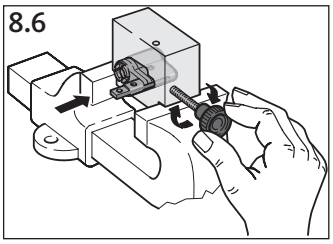 8.6	Führen Sie das vormontierte Zylinderschließteil in die Zylinderaufnahme ein und setzen Sie es mit der Rändelschraube fest.	Place the pre-assembled cylinder locking part in the cylinder holder and fix it by turning the knurled head screw.	Introduisez le module pré-monté et fixez-le à l'aide de la vis moletée.	Plaats de cilinder in het montageblok en zet deze stevig vast met de schroef.
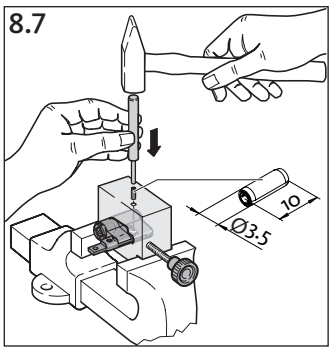 8.7	Nehmen Sie den kürzeren der beiden Durchschläge zur Hand. Führen Sie den Spiralspannstift in die Öffnung der Zylinderaufnahme ein und treiben Sie ihn mit Hammer und Durchschlag in Schließteil und Verbinder ein.	Take the short drift punch. Insert the spiral locking pin in the hole of the cylinder holder and drive it into the locking part and connector by means of hammer and short drift punch.	Prenez le plus court des deux poinçons. Introduisez la goupille spiralée dans l'ouverture du support et l'enfoncez dans le module et le panneton en utilisant un marteau et le poinçon.	Pak de korte slagpen. Voer de spiraalspanstift in het gat van het montageblok en sla de stift met de hamer en de lange slagpin in de behuizing.
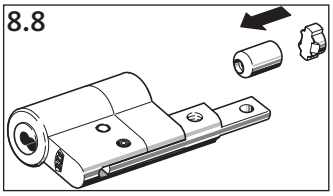 8.8	Befüllen Sie die Zylinderhälfte des Schließteils mit den benötigten Kupplungsverlängerungen gem. der Tabelle auf Seite 52.	Fill the cylinder half of the locking part with the required coupling extensions according to table on page 52.	Mettez la partie du cylindre du module avec les rallonges d'embrayage nécessaires selon le tableau sur page 52.	Vul de cilinderhelft met de benodigde koppelingsverlengstukken de tabel op pagina 52.
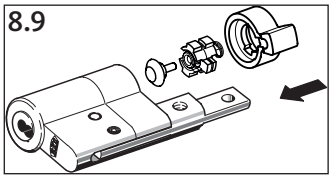 8.9 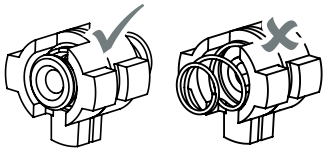	Stecken Sie die Kernverlängerung mit Dorn **B 7974 0020** in die Kupplung **B 7963 0002** und montieren sie diese zusammen mit dem Schließbart **B 7964 0053** an den Zylinder an. **Achten Sie darauf, dass die Feder in Richtung Handhabe zeigt!**	Insert the **B 7974 0020** plug extension with pin in the **B 7963 0002** coupling and attach both components together with the **B 7964 0053** cam to the cylinder. **Take care that the spring will point towards the thumbturn.**	Insérez la rallonge du rotor avec broche **B 7974 0020** dans l´accouplement **B 7963 0002** et placez cet unité avec le panneton **B 7964 0053** au cylindre. **Veillez à ce que le ressort soit orienté vers le bouton !**	Plaats kernverlengstuk met pin **B 7974 0020** in de koppeling **B 7963 0002** en monteer ze samen met het de meenemer **B 7964 0053** op de cilinder. **Zorg ervoor dat de veer in de rchting van de knop wijst!**

BKS

	DE	EN	FR	NL
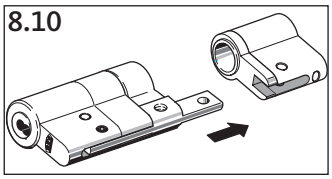 8.10	Schieben Sie beide Zylinderhälften zusammen, wobei der Verbinder in die Nut der Gehäusekappe für die Handhabe eingeführt wird.	Put both cylinder halves together with the connector sliding into the groove of the body cap for the thumbturn.	Faites glisser les deux parties du cylindre en introduisant la pièce d'assemblage dans le cache-stator prévu pour le bouton.	Schuif de beide cilinderhelften in elkaar, waarbij de brug in de sparing van de tweede cilinderhelft ingevoerd wordt.
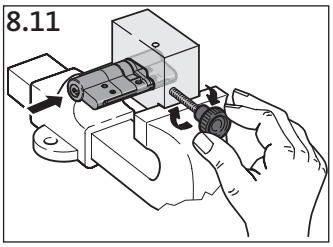 8.11	Führen Sie die komplett zusammengefügten Zylinderhälften mit der zuletzt montierten Gehäusekappe für die Handhabe in die Zylinderaufnahme ein. Setzen Sie sie mit der Rändelschraube fest.	Insert the assembled unit in the cylinder holder and fix with the knurled head screw.	Prenez les parties du cylindre complètement assemblées avec le cache-stator monté pour le bouton et introduisez-les dans le support. Fixez-les avec la vis moletée.	Plaats de complete cilinder met laatste gemonteerde helft in het montageblok en zet deze stevig vast met de schroef.
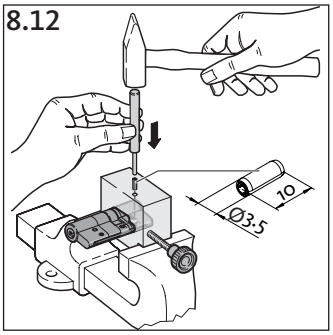 8.12	Nehmen Sie den kürzeren der beiden Durchschläge zur Hand. Führen Sie den Spiral- Spannstift in die Öffnung der Zylinderaufnahme ein und treiben Sie ihn mit dem Hammer und dem kurzen Durchschlag in die Gehäusekappe und den Verbinder ein.	Take the short drift punch. Insert the spiral locking pin in the hole of the cylinder holder and drive it into body cover and connector by means of hammer and short drift punch.	Prenez le plus court des deux poinçons. Introduisez la goupille spiralée dans l'ouverture du support et l'enfoncez dans le cache-stator et dans la pièce d'assemblage en utilisant un marteau et le poinçon court.	Pak de korte slagpen. Schuif de spriaalspan-sitift in de opening van het montageblok en sla de spiraalspanstift met de hamer en de korte slagpin in het cilinderdeel en de brug.
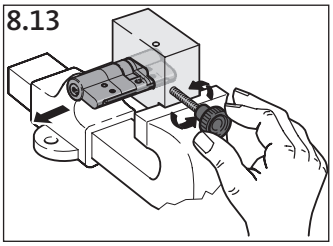 8.13	Lösen Sie die Rändelschraube und entnehmen Sie den Zylinder.	Loosen the knurled head screw and remove the cylinder.	Desserrez la vis moletée et retirez le cylindre.	Draai de schroef los en verwijder de cilinder.
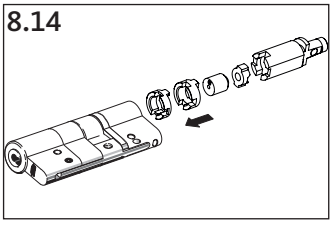 8.14	Montieren Sie die Einzelteile der Handhabe in die Gehäusekappe.	Assemble the individual components of the thumbturn in the body cover.	Montez les pièces détachées du bouton dans le cache-stator.	Monteer de knop-onderdelen in het cilinderhuis.

02.2017 | 19815Z | Designed in Germany

	DE	EN	FR	NL
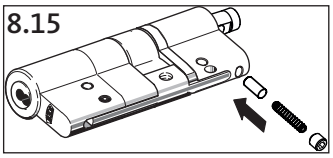 8.15	Setzen Sie den Sicherungsstift **B 7974 0003** und die Feder **B 7952 0001** ein und fixieren Sie diese mit dem Gewindestift **B 7974 0010**.	Insert the **B 7974 0003** spiral locking pin and the **B 7952 0001** spring and fix these with the threaded pin **B 7974 0010**.	Placez la goupille de sécurité **B 7974 0003** et le ressort **B 7952 0001** et fixez-les avec la vis pointeau **B 7974 0010**.	Steek borgpen **B 7974 0003** en veer **B 7952 0001** en bevestig het geheel met de schroefpen **B 7974 0010**.
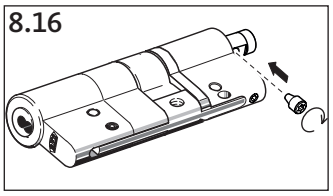 8.16	Drehen Sie den Gewindestift **B 7974 0004** in den Kern.	Screw completely the **B 7974 0004** threaded pin in the plug.	Vissez la vis pointeau **B 7974 0004** dans le rotor.	Draai de draadpen **B 7974 0004** in de kern.
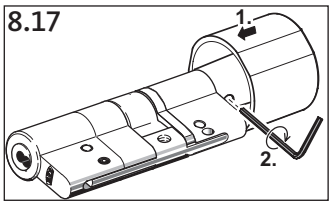 8.17	Stecken sie den Knauf auf den Kern und fixieren Sie ihn je nach Ausführung des Knaufs mit dem Gewindestift.	Place the knob on the plug and fix it with a threaded pin (depending on the knob version).	Posez le bouton sur le rotor et fixez-le, selon le modèle, avec la vis pointeau.	Schuif de knop op de kern en zet deze vast met de imbussleutel
	Zylinder auf Funktion prüfen. Schritt 1: Schließbart manuell senkrecht stellen. Schritt 2: Mit dem Schlüssel schließen. Schritt 3: Nach Abzug des Schlüssels muss sich der Schließbart in seiner unteren Stellung bei der Position 5 oder 7 Uhr befinden. Der Zylinder mit Handhabe ist nun fertig ummontiert.	Check cylinder on function. Step 1: Put the cam in vertical position by hand. Step 2: Lock with the key. Step 3: After removing the key, the cam must be in downward (5 or 7 o'clock) position. The reassembly of cylinder with thumb-turn is now completed.	Vérifiez le bon fonctionnement du cylindre. Étape 1: placez manuellement le panneton en position verticale. Étape 2: fermez le cylindre avec la clé. Étape 3: il est impératif que le panneton se trouve dans sa position inférieure sur 5 ou 7 heure, après le rétirage de la clé. La modification du cylindre à bouton est terminée.	Test de cilinder. Stap 1: de meenemer handmatig verticaal plaatsen. Stap 2: steek de sleutel in de cilinder en sluit. Stap 3: Na het verwijderen van de sleutel dient de meenemer zich in de 5 of 7 uur positie te bevinden. De knopcilinder is nu gereed.

A.1 Doppelzylinder
Double cylinder
Cylindre double entrée
Dubbele cilinder

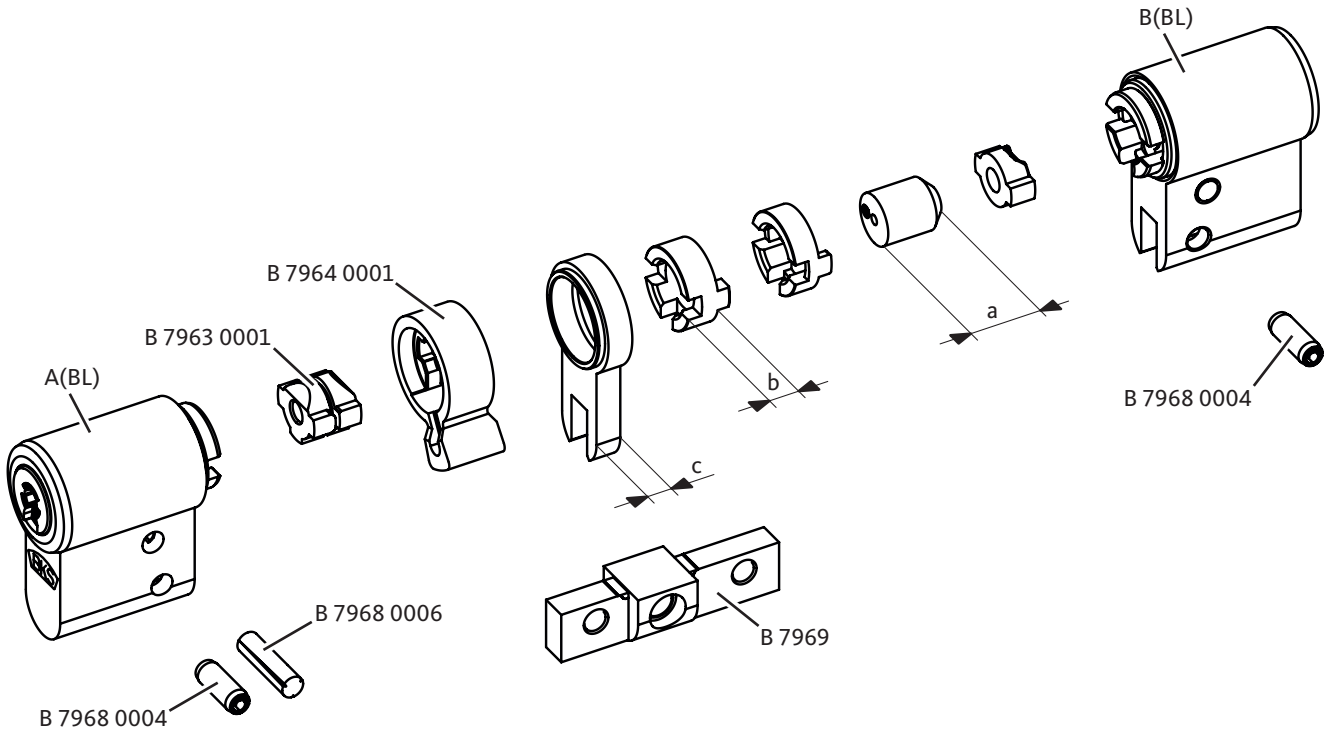

	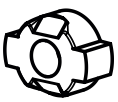 B 7962 0001	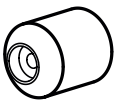 B 7962	 B 7967	 B 7966
		a	**b**	**c**
BL				
27				
31	4 mm		4 mm	4 mm
35		8 mm	4 + 4 mm	8 mm
40		13 mm	13 mm	13 mm
45		8 + 10 mm	4 + 10 + 4 mm	8 + 10 mm
50		10 + 13 mm	10 + 13 mm	10 + 13 mm
55		8 + 10 + 10 mm	4 + 10 + 10 + 4 mm	8 + 10 + 10 mm
60		8 + 25 mm	4 + 4 + 25 mm	8 + 25 mm
65		13 + 25 mm	13 + 25 mm	13 + 25 mm
70		8 + 10 + 25 mm	4 + 10 + 4 + 25 mm	8 + 10 + 25 mm

A.2 Halbzylinder
Half cylinder
Demi-cylindre
Halve cilinder

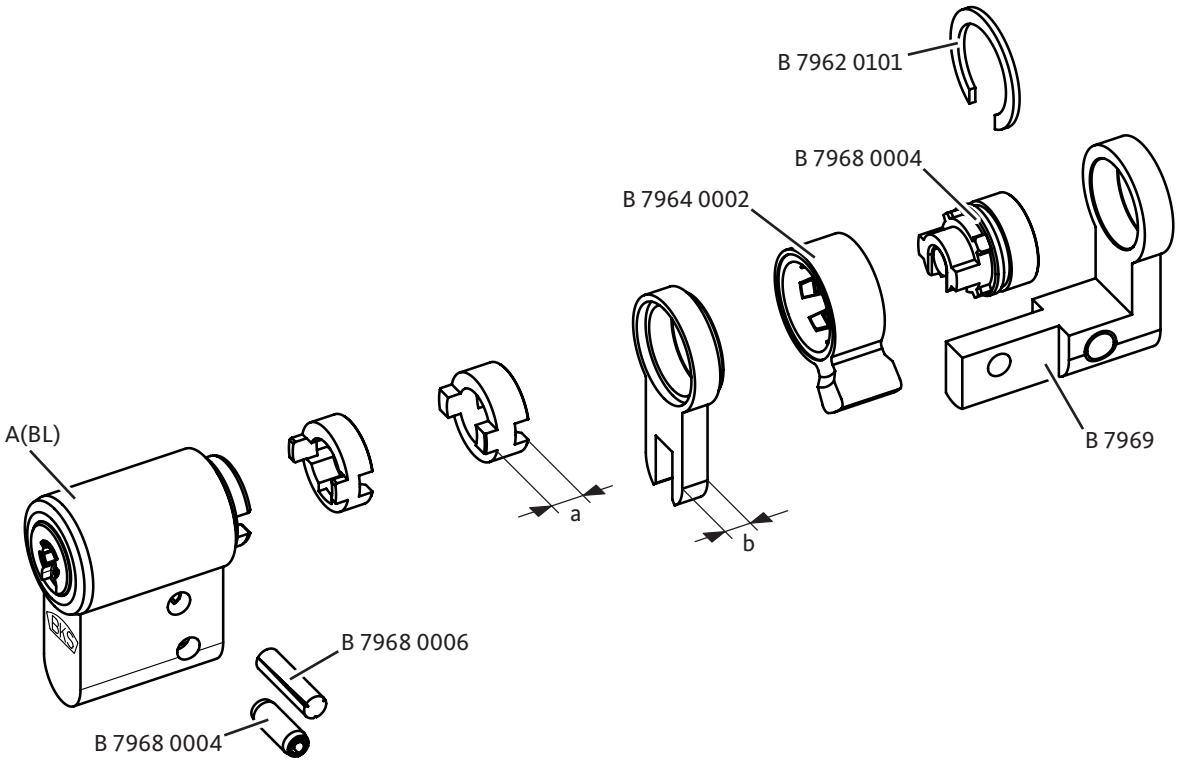

	 B 7967	 B 7966
	a	**b**
BL		
27		
31	4 mm	4 mm
35	4 + 4 mm	8 mm
40	13 mm	13 mm
45	4 + 10+ 4 mm	8 + 10 mm
50	10 + 13 mm	10 + 13 mm
55	4 + 10 + 10 + 4 mm	8 + 10 + 10 mm
60	4 + 4 + 25 mm	8 + 25 mm
65	13 + 25 mm	13 + 25 mm
70	4 + 10 + 4 + 25 mm	8 + 10 + 25 mm

A.3 Doppelzylinder mit einseitiger Gefahrenfunktion
Double cylinder with emergency function on one side
Cylindre double entrée avec fonction débrayable d'un côté
Dubbele cilinder met eenzijdige gevarenfunctie

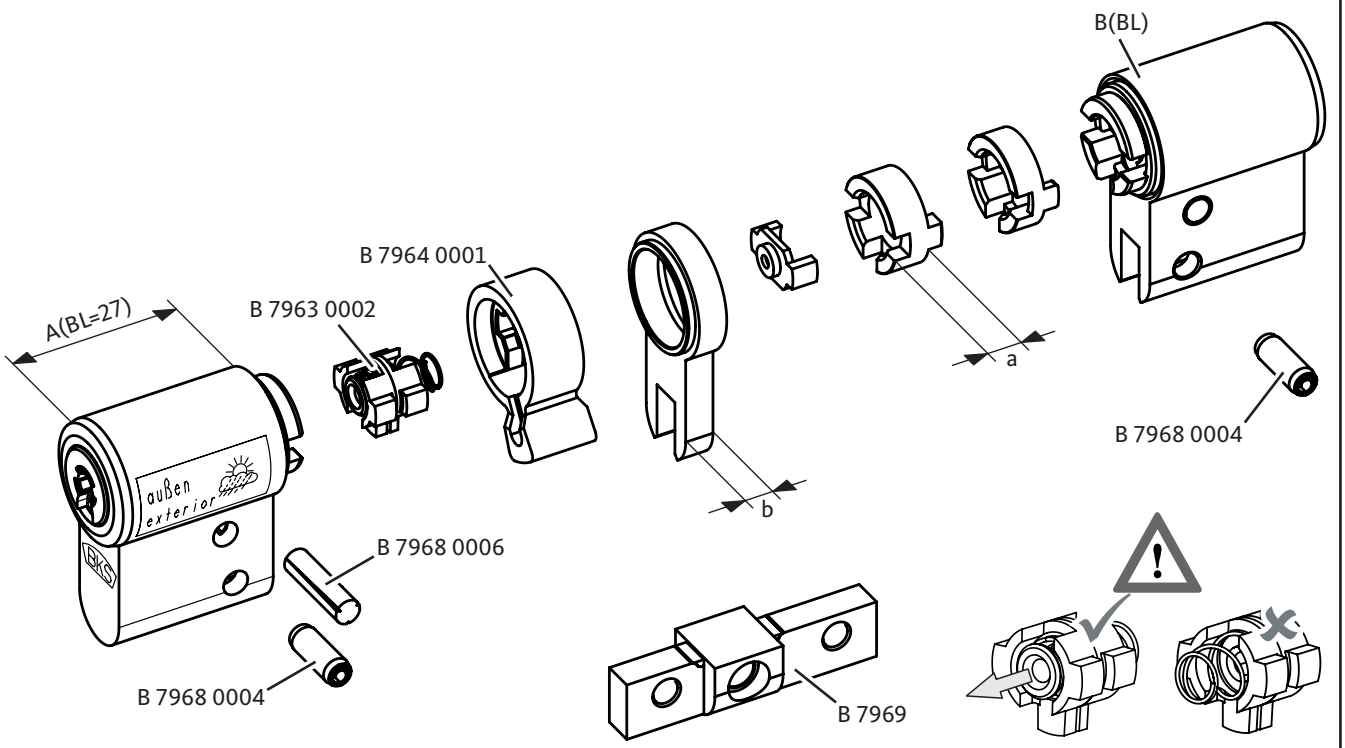

	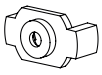 B 7963 0003	 B 7967	 B 7966
		a	**b**
BL			
31	4 mm	4 mm	4 mm
35	4 + 4 mm	4 + 4 mm	8 mm
40	4 mm	13 mm	13 mm
45	4 mm	4 + 10 + 4 mm	8 + 10 mm
50	4 mm	10 + 13 mm	10 + 13 mm
55	4 mm	4 + 10 + 10 + 4 mm	8 + 10 + 10 mm
60	4 mm	4 + 4+ 25 mm	8 + 25 mm
65	4 mm	13 + 25 mm	13 + 25 mm
70	4 mm	4 + 10 + 4 + 25 mm	8 + 10 + 25 mm

A.4 Doppelzylinder mit beids. Gefahrenfunktion
Double cylinder with emergency function on both sides
Cylindre double entrée avec fonction débrayable des deux côtés
Dubbele cilinder met tweezijdige gevarenfunctie

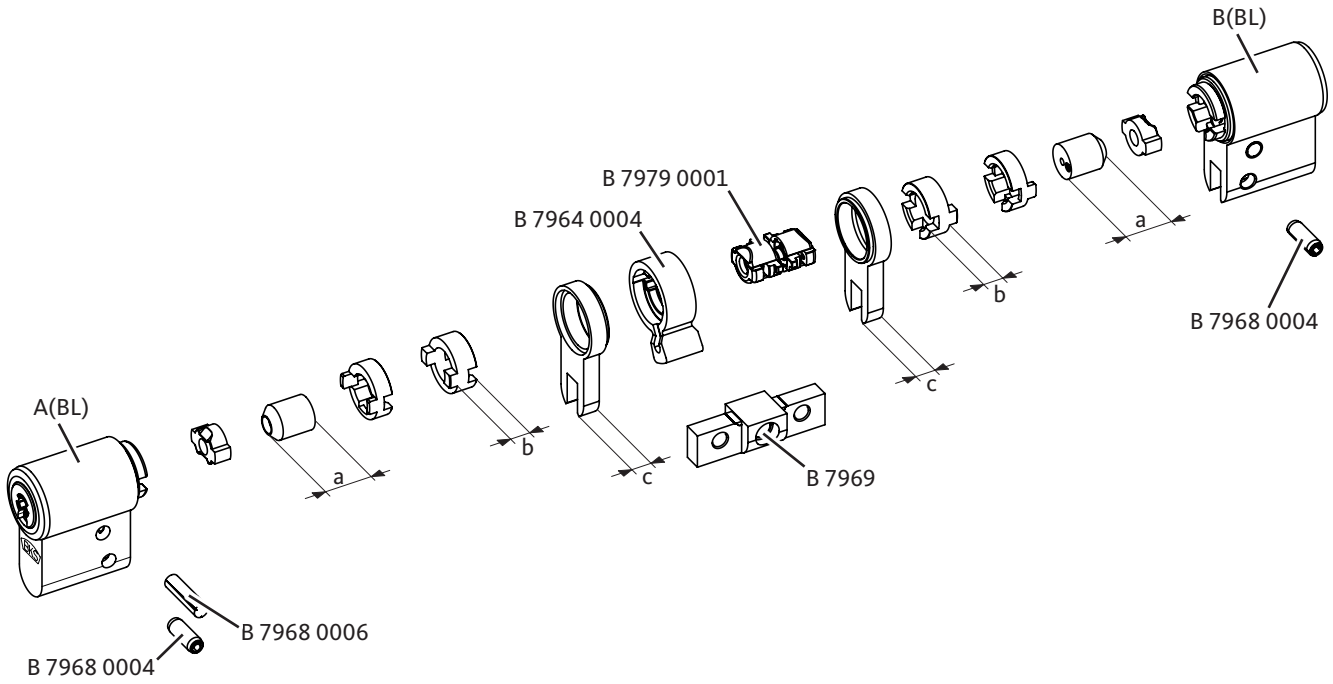

	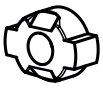 B 7962 0001	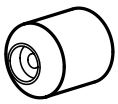 B 7962	 B 7967	 B 7966
		a	**b**	**c**
BL				
31			4 mm	4 mm
35	4 mm		4 + 4 mm	8 mm
40		9 mm	13 mm	13 mm
45		14 mm	4 + 10 + 4 mm	8 + 10 mm
50		9 + 10 mm	10 + 13 mm	10 + 13 mm
55		10 + 14 mm	4 + 10 + 10 + 4 mm	8 + 10 + 10 mm
60		9 + 10 + 10 mm	4 + 4 + 25 mm	8 + 25 mm
65		9 + 25 mm	13 + 25 mm	13 + 25 mm
70		14 + 25 mm	4 + 10 + 4 + 25 mm	8 + 10 + 25 mm

A.5 Zylinder mit Handhabe
Cylinder with thumbturn
Cylindre à bouton
Knopcilinder

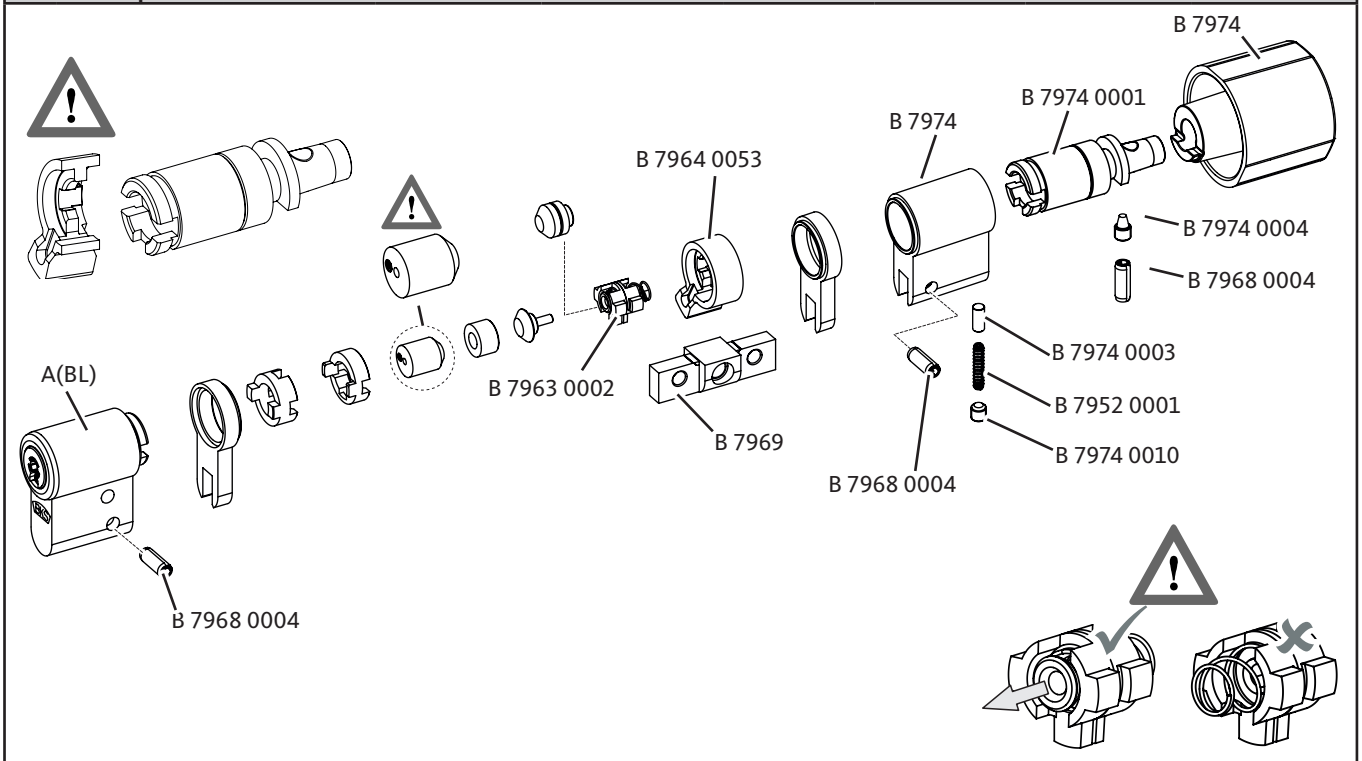

						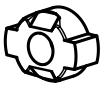		
	B 7974 0020	B 7974 0040	B 7962	B 7967	B 7966	B 7962 0001	B 7962	B 7967
BL	**A**				**A / B**	**B**		
27								
31	4 mm			4 mm	4 mm	4 mm		4 mm
35		8,15 mm		2x4 mm	8 mm		8 mm	4 + 4 mm
40	4 mm		9 mm	13 mm	13 mm		13 mm	13 mm
45	4 mm		14 mm	4 + 10 + 4 mm	8 + 10 mm		8 + 10 mm	4 + 4 + 10 mm
50	4 mm		9 + 10 mm	10 + 13 mm	10 + 13 mm		10 + 13 mm	10 + 13 mm
55	4 mm		10 + 14 mm	4 + 2x10 + 4 mm	8 + 2x10 mm		8 + 10 + 10 mm	4 + 4 + 2x10 mm
60	4 mm		9 + 2x10 mm	4 + 25+ 4 mm	8 + 25 mm		2x10 + 13 mm	2x10 + 13 mm
65	4 mm		14 + 2x10 mm	13 + 25 mm	13 + 25 mm		13 + 25 mm	13 + 25 mm
70	4 mm		9 + 3x10 mm	4 + 10 + 4 + 25 mm	8 + 10 + 25 mm		3x10 + 13 mm	3x10 + 13 mm

A.6 Zylinder mit Handhabe und Anti-Amok Funktion
Cylinder with thumbturn and anti-barricade function
Cylindre à boutonavec fonction débrayable
Knopcilinder, gevarenfunctie

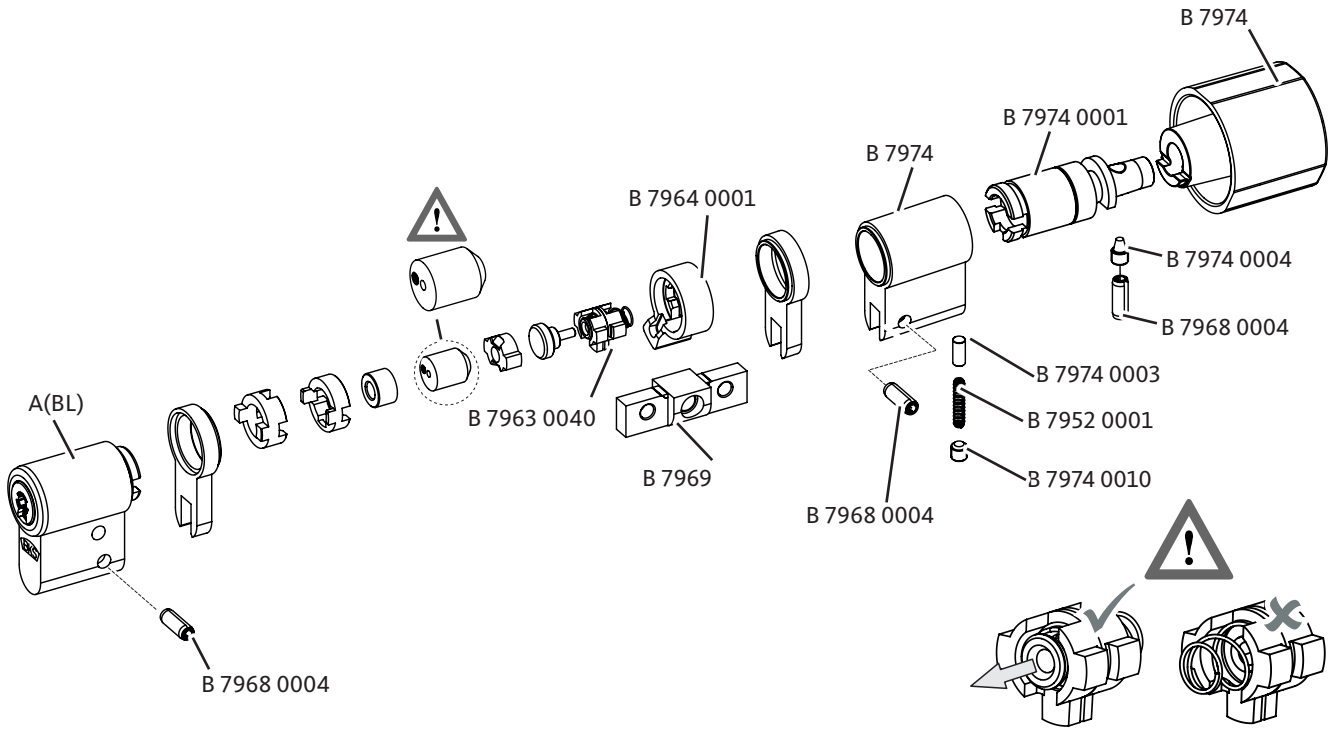

	 B 7974 0030	 B 7962 0001	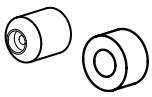 B 7962	 B 7967	 B 7966	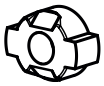 B 7962 0001	 B 7962	 B 7967
BL	**A**				**A / B**	**B**		
27								
31	4 mm			4 mm	4 mm	4 mm		4 mm
35	4 mm	4 mm		2x4 mm	8 mm		8 mm	4 + 4 mm
40	4 mm		9 mm	13 mm	13 mm		13 mm	13 mm
45	4 mm		14 mm	4 + 10 + 4 mm	8 + 10 mm		8 + 10 mm	4 + 4 + 10 mm
50	4 mm		9 + 10 mm	10 + 13 mm	10 + 13 mm		10 + 13 mm	10 + 13 mm
55	4 mm		10 + 14 mm	4 + 2x10 + 4 mm	8 + 2x10 mm		8 + 10 + 10 mm	4 + 4 + 2x10 mm
60	4 mm		9 + 20 mm	4 + 25+ 4 mm	8 + 25 mm		2x10 + 13 mm	2x10 + 13 mm
65	4 mm		14 + 20 mm	13 + 25 mm	13 + 25 mm		13 + 25 mm	13 + 25 mm
70	4 mm		9 + 10 + 20 mm	4 + 10 + 4 + 25 mm	8 + 10 + 25 mm		3x10 + 13 mm	3x10 + 13 mm

A.7 Doppelzylinder, einseitig blind
Double cylinder, one side dummy
Cylindre double entrée, aveugle d'un côté
Dubbele cilinder eenzijdig blind

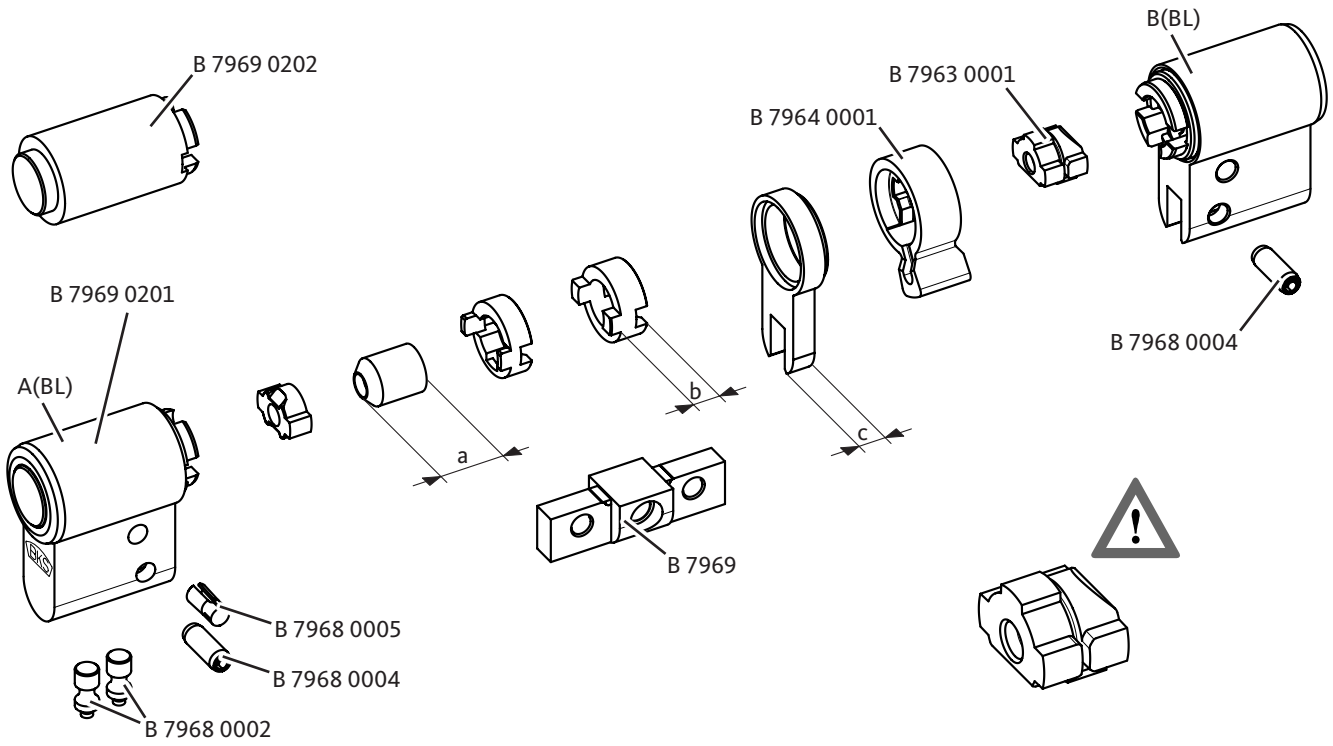

	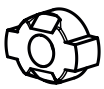 B 7962 0001	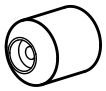 B 7962	 B 7967	 B 7966
		a	**b**	**c**
BL				
27				
31	4 mm		4 mm	4 mm
35		8 mm	4 + 4 mm	8 mm
40		13 mm	13 mm	13 mm
45		8 + 13 mm	4 + 10 + 4 mm	8 + 10 mm
50		10 + 13 mm	10 + 13 mm	10 + 13 mm
55		8 + 10 + 10 mm	4 + 10 + 10 + 4 mm	8 + 10 + 10 mm
60		8 + 25 mm	4 + 4 + 25 mm	13 + 25 mm
65		13 + 25 mm	13 + 25 mm	4 + 25 mm
70		8 + 13 + 25 mm	4 + 10 + 4 + 25 mm	8 + 10 + 25 mm

Notizen | Notes | Notes | Notities

BKS

A.8 Übersicht Einzelteile
Overview of individual components
Vue d'ensemble des pièces détachées
Overzicht afzonderlijke onderdelen

Gehäuse **Body** **Stator** **Cilinderbehuizing**	 **B 7969 0201**	 **B 7974 000X**	 **4530 / 4630**		
Kern **Plug** **Rotor**	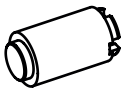 **B 7969 0202**	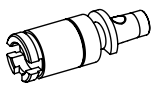 **B 7974 0001 - 27 mm**		**Kernhaltering** **Retaining ring** **Clip lisse** **Kernvastzetring**	 **B 7962 0101**
Gehäuseverlängerung **Body extension** **Rallonge du stator** **Cilinderhuisverlenging**	 **B 7966 0001 - 4 mm** **B 7966 0003 - 10 mm** **B 7966 0004 - 13 mm** **B 7966 0007 - 8 mm** **B 7966 0008 - 25 mm**				
Verbinder **Connector** **Pièce d'assemblage** **Bruggen**	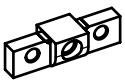 **B 7969**	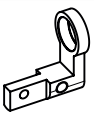 **B 7969**			
Kernverlängerung **Plug extension** **Rallonge du rotor** **Kernverlengstukken**	4 mm  **B 7967 0011**	 **B 7967 0013 - 10 mm** **B 7967 0014 - 13 mm** **B 7967 0017 - 25 mm**			
Schließbart **Cylinder cam** **Panneton** **Meenemer**	 **B 7964 0001**	 **B 7964 0002**	 **B 7964 0003**	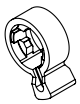 **B 7964 0053**	
Kupplung **Coupling** **Embrayage** **Koppeling**	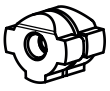 **B 7963 0001**	 **B 7963 0002**	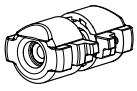 **B 7979 0001**	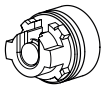 **B 7963 0007**	 **B 7963 0040**

Kupplungsverlängerung **Coupling extension** **Rallonge d'embrayage** **Koppelingsverlenging**	4 mm  **B 7962 0001**	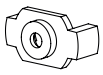 **B 7963 0003**	8,15 mm  **B 7974 0040**	4mm  **B 7974 0020**	4mm  **B 7962 0023**
	 **B 7962 0002 - 8 mm** **B 7962 0004 - 10 mm** **B 7962 0006 - 14 mm** **B 7962 0003 - 9 mm** **B 7962 0005 - 13 mm** **B 7962 0007 - 25 mm**		 **B 7962 0011 - 5 mm** **B 7962 0012 - 10 mm** **B 7962 0013 - 15 mm** **B 7962 0014 - 20 mm**	 **B 7974 0030**	
Zylinderfeder **Cylinder spring** **Ressort de piston** **Cilinderveer**	14 x 2,75 mm  **B 7952 0001**				
Stifte **Pins** **Goupilles** **Pinnen**	9,9 x 3,5 mm  **B 7968 0004**	14 x 3,5 mm  **B 7968 0006**	8 x 3,5  **B 7968 0005**	9,2 x 4  **B 7968 0002**	7 x 3 mm  **B 7974 0003**
Schrauben **Screws** **Vis** **Schroeven**	M4 x 6  **B 7974 0004**	M4 x 4  **B 7974 0010**			

A.9 Übersicht Handhaben
Overview of knobs
Vue d'ensemble des boutons
Overzicht van de knopvormen

BKS-Design-Knauf BKS design knob Bouton design BKS BKS design knop	Knauf mit Griffmulde Knob with recessed handle Bouton accessibilité Knop met vingerprofiel	Drehknopf mt Rändel Knurled knob Bouton moleté Draaiknop met kartel	Farbknauf Ø30 Coloured knob Ø30 Bouton de couleur Ø30 Gekleurde knob Ø30	Farbknauf Ø50 Coloured knob Ø50 Bouton de couleur Ø50 Gekleurde knob Ø50	Sicherheitsknauf aus Edelstahl 'Forensics' knob, stainless steel Poignée de sécurité, acier inoxydable Anti-suïcidaal knop, RVS
B 7974 105X	B 7974 102X	B 7974 100X	B 7974 110X	B 7974 111X	B 7974 1160
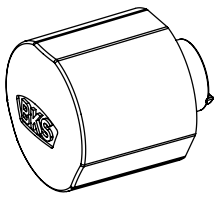	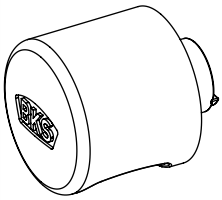	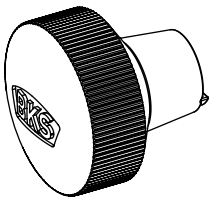		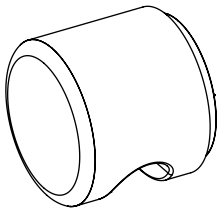	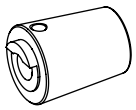

Notizen | Notes | Notes | Notities

Herausgeber | Editor:
BKS GmbH
Heidestr. 71
D-42549 Velbert
Tel. + 49 (0) 20 51 2 01-0
Fax + 49 (0) 20 51 2 01-97 33

www.g-u.com

Fehler, Irrtümer und technische Änderungen vorbehalten.
Errors and omissions reserved. Subject to technical modifications.
Sous réserve d'erreurs et de modifications techniques.
Fouten, vergissingen en technische wijzigingen voorbehouden.

Vorsprung mit System

Securing technology for you