CESentry Elektronik-Zylinder

Hangschloss EB215



EB215
(mit EU-Profilzylinder)

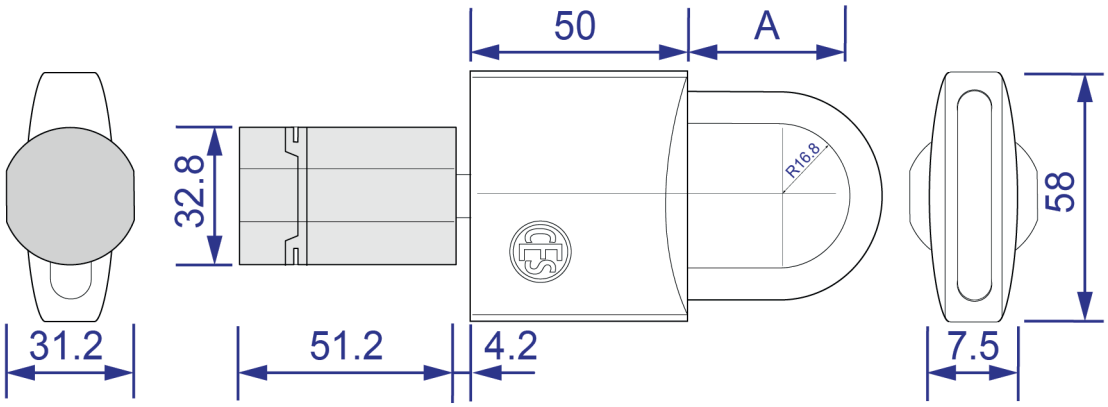

Lichte Bügelhöhe „A“	Ausführung
35	Standard
45	Sonderausführung
55	Sonderausführung
65	Sonderausführung
75	Sonderausführung
105	Sonderausführung
205	Sonderausführung

Alle Angaben in mm

Technische Daten

Artikelbezeichnung	EB215
Verwendung	Das Hangschloss mit Elektronik-Zylinder ermöglicht autorisiertes Öffnen und Verschließen mit RFID-Medium und/oder Smartphone-App (iOS und Android).
Färbungen	Edelstahl-Finish und schwarz
Umgebungsbedingungen/Nutzungsdauer	
Temperaturbereich	–25 °C bis +65 °C bei 0...95% rH nicht kondensierend
Unzulässige Klimate	Nicht geeignet zum Einsatz in korrosiver Atmosphäre (Chlor, Ammoniak, Kalkwasser)
Strom-/ Spannungsversorgung	
Batterien	1 Stück CR123A, Lithium, 3V, 1550 mAh
Batterielebensdauer*	Max. Anzahl der Schließungen pro Batterie: bis zu 100.000
Datenerhalt nach Batterie-entnahme	Datum und Uhrzeit: mind. 15 Minuten Berechtigungen und andere Einstellungen: unbegrenzt
Ganggenauigkeit RTC	ca. 1 Minute pro Jahr für Temperaturbereich -20 bis +60°C
Unterstützte Standards	
Leseverfahren	LEGIC advant / MIFARE® DESFire®
Datenübertragung	Bluetooth® Low Energy
Online-Funk-Frequenz	2,4 GHz IEEE 802.15.4
Leseabstand	bis zu 20 mm
Schnittstellen	OSS-SO
Programmierung	
Offline	über Bluetooth® Low Energy mit Desktop-Writer CESentry über Bluetooth® Low Energy mit Smartphone (iOS / Android)
Online	Online-Netzwerk über Bluetooth® Low Energy mit Gateway (in Vorbereitung)
Datenübertragung	verschlüsselt mit 128 bit/AES
Datenspeicher	
Anzahl Ereignisse	Max. 2.000
Anzahl Transponder	Max. 5.000

*Die Angaben sind gültig bei 20 °C. Abweichende Temperaturen, die Art der Nutzung und die Parametrierung der Schließgeräte können zu stark abweichenden Werten führen.

Technische Änderungen ohne Vorankündigung vorbehalten. BRO2434-1 VA1
WEEE-Reg.-Nr. DE 85643571
MIFARE, MIFARE Classic, MIFARE Ultralight und MIFARE DESFire sind eingetragene Marken von NXP B.V. und werden unter Lizenz verwendet.