AirKey-Zylinder | Hebelzylinder MB19



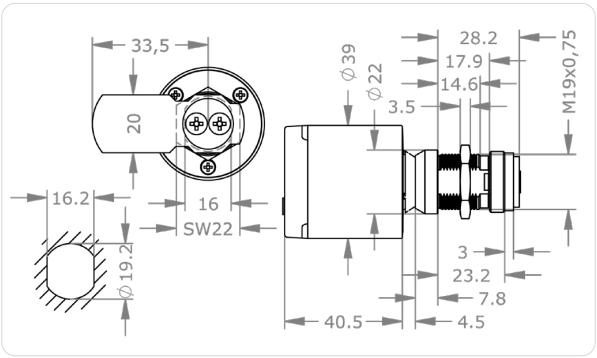

Produktbeschreibung
Der AirKey-Hebelzylinder kann sowohl in Blech, wie Glasvitrinentüren, Behältnissen, bis hin zu Briefkästen im Innen- und Außenbereich verwendet werden und wird mit einem Gewinde (19 mm Durchmesser) und einer Mutter geliefert.

IP65

Technische Information

Zylinderlänge außen A in mm	23 mm
Oberfläche	NI – Nickel | NP – Nickel poliert | MP – Messing poliert
Verlängerte Außenknaufachse	AV05 – 5 mm | AV10 – 10 mm | AV15 – 15 mm
Schließweg	ST[A-H] – Schließwege A-H
Hebel	H[XX][A] – Hebel für Blechkästen und Vitrinen | HB[XX][A] – Hebel für Brieffachanlagen | HB01[A][B] – Hebel waagrecht HB01[A][B] | 0SN - Ohne Schließnase/-hebel
Sicherheitsmerkmale	Verriegelter Hebel | Blockierender Knauf gegen Manipulation | Sollbruchstelle am Außenknauf | Einkupplung nur bei Berechtigung | Ereignisspeicher | Kernziehschutz | integriertes EAL5+-zertifiziertes Secure-Element | ECDSA- und AES-Verschlüsselung
Normen & Richtlinien	CE-geprüft | Schutzart IP65
Technische Einbausituation	Innen- und Außentüren mit höchsten Sicherheitsanforderungen und speziellen Witterungseinflüssen. Standardmäßig mit FVS - Funktion verriegelte Schliessnase
Kompatible Identtechnologien	NFC-Smartcards als Kartenidentmedien, Schlüsselanhänger und Kombischlüssel | Bluetooth 4.0 (BLE) | NFC
Batterie	2 Stück Lithium-Batterien CR2 | bis zu 30.000 Zyklen
Signalisierung	Optisch + akustisch
Einsatzbedingungen	Umgebungstemperatur –20 °C bis +55 °C (abhängig von Batterie) | Luftfeuchtigkeit < 90 %, nicht kondensierend | für 100.000 Zyklen | Min. Dornmaß 35 mm | Schutzart IP65
Ereignisspeicher	Die letzten 1.000 Ereignisse
Schnittstellen	BLE | NFC | Verbindung mit dem Notstromgerät
Lieferumfang	AirKey-Zylinder | Zylinder-Befestigungsmutter | 2 Stück Lithium-Batterien CR2 | Montageanleitung | Wichtige Hinweise

Anwendungsbeispiele



Anschlagsvitrine
Der AirKey-Hebelzylinder eignet sich hervorragend für den Einbau in Glasvitrinen.



Briefkasten
Für den Einsatz in Briefkästen im Innen - und Außenbereich konzipiert.

Bestellen

Produktcode	E.A.HB.MB19.23.[Oberfläche].FVS.[Option]
Beispiel	E.A.HB.MB19.23.NI.FVS.AV05.STA.H7233

AirKey-Produktkatalog | Druckfehler und technische Änderungen vorbehalten.

AirKey-Zylinder | Hebelzylinder MB22



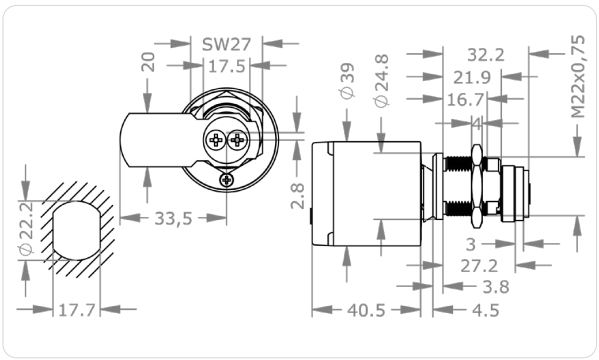

Produktbeschreibung
Der AirKey-Hebelzylinder kann sowohl in Blech, wie Glasvitrinentüren, Behältnissen, bis hin zu Briefkästen im Innen- und Außenbereich verwendet werden und wird mit einem Gewinde (22 mm Durchmesser) und einer Mutter geliefert.

IP65

Technische Information

Zylinderlänge außen A in mm	27 mm
Oberfläche	NI – Nickel | NP – Nickel poliert | MP – Messing poliert
Verlängerte Außenknaufachse	AV05 – 5 mm | AV10 – 10 mm | AV15 – 15 mm
Schließweg	ST[A-H] – Schließwege A-H
Hebel	H[XX][A] – Hebel für Blechkästen und Vitrinen | HB[XX][A] – Hebel für Brieffachanlagen | HB01[A][B] – Hebel waagrecht HB01[A][B] | 0SN - Ohne Schließnase/-hebel
Sicherheitsmerkmale	Verriegelter Hebel | Blockierender Knauf gegen Manipulation | Sollbruchstelle am Außenknauf | Einkupplung nur bei Berechtigung | Ereignisspeicher | Kernziehschutz | integriertes EAL5+-zertifiziertes Secure-Element | ECDSA- und AES-Verschlüsselung
Normen & Richtlinien	CE-geprüft | Schutzart IP65
Technische Einbausituation	Innen- und Außentüren mit höchsten Sicherheitsanforderungen und speziellen Witterungseinflüssen. Standardmäßig mit FVS - Funktion verriegelte Schliessnase
Kompatible Identtechnologien	NFC-Smartcards als Kartenidentmedien, Schlüsselanhänger und Kombischlüssel | Bluetooth 4.0 (BLE) | NFC
Batterie	2 Stück Lithium-Batterien CR2 | bis zu 30.000 Zyklen
Signalisierung	Optisch + akustisch
Einsatzbedingungen	Umgebungstemperatur –20 °C bis +55 °C (abhängig von Batterie) | Luftfeuchtigkeit < 90 %, nicht kondensierend | für 100.000 Zyklen | Min. Dornmaß 35 mm | Schutzart IP65
Ereignisspeicher	Die letzten 1.000 Ereignisse
Schnittstellen	BLE | NFC | Verbindung mit dem Notstromgerät
Lieferumfang	AirKey-Zylinder | Zylinder-Befestigungsmutter | 2 Stück Lithium-Batterien CR2 | Montageanleitung | Wichtige Hinweise

Anwendungsbeispiele



Sicher im Spind
Dieser Hebelzylinder ermöglicht ein sicheres Verschließen von Spinden in Garderobenanlagen.



Briefkasten
Für den Einsatz in Briefkästen im Innen - und Außenbereich konzipiert.

Bestellen

Produktcode	E.A.HB.MB22.27.[Oberfläche].FVS.[Option]
Beispiel	E.A.HB.MB22.27.NI.FVS.AV05.STA.H7233

AirKey-Produktkatalog | Druckfehler und technische Änderungen vorbehalten.

AirKey-Zylinder | Hebelzylinder MB27



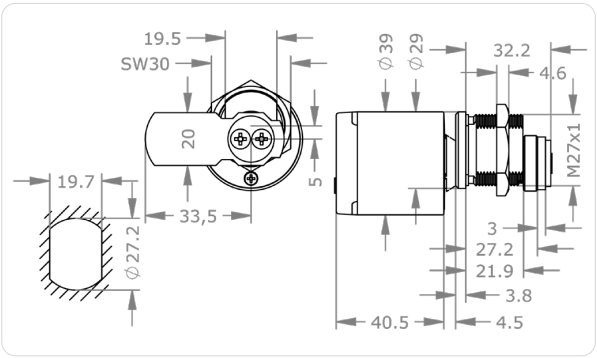

Produktbeschreibung
Der AirKey-Hebelzylinder kann sowohl in Blech, wie Glasvitrinentüren, Behältnissen, bis hin zu Briefkästen im Innen- und Außenbereich verwendet werden und wird mit einem Gewinde (27 mm Durchmesser) und einer Mutter geliefert.

IP65

Technische Information

Zylinderlänge außen A in mm	27 mm
Oberfläche	NI – Nickel | NP – Nickel poliert | MP – Messing poliert
Verlängerte Außenknaufachse	AV05 – 5 mm | AV10 – 10 mm | AV15 – 15 mm
Schließweg	ST[A-H] – Schließwege A-H
Hebel	H[XX][A] – Hebel für Blechkästen und Vitrinen | HB[XX][A] – Hebel für Brieffachanlagen | HB01[A][B] – Hebel waagrecht HB01[A][B] | 0SN - Ohne Schließnase/-hebel
Sicherheitsmerkmale	Verriegelter Hebel | Blockierender Knauf gegen Manipulation | Sollbruchstelle am Außenknauf | Einkupplung nur bei Berechtigung | Ereignisspeicher | Kernziehschutz | integriertes EAL5+-zertifiziertes Secure-Element | ECDSA- und AES-Verschlüsselung
Normen & Richtlinien	CE-geprüft | Schutzart IP65
Technische Einbausituation	Innen- und Außentüren mit höchsten Sicherheitsanforderungen und speziellen Witterungseinflüssen. Standardmäßig mit FVS - Funktion verriegelte Schliessnase
Kompatible Identtechnologien	NFC-Smartcards als Kartenidentmedien, Schlüsselanhänger und Kombischlüssel | Bluetooth 4.0 (BLE) | NFC
Batterie	2 Stück Lithium-Batterien CR2 | bis zu 30.000 Zyklen
Signalisierung	Optisch + akustisch
Einsatzbedingungen	Umgebungstemperatur –20 °C bis +55 °C (abhängig von Batterie) | Luftfeuchtigkeit < 90 %, nicht kondensierend | für 100.000 Zyklen | Min. Dornmaß 35 mm | Schutzart IP65
Ereignisspeicher	Die letzten 1.000 Ereignisse
Schnittstellen	BLE | NFC | Verbindung mit dem Notstromgerät
Lieferumfang	AirKey-Zylinder | Zylinder-Befestigungsmutter | 2 Stück Lithium-Batterien CR2 | Montageanleitung | Wichtige Hinweise

Anwendungsbeispiele



Verteilerschank
Mit diesem Hebelzylinder können selbst technische Verteilerschränke in die Schließanlage integriert werden.



Briefkasten
Für den Einsatz in Briefkästen im Innen - und Außenbereich konzipiert.

Bestellen

Produktcode	E.A.HB.MB27.27.[Oberfläche].FVS.[Option]
Beispiel	E.A.HB.MB27.27.NI.FVS.AV05.STA.H7233

AirKey-Produktkatalog | Druckfehler und technische Änderungen vorbehalten.