# VSX 51
# 5087147






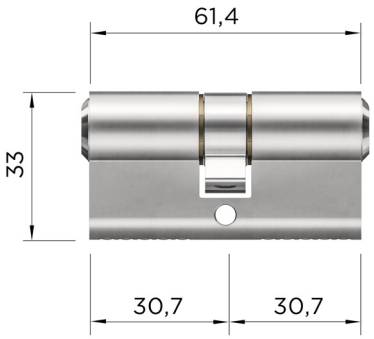


Profil-Doppelzylinder, beidseitig schließbar

| Produktdetails | |
|---|---|
| Produktklassen ZO | Mech. Zutrittsorganisation |
| Baureihe | keyTec VSX |
| Produktart | Mechanische Zylinder |
| Zylinderbauform | Profil-Doppelzylinder |
| Zylindertyp | 51 |
| Grundlänge A (außen) | 30.7 mm |
| Grundlänge B (innen) | 30.7 mm |
| Grundlänge C (gesamt) | 61.4 mm |
| Gesamtlänge maximal | 161.4 mm |
| Zylindergruppe | Serienzylinder |
| Funktionen | Not- und Gefahrenfunktion |
| Lieferumfang | Schlüssel je nach Anlagenart, Sicherungskarte, Stulpschraube, Zylinder |

| Produktvarianten | |
|---|---|
| Zylinderfärbung | Nickel, Messing matt, Messing poliert |
| Sicherheitsausstattung Option | BN3, ARS, BN, BS, BW, DA |
| Schließungseigenschaft | Nach Nummer (NR) |
| Länge A | 30 mm, 35 mm, 40 mm, 45 mm, 50 mm, 55 mm, 60 mm, 65 mm, 70 mm, 75 mm, 80 mm |
| Länge B | 30 mm, 35 mm, 40 mm, 45 mm, 50 mm, 55 mm, 60 mm, 65 mm, 70 mm, 75 mm, 80 mm |

| Baureihendetails | |
|---|---|
| Profilart | Werksprofil (keyTec) |
| Zylinderwerkstoff | Messing |
| Zylinderveredelung | korrosionsgeschützt |
| Anzahl gefederter Zuhaltungen | 6 |
| Anzahl Radialstifte | 10 |
| Anzahl Schließebenen | 2 |
| Schlüsseleinschub | vertikal |
| Schlüsselbetätigung | konventioneller Schlüssel |
| Normen / Zertifikate | DIN EN 1303, DIN 18252, SKG |
| Patentschutz | patentrechtlich geschützt |
| Sicherungskarte | ja |
| Schlüsselwerkstoff | Neusilber |
| Schlüsselanzahl EGS | 3 |
| Schlüsselanzahl GHS | 1 |

# VSX 51
# 5087147

| Baureihendetails | |
|---|---|
| Schlüsselanzahl HS | 1 |
| Schlüsselanzahl Z-Anlagen | 1 |
| Schließungsart | Einzelgesicherte Schließung, Zentralzylinder-Anlage, Hauptschlüssel-Anlage, Generalhauptschlüssel-Anlage |

# VSX 51
# 5087147

**Hinweis:**
Schlüssel kann zur Kupplungsfindung funktionsbedingt bis zu 355° leer drehen.
**Hinweis:**
Für den Einsatz in Antipanik-Mehrfachverriegelungen nach Prüfrichtlinie (FZG) nicht geeignet.

**Technische Änderungen vorbehalten.**

# VSX 51
# 5087147

## Legende

Richtlinien für Schließanlagen, Anforderungen und Prüfmethoden

**ARS (Abreißschutz)**

Der Abreißschutz (Formteil aus Stahl) stabilisiert den Schließzylinder im Bereich der Stulpbohrung. Das Abbrechen / Herausreißen eines Schließzylinders aus der Tür wird durch die Zusatzvariante Abreißschutz (ARS) erschwert.

**Anlage (GHS, HS, Z)**

Schließzylinder mit Sicherungskarte. Kombination von Schließzylindern und zugehörigen Schlüsseln mit unterschiedlichen Schlüssel- und Kernprofilen, die untereinander in schließhierarchischem Bezug stehen. Eine Schließanlage dient nicht nur zum Verriegeln einer Tür, sondern vielmehr zur Organisation in z.B. einer Unternehmensstruktur.
Die Sicherungskarte dient gegenüber dem Winkhaus Fachhaändler und Winkhaus als Legitimation für die Nachbestellung von anlagenbezogenen Winkhaus Schließkomponenten.

**Anzahl Radialstifte**

Radialstifte sind zusätzliche seitliche Abfragestifte in einer weiteren Schließreihe. Der Schlüssel muss über Kalottenbohrungen verfügen, die bei Betätigung des Zylinders abgefragt werden.

**BN (SKG**)**

Bohr- und Ziehschutz nach SKG**, A- und B-Seite, mit entsprechender stirnseitiger Kennzeichnung auf dem Zylinder.

**BN3 (SKG***)**

Bohr- und Ziehschutz nach SKG***, A-Seite, mit entsprechender stirnseitiger Kennzeichnung auf dem Zylinder.

**BS**

Bohrschutz Basis A-Seite.

**BW**

Bohrschutz Basis A- und B-Seite

**DA (DIN-Ausstattung)**

Bohr- und Ziehschutz nach DIN/EN A-Seite.

**DIN EN 1303**

Schlösser und Baubeschläge - Schließzylinder für Schlösser - Anforderungen und Prüfverfahren

**Einzelgesicherte Schließung**

Schließzylinder mit Sicherungskarte. Geeignet für die Einzelschließung, bei der sämtliche Schließzylinder mit demselben Schlüssel zu betätigen sind, ohne den darüber hinausgehenden hierarchischen Funktionsbereich einer Schließanlage.

**Gesamtlänge maximal**

Die "Gesamtlänge maximal" ist die maximal lieferbare Länge des Zylinders.

**Grundlänge A (außen)**

Die Grundlänge A ist die zur Außenseite (A-Seite) gerichtete kürzeste lieferbare Länge.

# VSX 51
# 5087147

**Grundlänge B (innen)**
Die Grundlänge B ist die zur Innenseite (B-Seite) gerichtete kürzeste lieferbare Länge.
**Grundlänge C (gesamt)**
Die Grundlänge C ist die kürzeste Gesamtlänge des Zylinders und setzt sich aus der Grundlänge A und Grundlänge B zusammen.
**NR (nach Nummer)**
Bestellung nach Nummer zu einer bestehenden Schließung.
**Normen / Zertifikate auf Baureihenebene**
Hier werden alle Normen und Zertifikate aufgeführt, die für eine Baureihe vorliegen. Die Klassifizierung einzelner Produkte, z.B. nach bestimmten Normen, finden Sie an jedem Artikel.
**Not- und Gefahrenfunktion**
Zylinder kann bei verdreht steckendem Schlüssel von der Gegenseite nur mit speziellem Gefahrenschlüssel geschlossen werden. Nicht lieferbar für Kurz-, Knauf-, Antipanik-, Rundzylinder
und Vorhängeschlösser, einseitig blinde und beidseitig schließende Zylinder.
**Schließungsart**
Eine Schließanlage dient nicht nur zum Verriegeln einer Tür, sondern vielmehr zur Organisation in z.B. einer Unternehmensstruktur. Durch die Kombination von Schließzylindern und zugehörigen Schlüsseln, die untereinander in funktionalem Bezug stehen, können verschiedene Hierarchien abgebildet werden. Die Schließberechtigungen können beispielsweise der Organisationstruktur eines Betriebes angepasst werden. Die Auswahl der für Ihre Anwendung passenden Schließungsart übernehmen wir im Rahmen der Technisierung Ihrer Schließanlage, sofern Sie eine Schließhierarchie benötigen.
**Schlüsselanzahl**
Anzahl der mitgelieferten Schlüssel bei der entsprechenden Schließungsart.
**Sicherheitsausstattung optional**
Die Zylinder werden serienmäßig mit bestimmten Sicherheitsausstattungen (z.B. Bohrschutz) ausgeliefert. Optional können Zylinder mit verschiedenen Sicherheitsausstattungen geliefert werden.

# VSX 51
# 5087147

**Sicherungskarte**
Winkhaus Schließanlagen oder einzeln gesicherte Schließungen (EGS) werden mit einem Legitimationsausweis in Form einer Sicherungskarte ausgeliefert. Die Sicherungskarte berechtigt seinen Inhaber gegenüber Winkhaus, Einzelzylinder, Schlüssel, Schließpläne oder Schließplandaten zu der bezeichneten Schließanlage bzw. einzelgesicherten Schließung (EGS) zu bestellen und wird beim Fachhändler vorgelegt, der sich für Sie gegenüber Winkhaus legitimiert. Jede Sicherungskarte die Daten der Schließanlage und ermöglicht dem Fachhändler eine elektronische Bestellung bei Winkhaus.

Falls eine Sicherungskarte verloren geht, besteht die Möglichkeit eine Ersatz-Sicherungskarte über den Handel zu bestellen. Diese wird bei entsprechender Legitimation ausgestellt. Die bisherige Karte verliert ihre Gültigkeit. Ab diesem Zeitpunkt können ausschließlich mit der neuen Karte Bestellungen zur Schließanlage getätigt werden.

**VdS 2156-1**
VdS-Richtlinien für mechanische Sicherungseinrichtungen Schließzylinder mit Einzelsperrschließung, Anforderungen und Prüfmethoden