EVVA
access to security

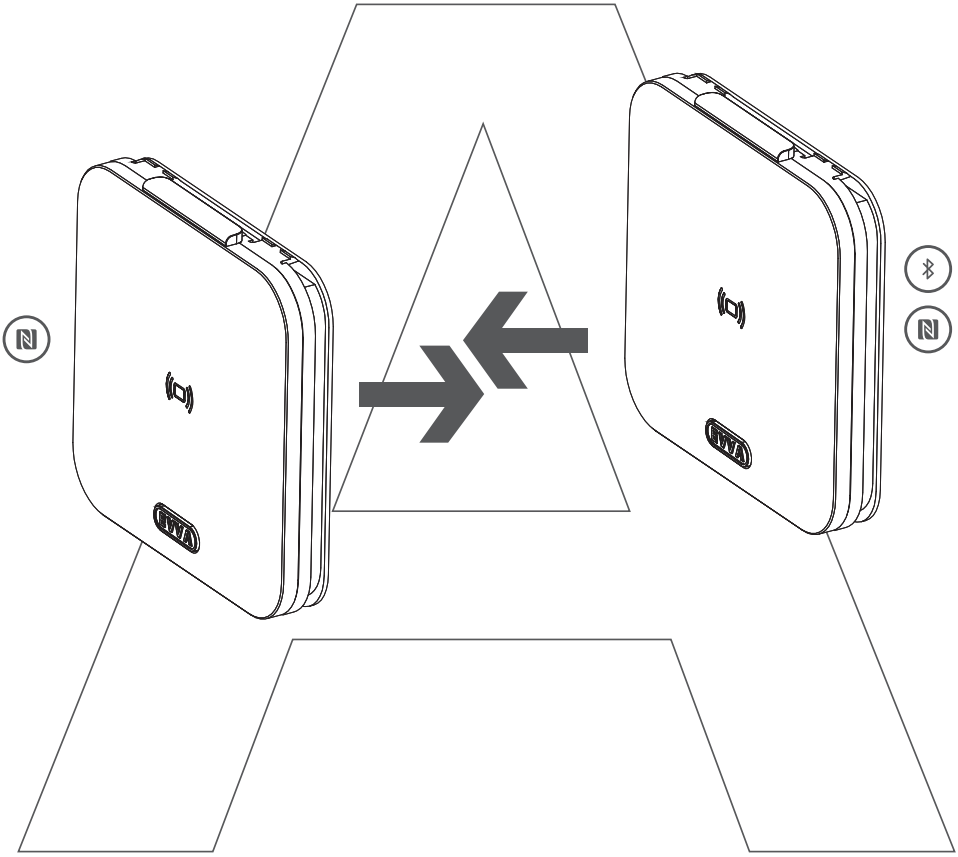

AirKey

W.TD.MTA.A.WT.V1.LN.SN





1×

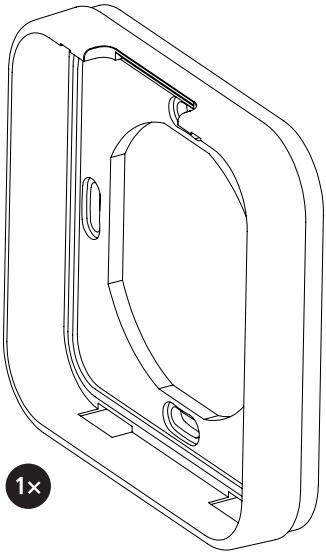

1×



4×

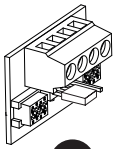

1×

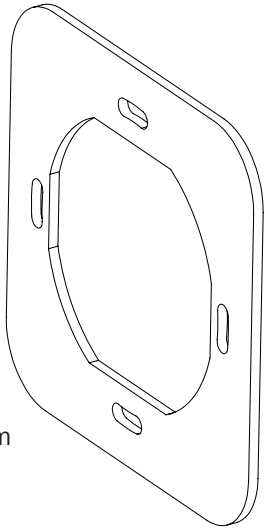

1×

2 mm

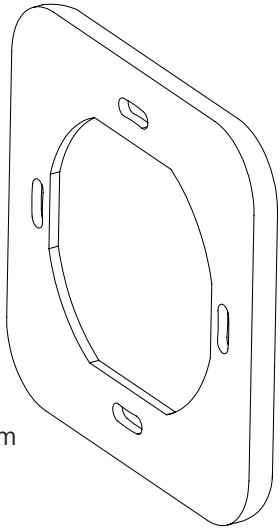

1×

4 mm

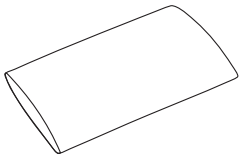

1×



1×

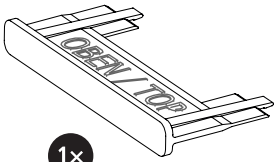

1×

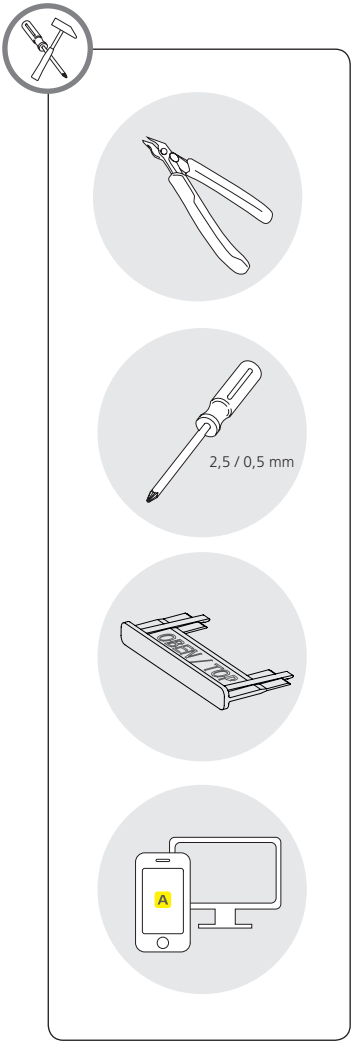
2,5 / 0,5 mm
A

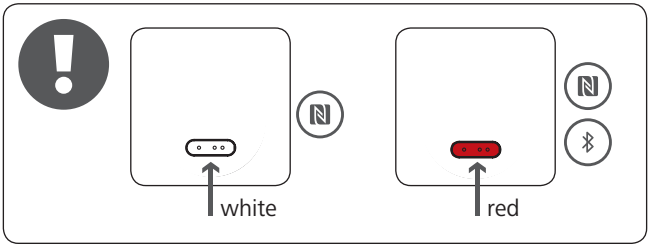
white
red

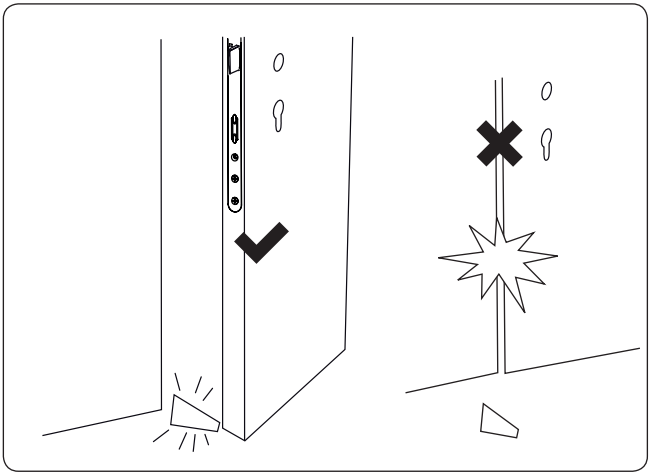

1 https://airkey.evva.com

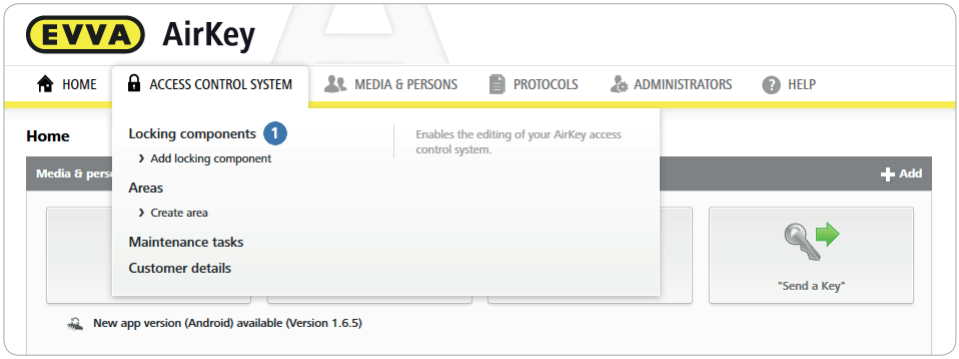

(DE) Klicken Sie im Hauptmenü auf Schließanlage –> Schließkomponenten 1.
(EN) In the main menu, click Locking system -> Locking components 1.
(FR) Allez au menu principal et cliquez sur Installation de fermeture –> Composants de fermeture 1.
(IT) Dal menu principale fare clic su Sistema di chiusura –> Componenti di chiusura 1.
(NL) Klik in het hoofdmenu op Sluitsysteem -> Sluitcomponenten 1.
(PL) W menu głównym kliknąć opcje System zamknięć –> Elementy zamykające 1.
(SK) Kliknite v hlavnom menu na Uzamykací systém –> Uzamykacie komponenty 1.
(CZ) Klikněte v hlavním menu na položky Uzamykací systém –> Uzamykací komponenty 1.

2

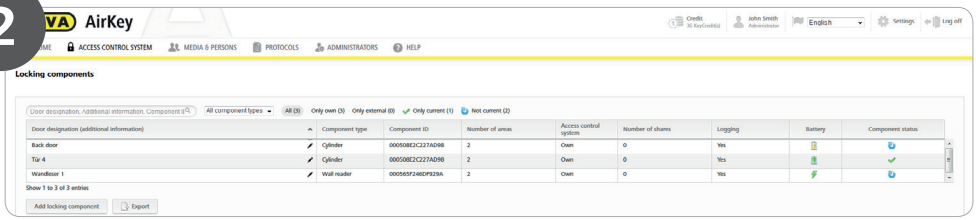

(DE) Wählen Sie aus der Liste der Schließkomponenten jene Wandleser aus, deren Leseeinheit getauscht werden soll.
(EN) Use the locking components list to select the wall readers where you would like to replace the reader unit.
(FR) Sélectionnez dans la liste des composants de fermeture chaque lecteur mural, l'unité de lecture doit être remplacé (e).
(IT) Dall'elenco dei componenti di chiusura selezionare il lettore murale il cui lettore deve essere sostituito.
(NL) Kies in het overzicht van de sluitcomponenten de betreffende wandlezer uit waarvan de leeseenheid moet worden vervangen.
(PL) Wybrać z listy elementów zamykających te czytniki naścienne, w których należy wymienić moduł czytnika.
(SK) Zvoľte zo zoznamu uzamykacích komponentov tie nástenné čítačky, ktorých čítacia jednotka sa majú vymeniť.
(CZ) V seznamu uzamykacích komponent zvolte ty nástěnné čtecí jednotky, jejichž čtecí jednotka se mají vyměnit.

3

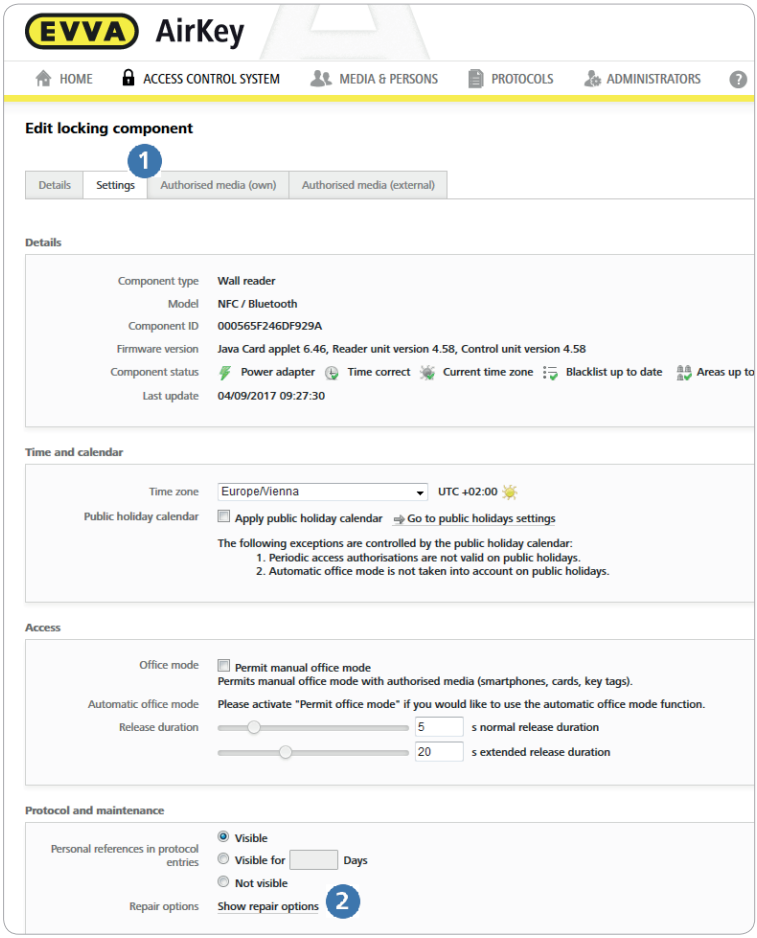

(DE) Klicken Sie im Tab „Einstellungen“ 1 auf den Link „Reparaturoptionen anzeigen“ 2.
(EN) In the „Settings“ tab 1, click the „Show repair options“ link 2.
(FR) Cliquez dans l’onglet « Paramètres » 1 sur le lien « Afficher les options de réparation » 2.
(IT) Nella scheda „Impostazioni“ 1 fare clic sul link „Visualizza opzioni di riparazione“ 2.
(NL) Klik in de tab „Instellingen“ 1 op de link „Herstelopties weergeven“ 2.
(PL) W zakładce „Ustawienia” 1 kliknąć link „Wyświetl opcje naprawy”2.
(SK) Kliknite na karte „Nastavenia“ 1 na odkaz „Zobraziť možnosti opravy“ 2.
(CZ) Klikněte na kartě „Nastavení“ 1 na odkaz „Zobrazit možnosti opravy“ 2.

4

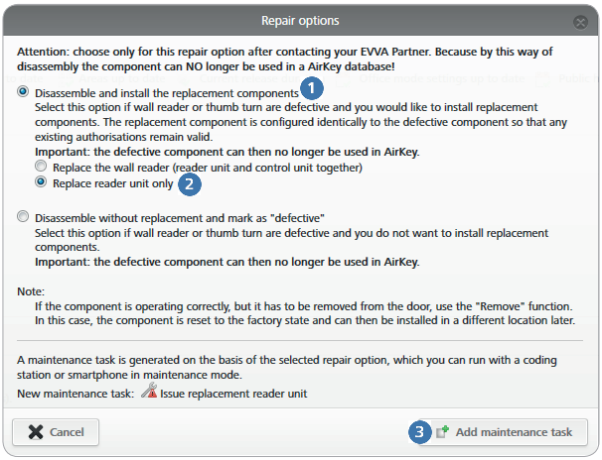

(DE) Wählen Sie im Dialog „Reparaturoptionen“ unter „Ausbauen und Ersatzkomponenten einbauen“ (1) den Radio-Button „Nur Leseeinheit wechseln“ (2). Abschließend klicken Sie auf die Schaltfläche „Wartungsaufgabe hinzufügen“ (3) Die Wartungsaufgabe „Ersatzleseeinheit ausstellen“ wurde erstellt.

(EN) In the „Repair options“ dialogue, under „Remove and install replacement component“ (1), activate the „Replace reader unit only“ radio button (2). As a final step, click the „Add maintenance task“ button (3) The „Issue replacement reader unit“ maintenance task has been created.

(FR) Dans la boîte de dialogue « Options de réparation », sélectionnez sous « Démonter et monter des composants de rechange » (1) le bouton radio « Remplacer uniquement l’unité de lecture » (2). Cliquez ensuite sur le bouton « Ajouter une tâche d’entretien » (3). La tâche d’entretien « Délivrer une unité de lecture de rechange » a été créée.

(IT) Nella finestra di dialogo „Opzioni di riparazione“ sotto „Smontaggio e montaggio dei componenti di ricambio“ (1) selezionare il pulsante di scelta rapida „ Sostituisci solo lettore „ (2). Fare quindi clic sul pulsante „Aggiungi attività di manutenzione“ (3). Viene creata l’attività di manutenzione „ Rilascia lettore di ricambio „.

(NL) Kies in de dialoog „Herstelopties“ onder „Demonteren en vervangende componenten inbouwen“ (1) de radioknop „ Alleen leeseenheid vervangen „ (2). Vervolgens klikt u op de knop „Onderhoudstaak toevoegen“ (3) De onderhoudstaak „Vervangende leeseenheid verstrekken“ is aangemaakt.

(PL) W oknie dialogowym „Opcje naprawy” w polu „Demontaż i montaż komponentów zamiennych” (1) wybrać opcję „Wymień wyłącznie moduł czytnika” (2). Następnie kliknąć przycisk „Dodaj zadanie konserwacyjne” (3) Zadanie konserwacyjne „Utwórz zamienny moduł czytnika” zostało utworzone.

(SK) Zvoľte v dialógu „Možnosti opravy“ v rámci „Vymontovanie a namontovanie náhradných komponentov“ (1) rádiové tlačidlo „Vymeniť iba čítaciu jednotku“ (2). Následne kliknite na tlačidlo „Pridať údržbovú úlohu“ (3) Údržbová úloha „Vytvoriť náhradnú čítaciu jednotku“ bola vytvorená.

(CZ) V dialogu „Možnosti opravy“ zvolte v položce „Vymontovat a instalovat náhradní komponentu“ (1) přepínač „Vyměnit pouze čtecí jednotku“ (2). Nakonec klikněte na tlačítko „Přiřadit úkon údržby“ (3) Byl vytvořen úkon údržby „Vystavit náhradní čtecí jednotku“.

5

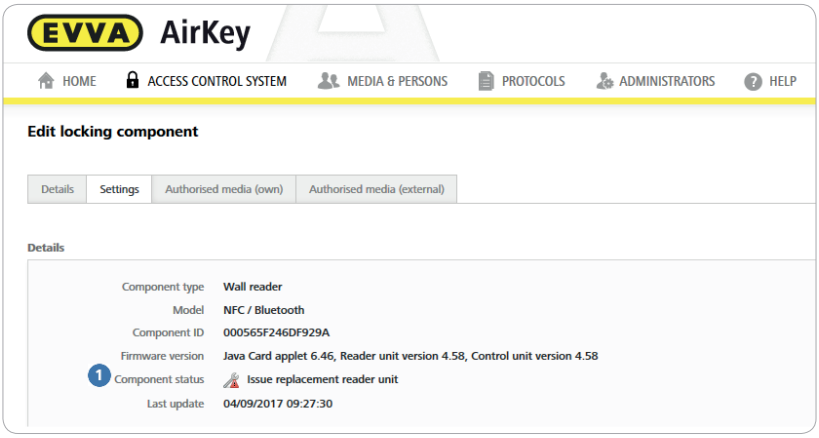

(DE) Im Tab „Einstellungen“ hat sich der Komponentenstatus (1) geändert.
(EN) The component status (1) has changed in the „Settings“ tab.
(FR) L’état du composant (1) s’est modifié dans l’onglet « Paramètres ».
(IT) Nella scheda „Impostazioni“ lo stato del componente (1) risulta modificato.
(NL) In de tab „Instellingen“ is nu de componentenstatus (1) veranderd.
(PL) W zakładce „Ustawienia“ stan komponentu (1) został zmieniony.
(SK) Na karte „Nastavenia“ sa zmenil stav komponentu (1).
(CZ) Na kartě „Nastavení“ se změnil stav komponenty (1).

6

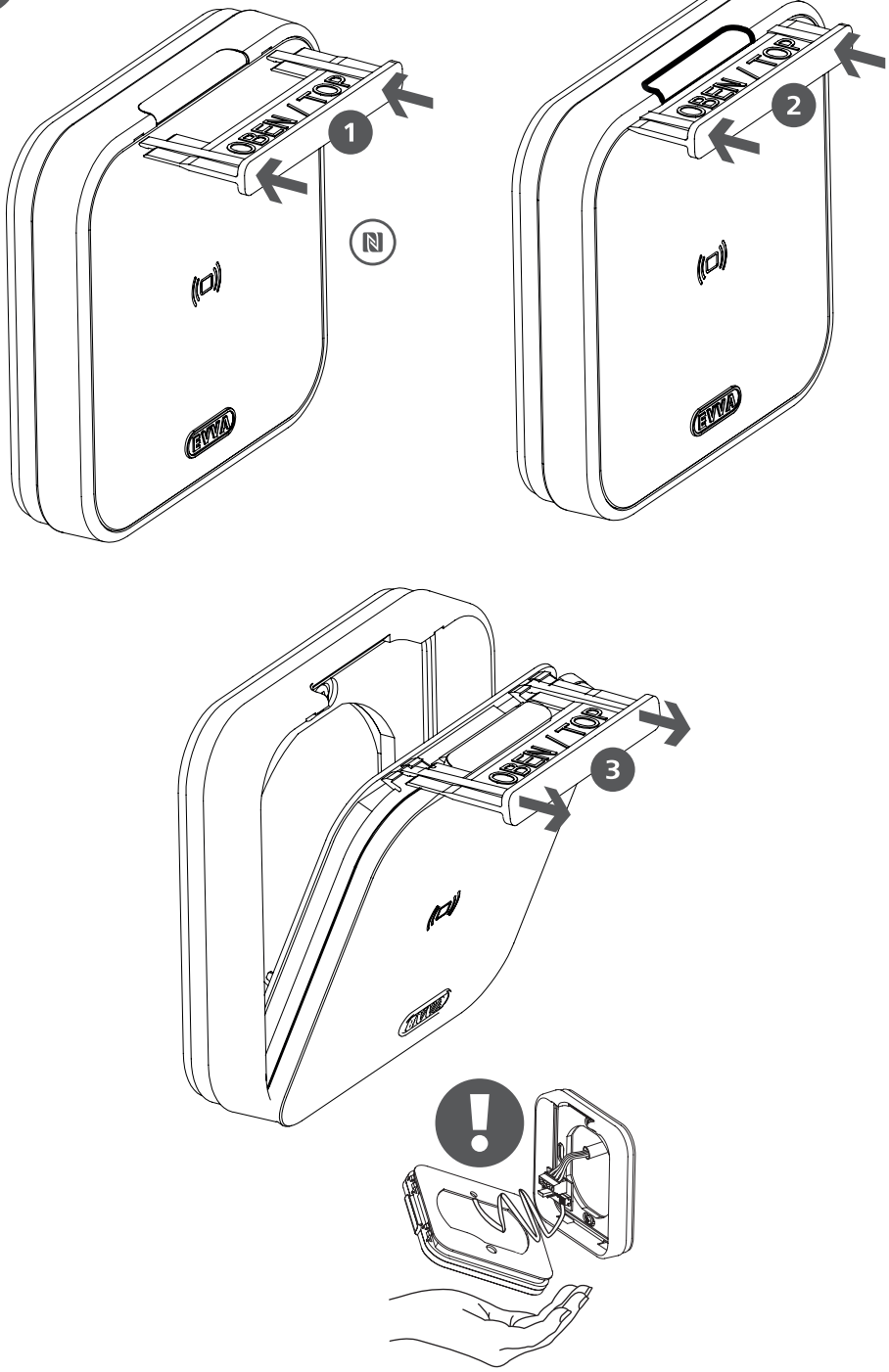

7



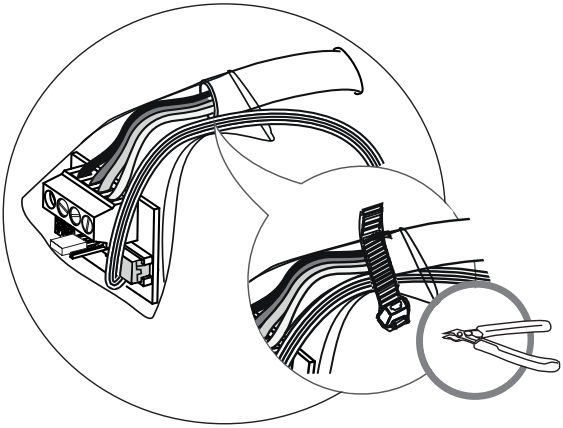

8

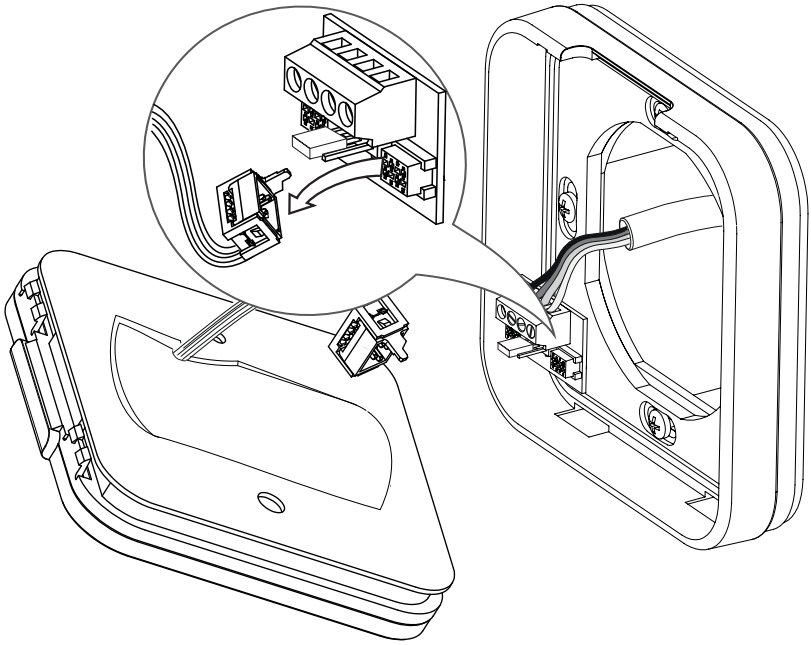

9

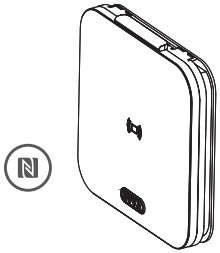





EVVA
access to security

Appropriate disposal by EVVA

10

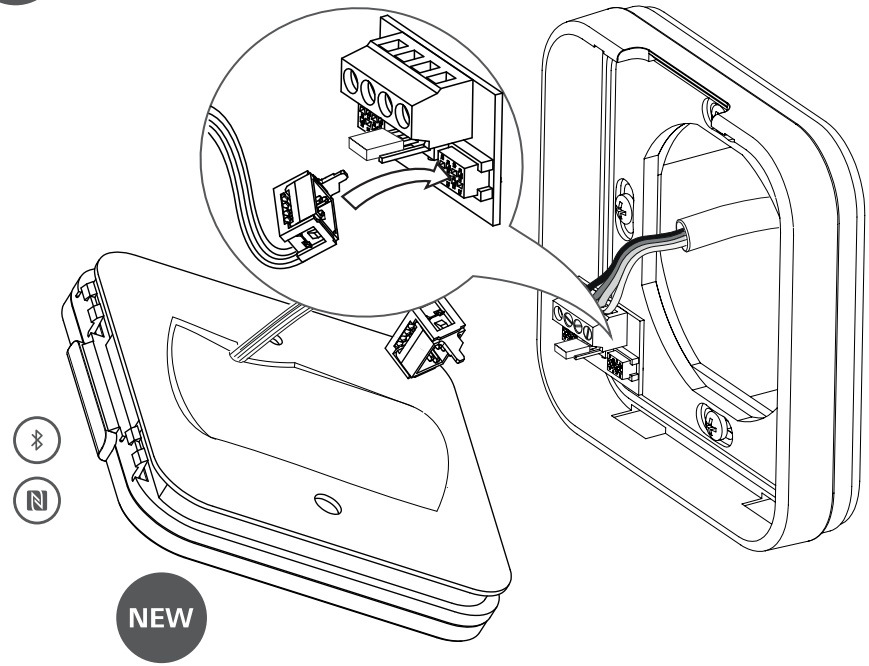

NEW

11

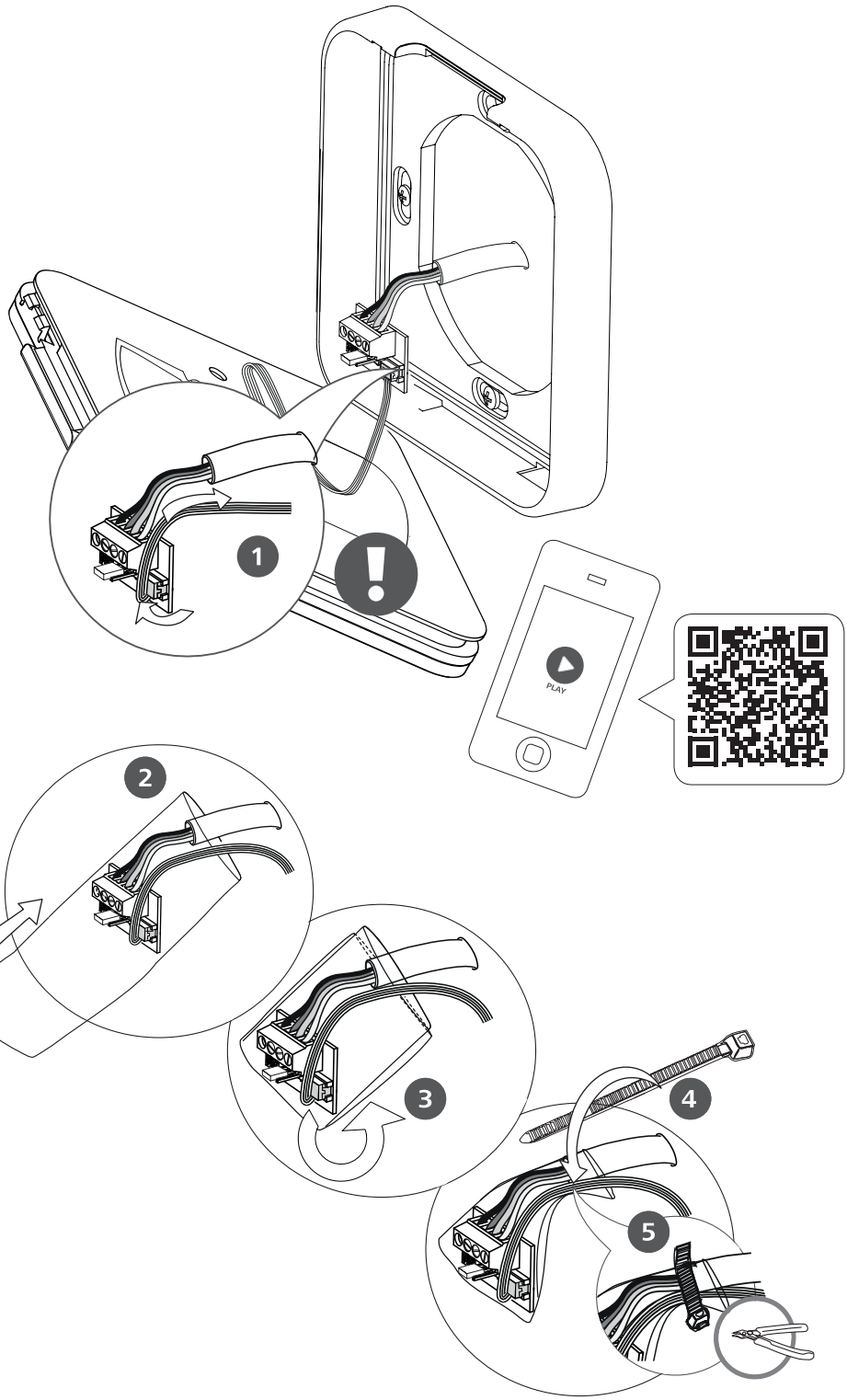

12

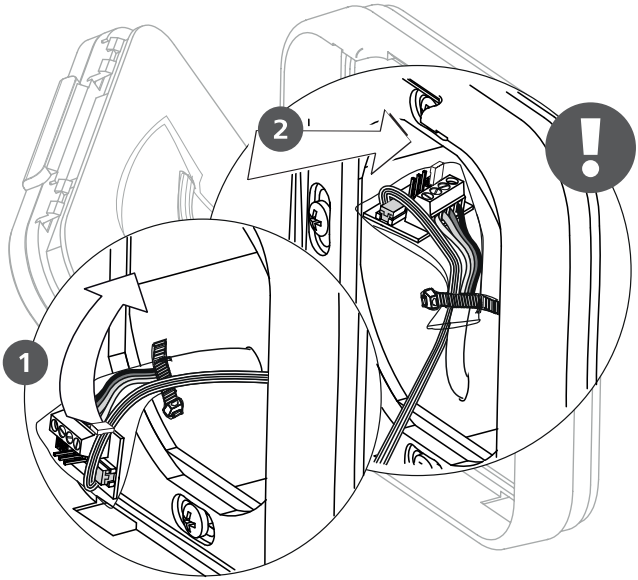

13

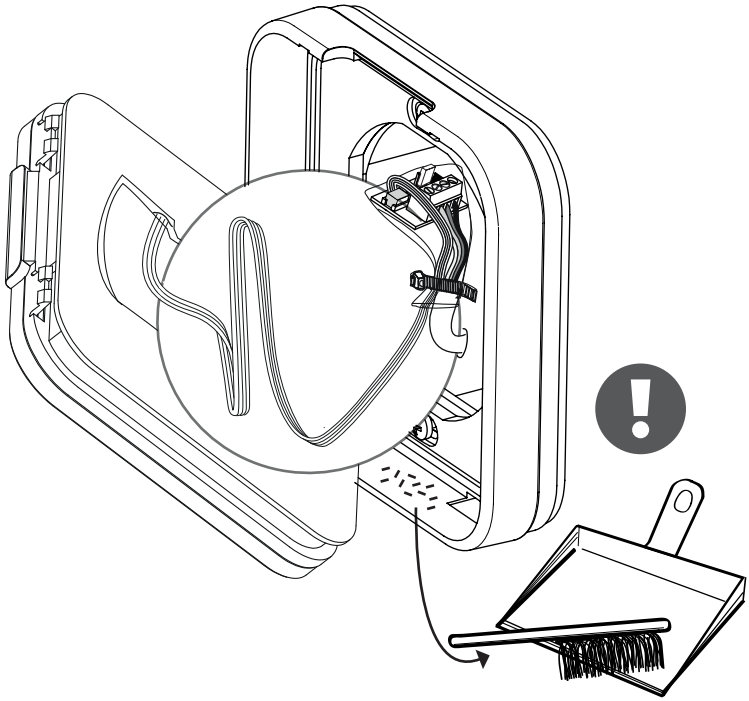

14

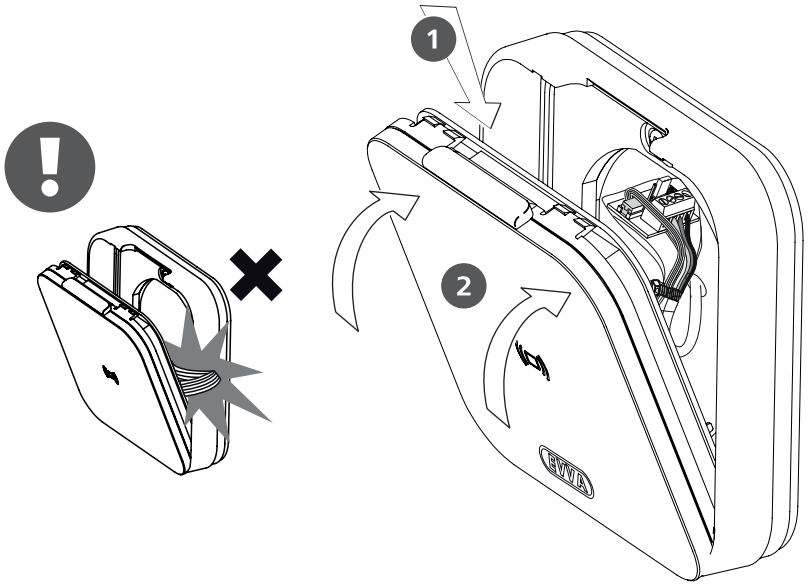

15

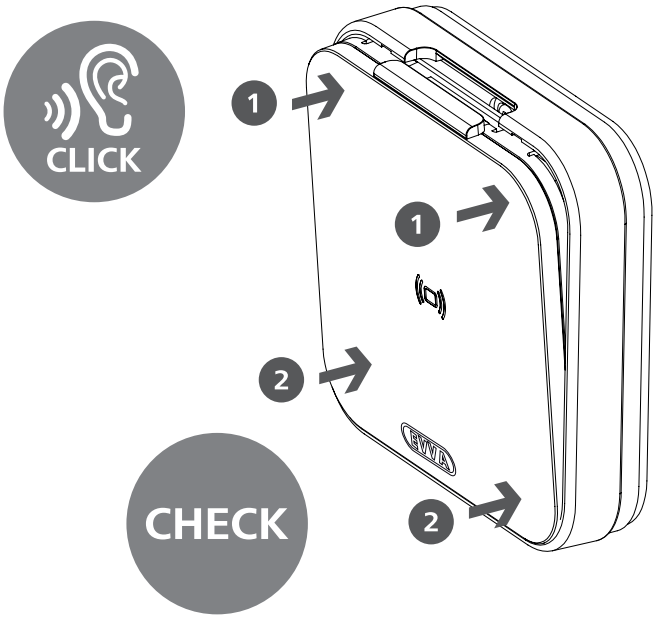

16

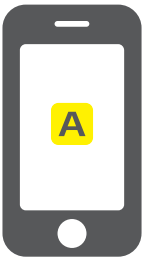

AirKey App

17

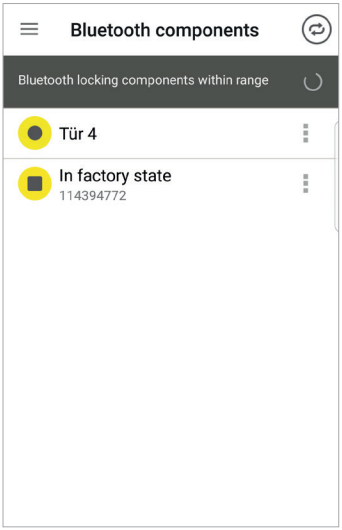

(DE) Öffnen Sie die AirKey-App. Smartphone muss eine Wartungsberechtigung für die Schließanlage haben.
(EN) Open the AirKey app. The smartphone must have been granted a maintenance authorisation for the locking system.
(FR) Ouvrez l'application AirKey-App. Le smartphone doit disposer d'une autorisation d'entretien pour l'installation de fermeture
(IT) Aprire l'app AirKey. Lo smartphone deve disporre di un'autorizzazione di manutenzione per il sistema di chiusura.
(NL) Roep de AirKey-app op. De smartphone moet over onderhoudsrechten voor het sluitsysteem beschikken.
(PL) Uruchomić aplikację AirKey. Smartfon musi mieć uprawnienie do konserwacji dla danego systemu zamknięć.
(SK) Otvorte aplikáciu AirKey. Smartphone musí mať údržbové oprávnenie pre uzamykací systém.
(CZ) Otevřete aplikaci AirKey. Smartphone musí mít oprávnění k údržbě uzamykacího systému.

18

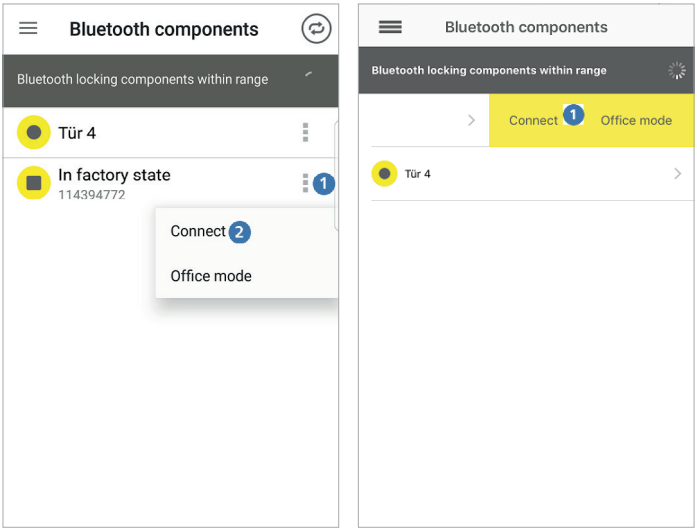

(DE) Tippen Sie bei der Komponente im Auslieferungszustand auf die drei Punkte 1 (Android) bzw. wischen Sie die Komponente im Auslieferungszustand nach links 1 (iPhone) und wählen Sie „Verbinden“ 2 .

(EN) Tap the three dots next to the components in factory state 1 (Android) or swipe to the left in the dialogue for the component in factory state 1 (iPhone) and select „Connect“ 2 .

(FR) Tapez au niveau du composant en état de livraison sur les trois points 1 (Android) ou bien balayez l’écran pour décaler le composant en état de livraison vers la gauche 1 (iPhone) et sélectionnez « Connecter » 2 .

(IT) Toccare i tre punti 1 (Android) in corrispondenza del componente in stato di consegna o scorrere verso sinistra il componente in stato di consegna 1 (iPhone) e selezionare „Connetti“ 2 .

(NL) Tik bij de component in de uitlevermodus op de drie punten 1 (Android) of „veeg“ over de component in de uitlevermodus naar links 1 (iPhone) en kies dan „Verbinden“ 2 .

(PL) Dotknąć przycisk trzech punktów przy komponencie w stanie fabrycznym 1 (Android) lub przesunąć komponent w stanie fabrycznym w lewo 1 (iPhone) i wybrać polecenie „Połącz” 2 .

(SK) Kliknite pri komponente v stave pri odoslaní na tri body 1 (Android), resp. potiahnite komponent v stave pri odoslaní doľava 1 (iPhone) a zvoľte „Spojiť“ 2 .

(CZ) Klepněte u položky Komponenta v původním stavu z výroby na tři body 1 (Android), popř. přejeďte přes Komponenta v původním stavu z výroby směrem doleva 1 (iPhone) a zvolte „Připojit“ 2 .

19

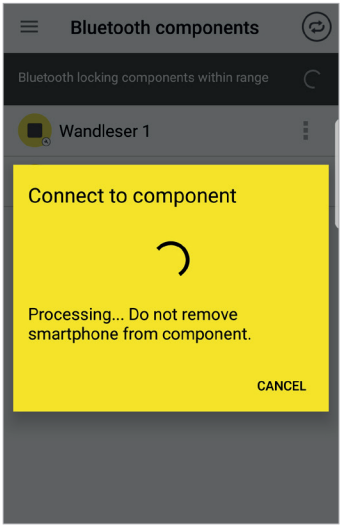

(DE) Das Smartphone verbindet sich mit der Schließkomponente im Auslieferungszustand.
(EN) The smartphone connects to the locking component in factory state.
(FR) Le smartphone se connecte au composant de fermeture en état de livraison.
(IT) Lo smartphone si connette al componente di chiusura in stato di consegna.
(NL) De smartphone maakt verbinding met de sluitcomponent in de uitlevermodus.
(PL) Smartfon połączy się z komponentem zamykającym w stanie fabrycznym.
(SK) Smartphone sa spája s uzamykacím komponentom v stave pri odoslaní.
(CZ) Smartphone se připojí k uzamykací komponentě v původním stavu z výroby.

20

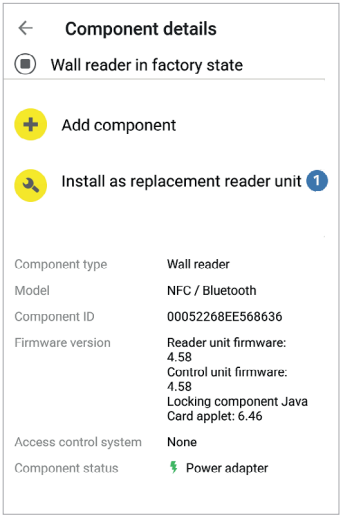

(DE) Wählen Sie „Als Ersatzleseeinheit ausstellen“ 1 .
(EN) Select „Issue as replacement reader unit“ 1 .
(FR) Sélectionnez « Délivrer en tant qu’unité de lecture de rechange » 1 .
(IT) Selezionare „ Rilascia come lettore di ricambio „ 1 .
(NL) Kies „ Als vervangende leeseenheid verstrekken „ 1 .
(PL) Wybrać opcję „Utwórz jako zamienny moduł czytnika” 1 .
(SK) Zvoľte „Vytvoriť ako náhradnú čítaciu jednotku“ 1 .
(CZ) Zvolte možnost „Vystavit jako náhradní čtecí jednotku“ 1 .

21

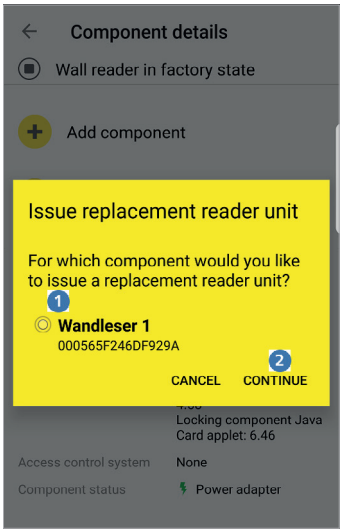

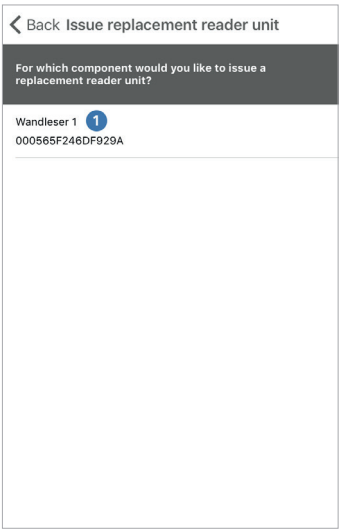

(DE) Wählen Sie die Schließkomponente 1 aus, bei der eine Ersatzleseeinheit ausgestellt werden soll.
Android: Klicken Sie auf „Weiter“ 2 .

(EN) Select the locking component 1 for which you would like to issue a replacement reader unit.
Android: Click „Continue“ 2 .

(FR) Sélectionnez le composant de fermeture 1 qui doit faire l’objet d’une délivrance d’une unité de lecture de rechange. Android : Cliquez sur « Continuer » 2 .

(IT) Selezionare il componente di chiusura 1 su cui deve essere rilasciato un lettore di ricambio.
Android: Fare clic su „Avanti“ 2 .

(NL) Selecteer de sluitcomponent 1 waarvoor een vervangende leeseenheid moet worden verstrekt.
Android: Klik daarna op „Doorgaan“ 2 .

(PL) Wybrać komponent zamykający 1 , w którym ma zostać utworzony zamienny moduł czytnika.
Android: Kliknąć przycisk „Dalej” 2 .

(SK) Vyberte uzamykací komponent 1 , pri ktorom sa má vytvoriť náhradná čítacia jednotka.
Android: Kliknite na „Ďalej“ 2 .

(CZ) Vyberte uzamykací komponentu 1 , u které se má vystavit náhradní čtecí jednotka.
Android: Klikněte na možnost „Další“ 2 .

22

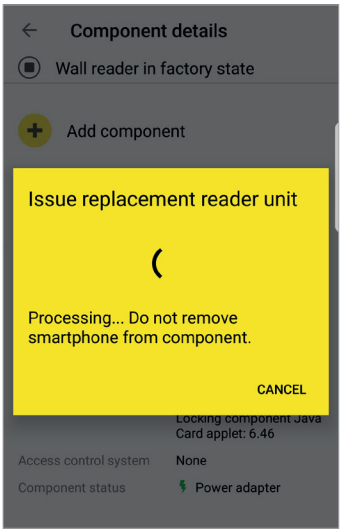

(DE) Das Smartphone verbindet sich mit der Schließkomponente im Auslieferungszustand und die Ersatzleseeinheit wird ausgestellt.
(EN) The smartphone connects to the locking component in factory state and the system issues the replacement reader unit.
(FR) Le smartphone se connecte au composant de fermeture en état de livraison et l'unité de lecture de rechange est délivré(e).
(IT) Lo smartphone si connette con il componente di chiusura in stato di consegna e il lettore viene rilasciato.
(NL) De smartphone maakt verbinding met de sluitcomponent in de uitlevermodus en de vervangende leeseenheid wordt verstrekt.
(PL) Smartfon połączy się z komponentem zamykającym w stanie fabrycznym a zamienny moduł czytnika zostanie utworzony.
(SK) Smartphone sa spája s uzamykacím komponentom v stave pri odoslaní a náhradná čítacia jednotka sa vytvára.
(CZ) Smartphone se připojí k uzamykací komponentě v původním stavu z výroby a vystaví se náhradní čtecí jednotka.

23

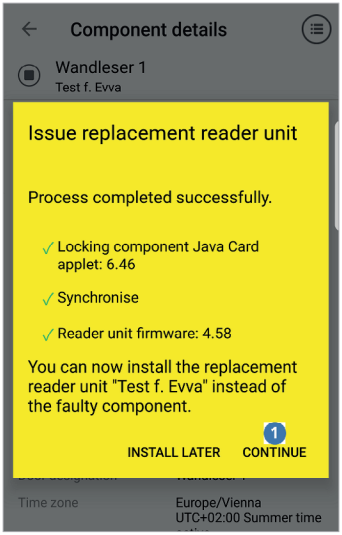

(DE) Klicken Sie auf „Weiter“ 1.
(EN) Click „Continue“ 1.
(FR) Cliquez sur « Continuer » 1.
(IT) Fare clic su „Avanti“ 1.
(NL) lik daarna op „Doorgaan“ 1.
(PL) Kliknąć przycisk „Dalej” 1.
(SK) Kliknite na „Ďalej“ 1.
(CZ) Klikněte na možnost „Další“ 1.

24

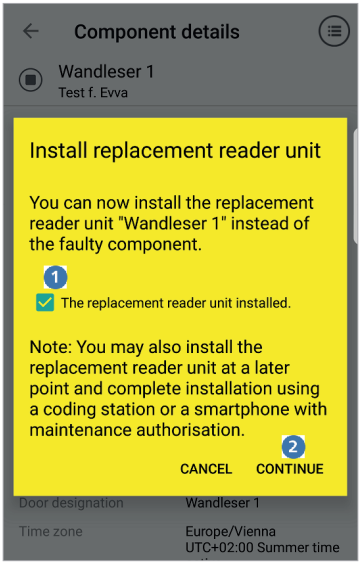

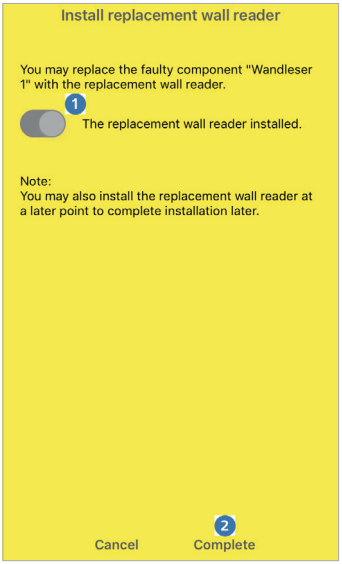

(DE) Setzen Sie das Häkchen in der Checkbox „Die Ersatzleseeinheit ist eingebaut“ 1. Klicken Sie auf „Weiter“ 2.
(EN) Tick the box at „Replacement reader unit installed“1. Click „Continue“ 2.
(FR) Cocher la case « L’unité de lecture de rechange est montée » 1. Cliquez sur « Continuer » 2.
(IT) Apporre il segno di spunta nella casella di controllo „ Il lettore di ricambio è montato „ 1.
Fare clic su „Avanti“ 2.
(NL) Vink het hokje aan bij „De vervangende leeseenheid is gemonteerd“ 1. Klik daarna op „Doorgaan“ 2.
(PL) Umieścić zaznaczenie w polu wyboru „Zamienny moduł czytnika został zamontowany” 1.
Kliknąć przycisk „Dalej” 2.
(SK) Nastavte odfajknutie v políčku „Náhradná čítacia jednotka je namontovaná“ 1. Kliknite na „Ďalej“ 2.
(CZ) Zaškrtněte zaškrtávací políčko „Náhradní čtecí jednotka je vsazena “ 1. Klikněte na možnost „Další“ 2.

25

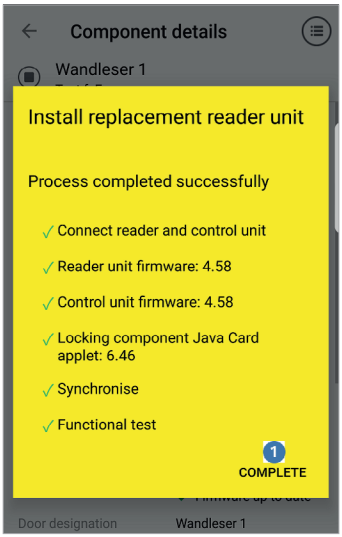

(DE) Klicken Sie auf „Fertig“ (1).
(EN) Click „Complete“ (1).
(FR) Cliquez sur « Terminé » (1).
(IT) Fare clic su „Fatto“ (1).
(NL) Klik dan op „Klaar“ (1).
(PL) Kliknąć „Gotowe“ (1).
(SK) Kliknite na „Hotovo“ (1).
(CZ) Klikněte na možnost „Hotovo“ (1).

26

https://airkey.evva.com

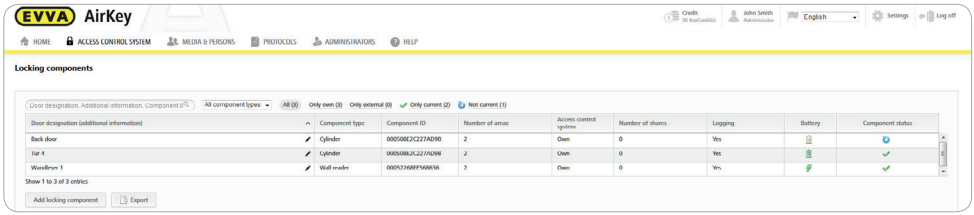

(DE) Wählen Sie aus der Liste der Schließkomponenten jene Wandleser aus, deren Leseeinheit getauscht wurden.
(EN) Use the locking components list to select the wall readers where you replaced the reader unit.
(FR) Sélectionnez dans la liste des composants de fermeture lecteur mural, l’unité de lecture a été remplacé(e).
(IT) Dall’elenco dei componenti di chiusura scegliere il lettore murale il cui lettore è stato sostituito.
(NL) Kies in het overzicht van de sluitcomponenten de betreffende wandlezer uit waarvan de leeseenheid is vervangen.
(PL) Wybrać z listy elementów zamykających te czytniki naścienne, w których wymieniono moduł czytnika.
(SK) Zvoľte zo zoznamu uzamykacích komponentov tie nástenné čítačky, ktorých čítacia jednotka boli vymenené.
(CZ) V seznamu uzamykacích komponent zvolte ty nástěnné čtecí jednotky, jejichž čtecí jednotka byla vyměněna.

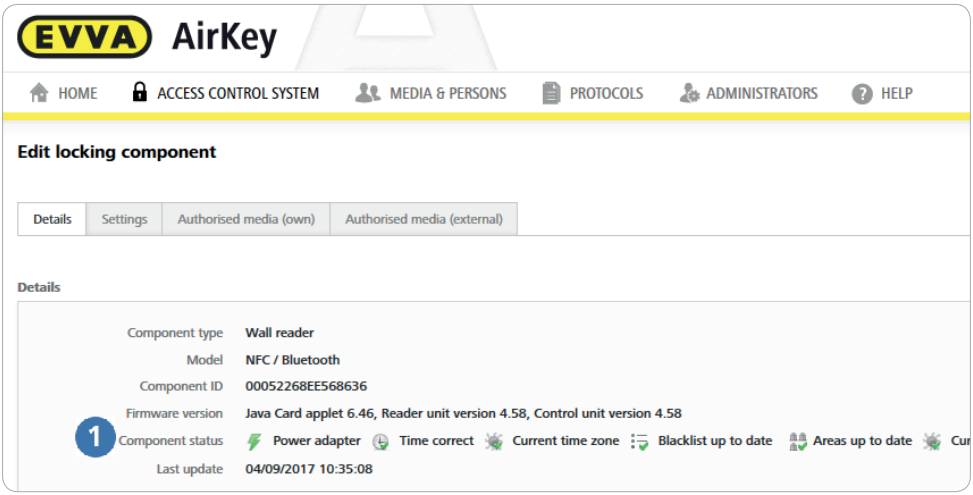

(DE) Der Komponentenstatus des Wandlesers ist aktuell 1.
(EN) The component status of the wall reader is up to date 1.
(FR) L'état de composant du lecteur mural est actuel 1.
(IT) o stato del lettore è aggiornato 1.
(NL) De componentenstatus van de wandlezer is bijgewerkt 1.
(PL) Stan komponentu czytnika naściennego jest aktualny 1.
(SK) Stav komponentu nástennej čítačky je aktuálny 1.
(CZ) Stav nástěnné čtecí jednotky je aktuální 1.

28

CHECK

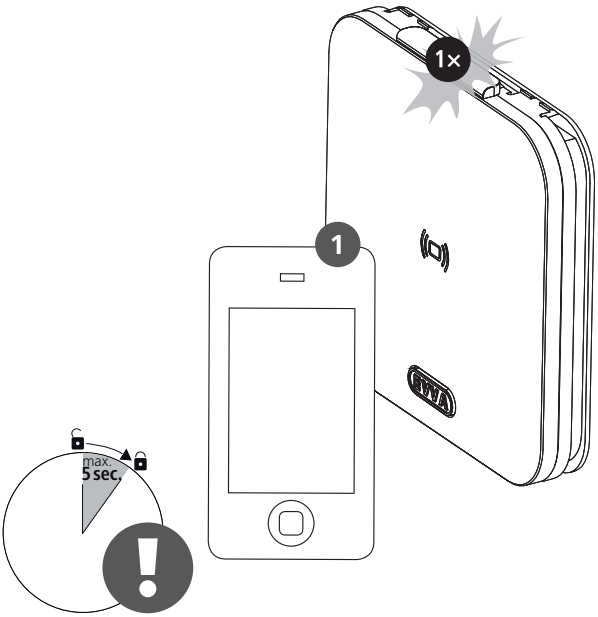

CE



www.evva.com

EVVA Sicherheitstechnologie GmbH | Wienerbergstraße 59–65 | A-1120 Wien

W.TD.MTA.A.WT.V1.LN.SN