EVVA
access to security

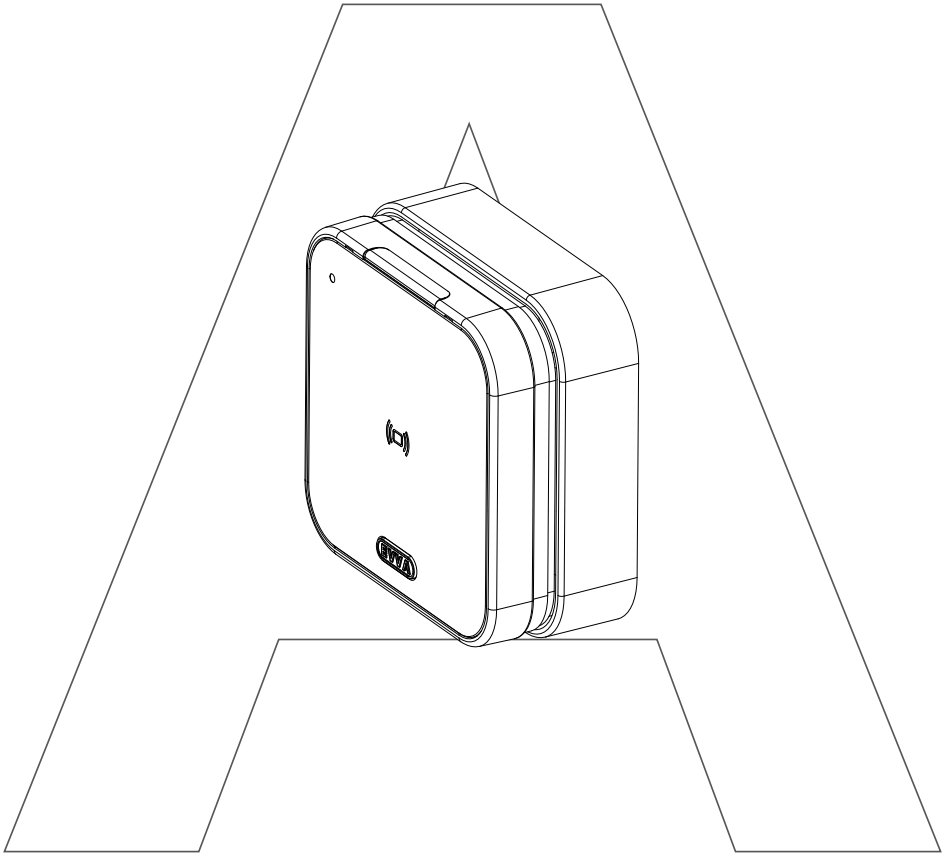

AirKey

E.A.WL.RA



http://video.evva.com

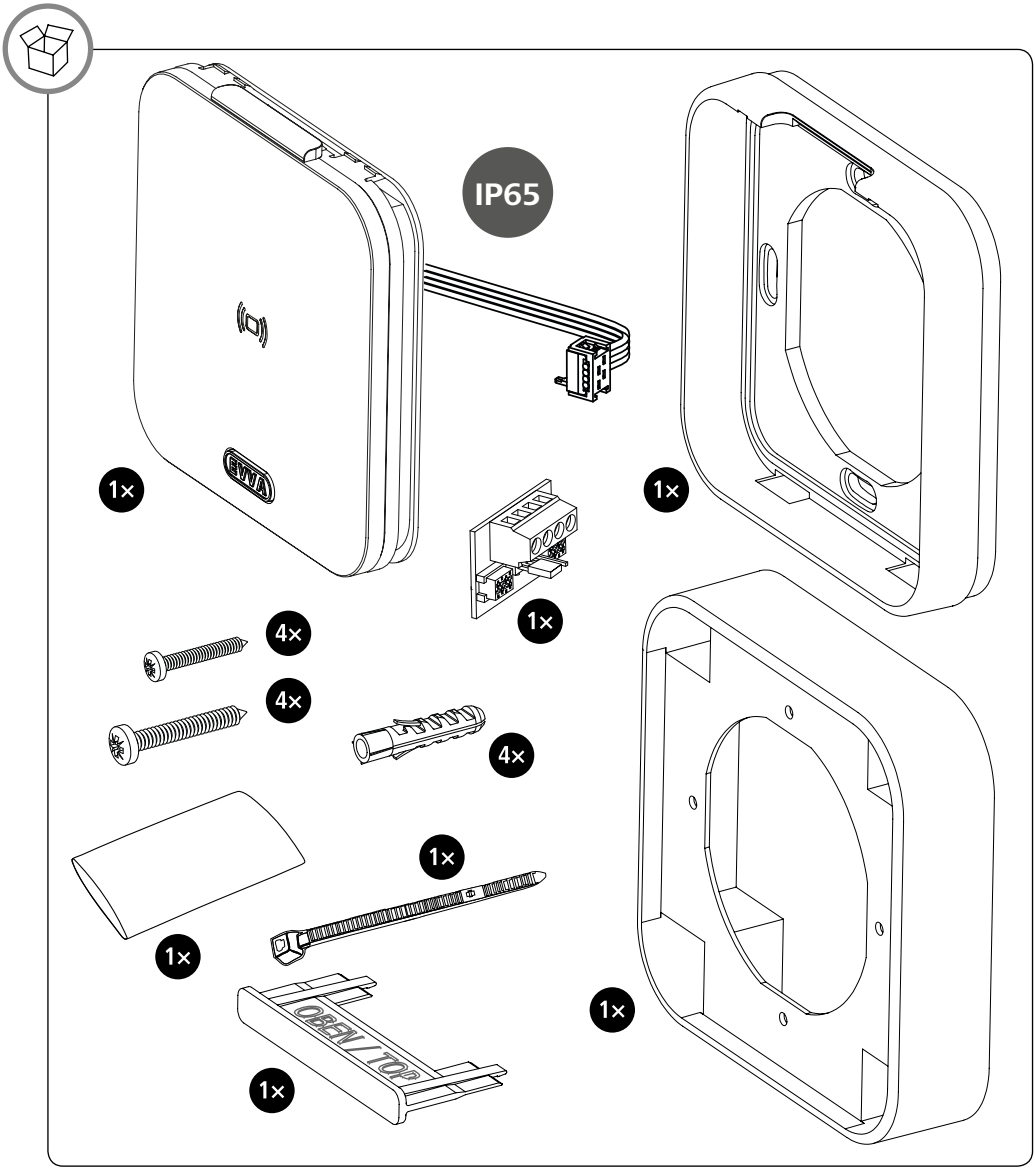

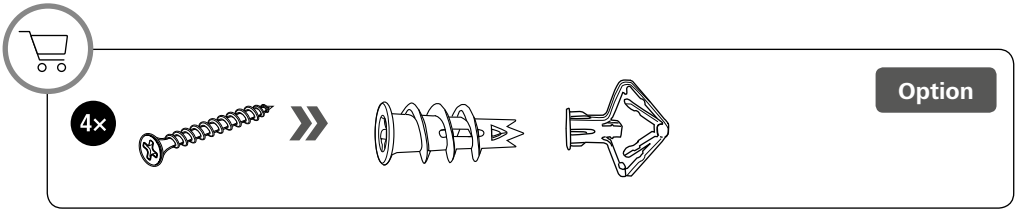

Technische Änderungen vorbehalten | Technical changes reserved

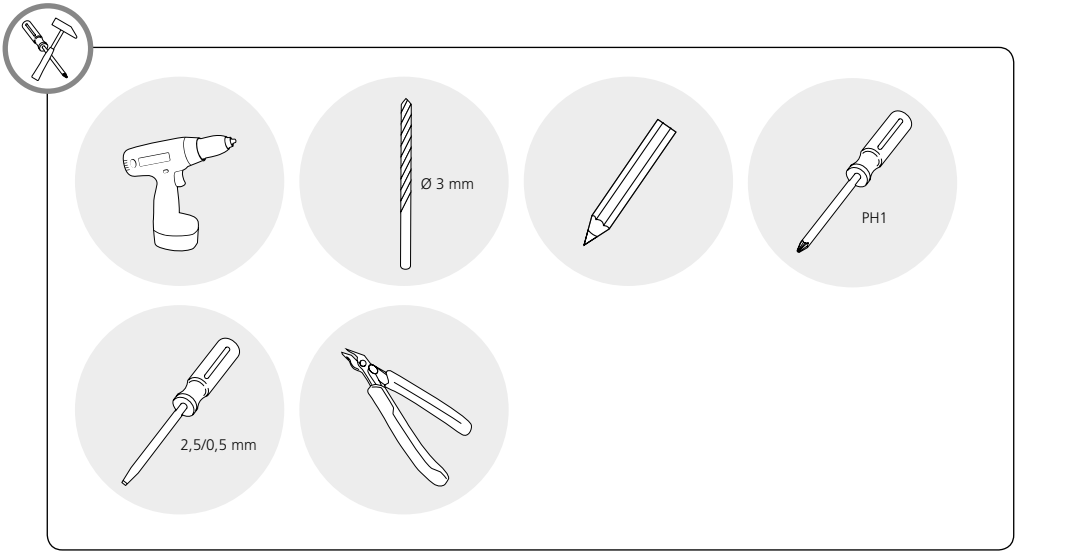
Ø 3 mm
PH1
2,5/0,5 mm

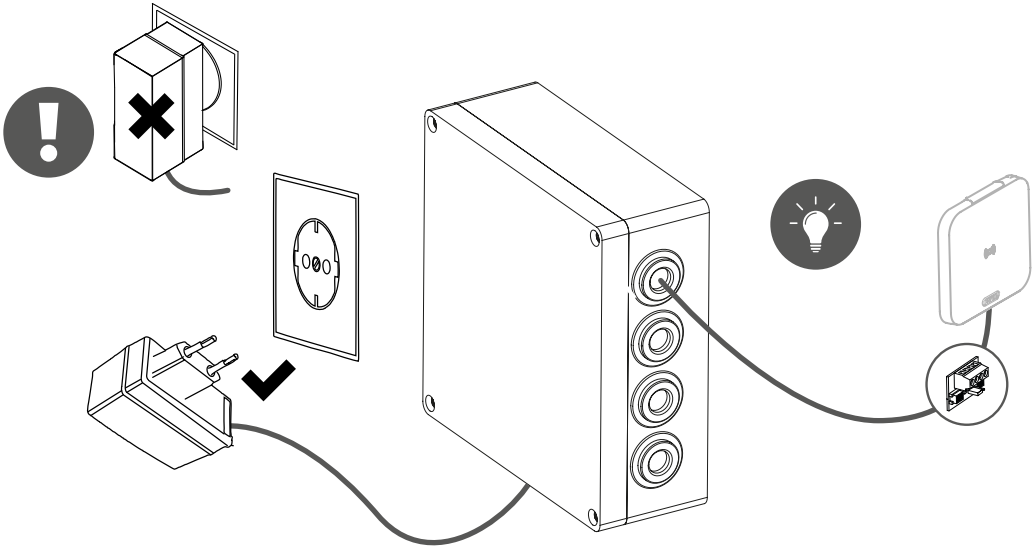

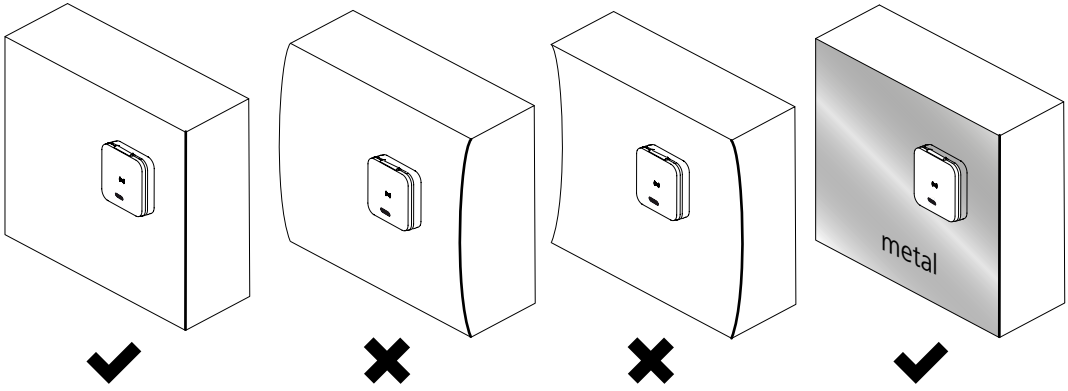
metal

1

Option

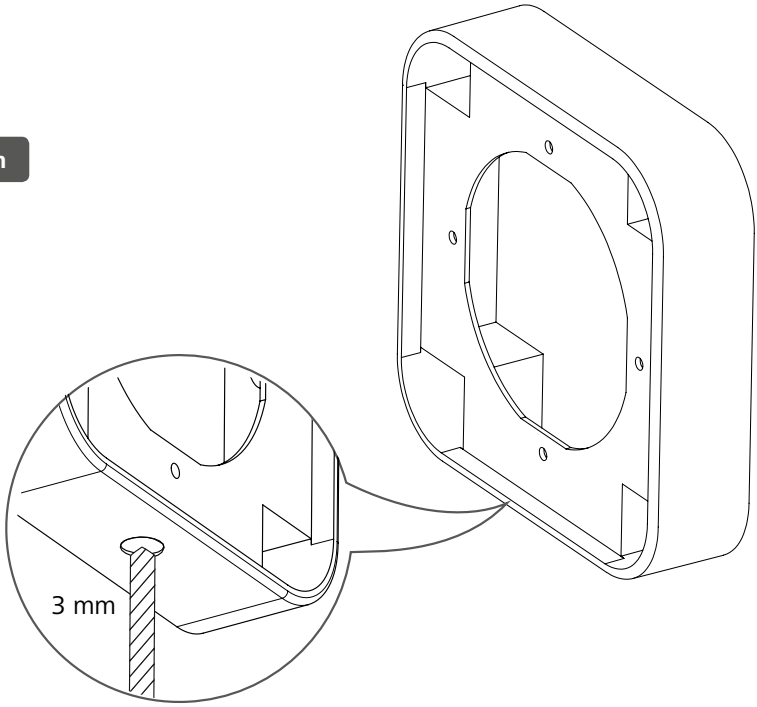

2

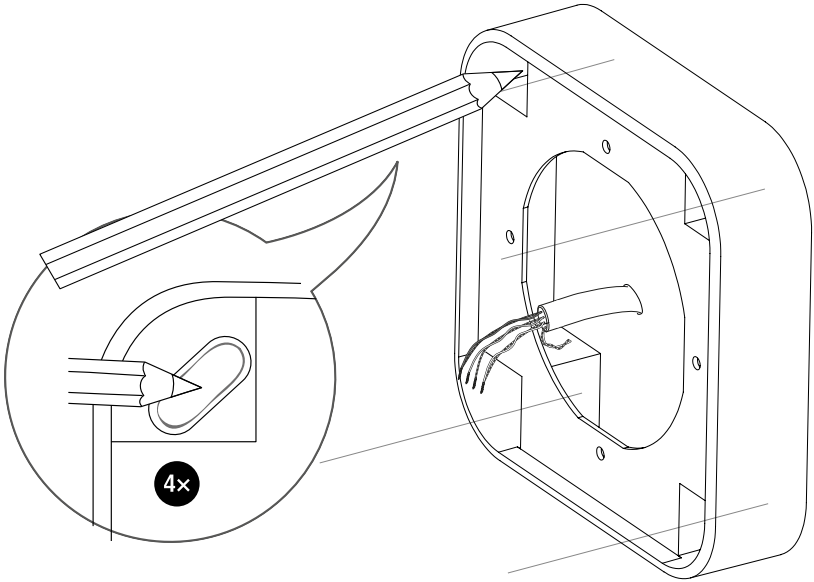

3



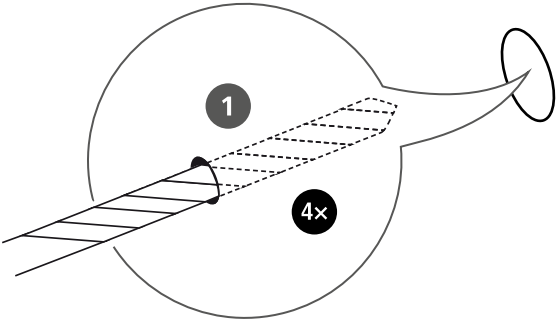

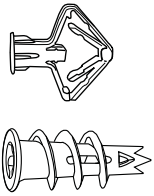

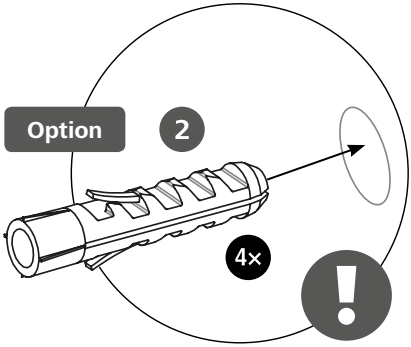

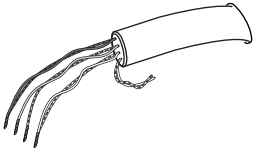

4



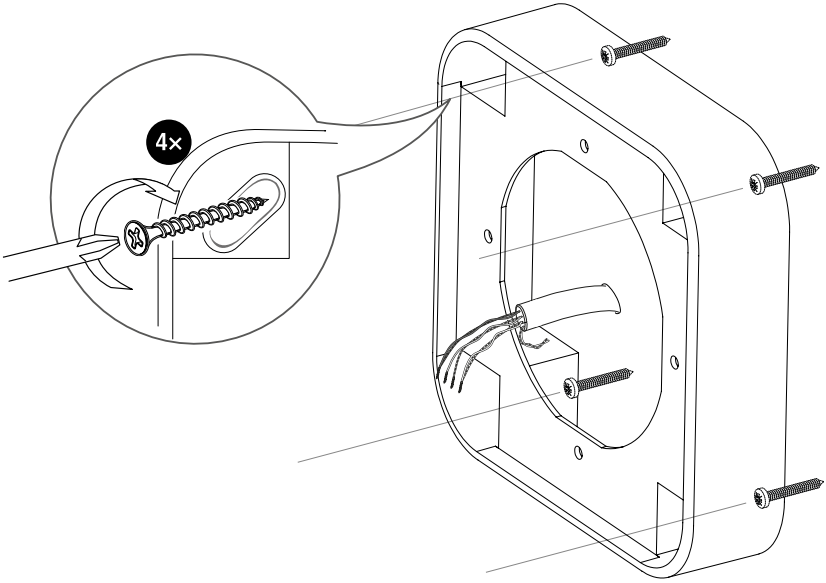

5

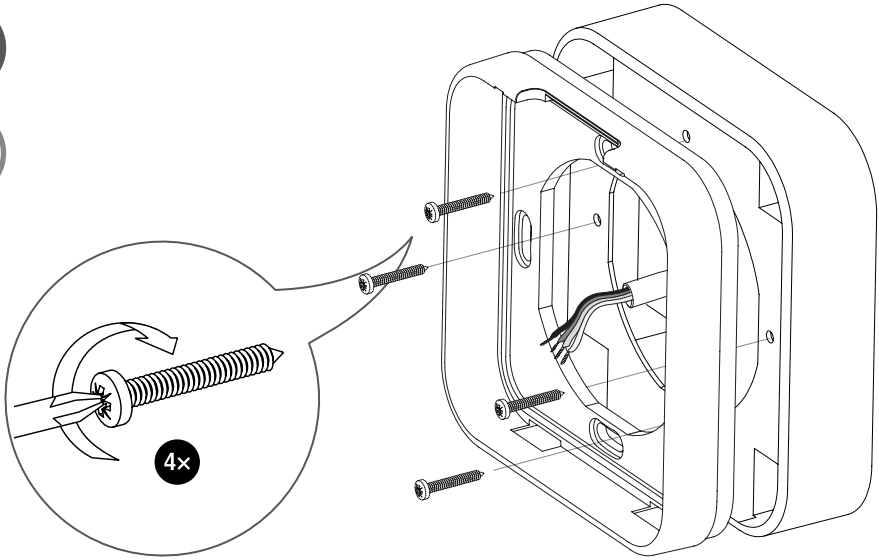

6

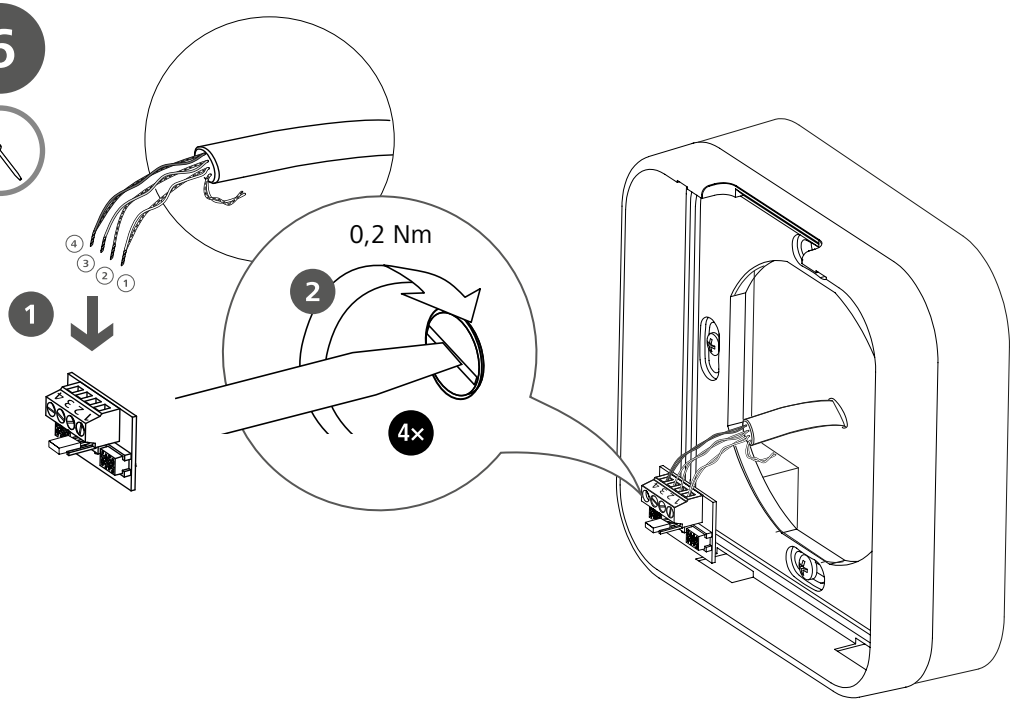

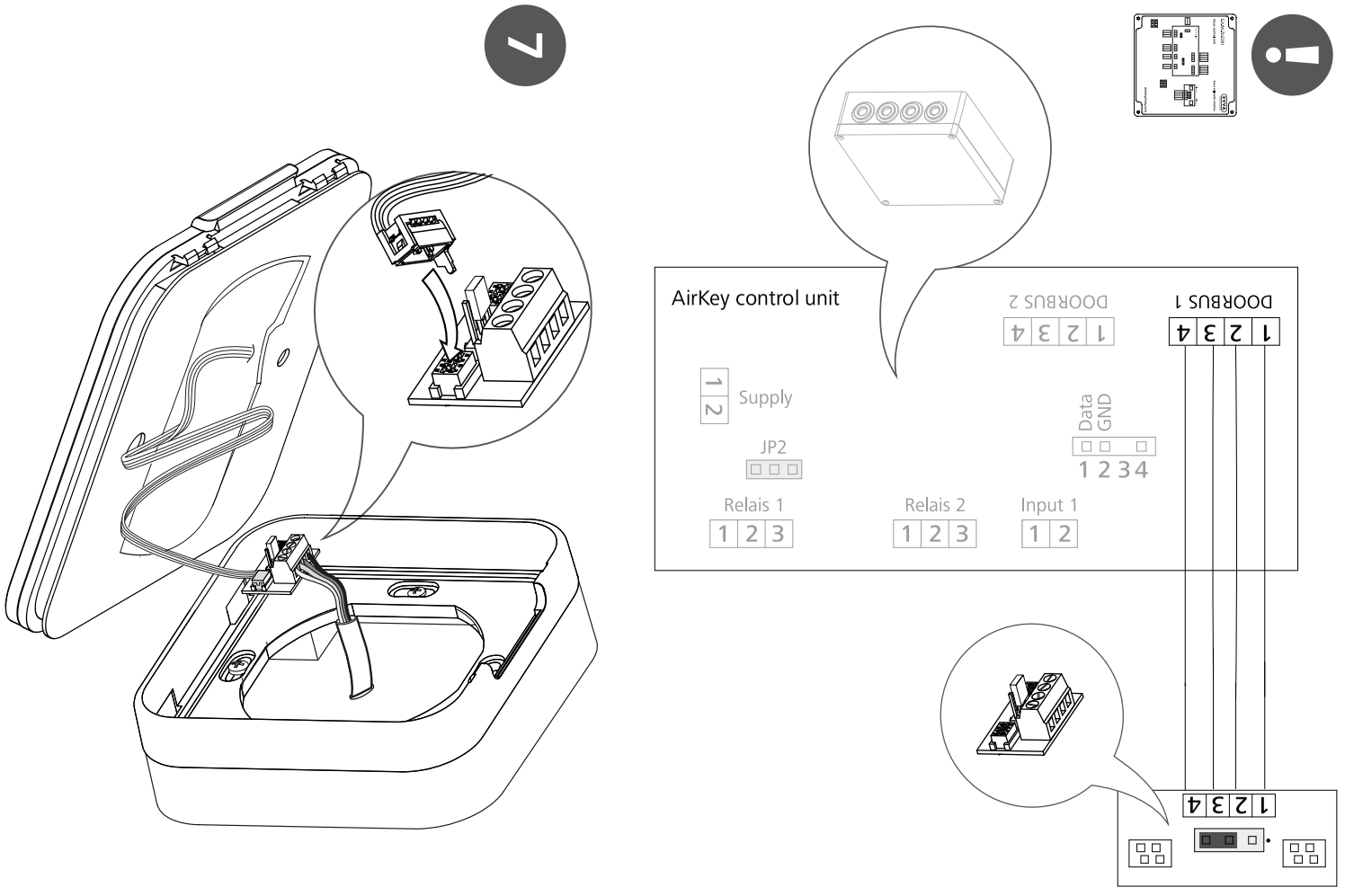
7
AirKey control unit
DOORBUS 2
DOORBUS 1
1 2 3 4
1 2 3 4
1 2
Supply
JP2
Data
GND
1 2 3 4
Relais 1
1 2 3
Relais 2
1 2 3
Input 1
1 2
1 2 3 4

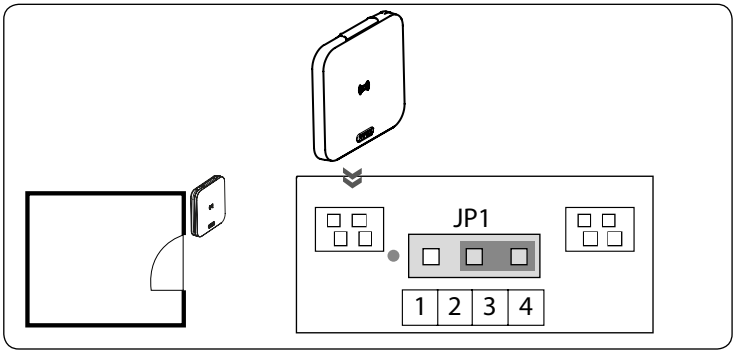

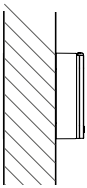

← → min 10 cm

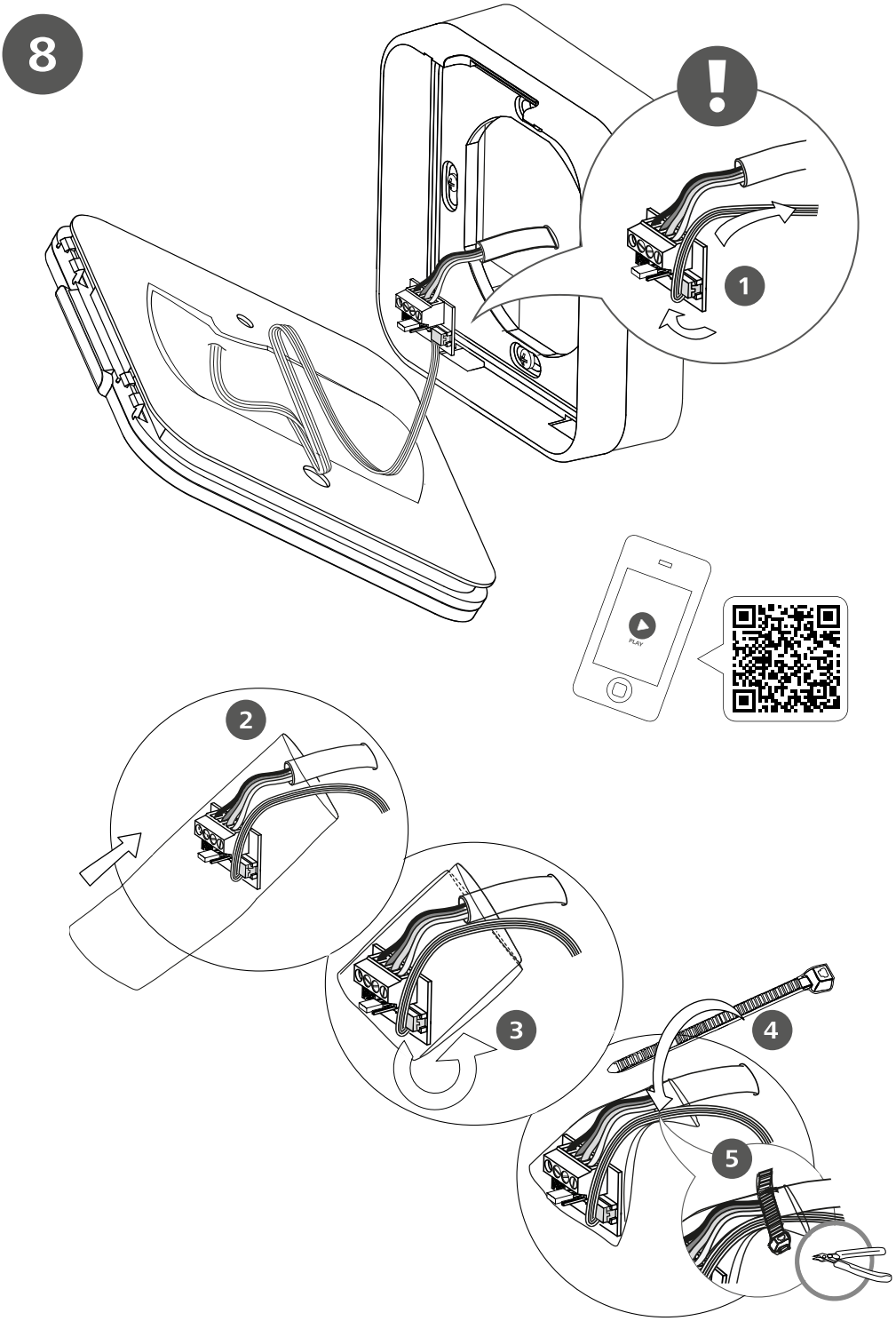
8
1
PLAY
2
3
4
5

9

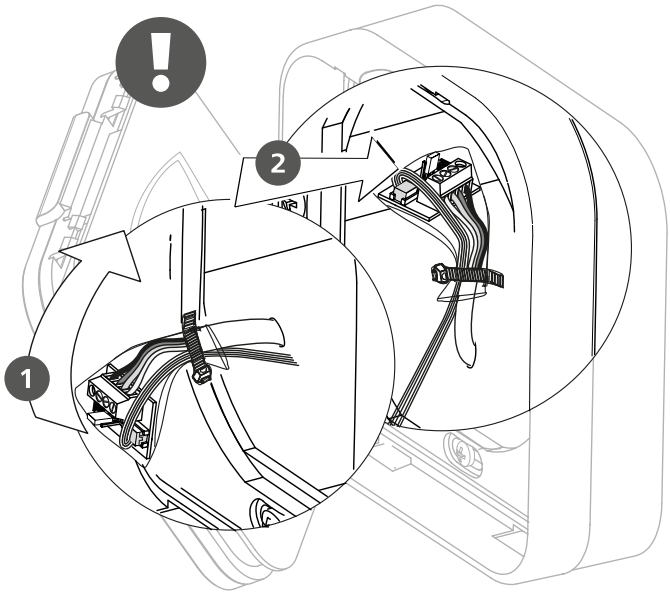

10

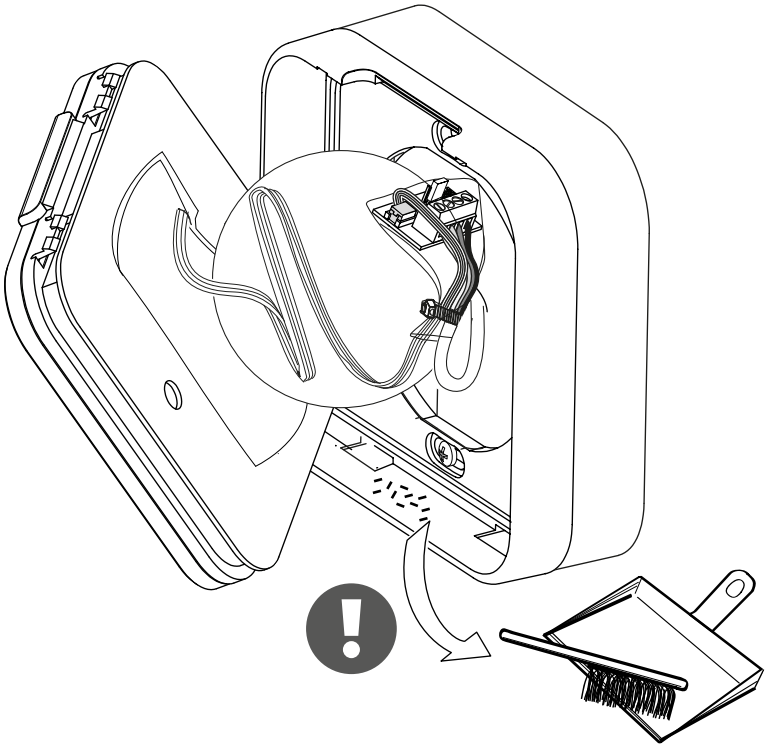

11

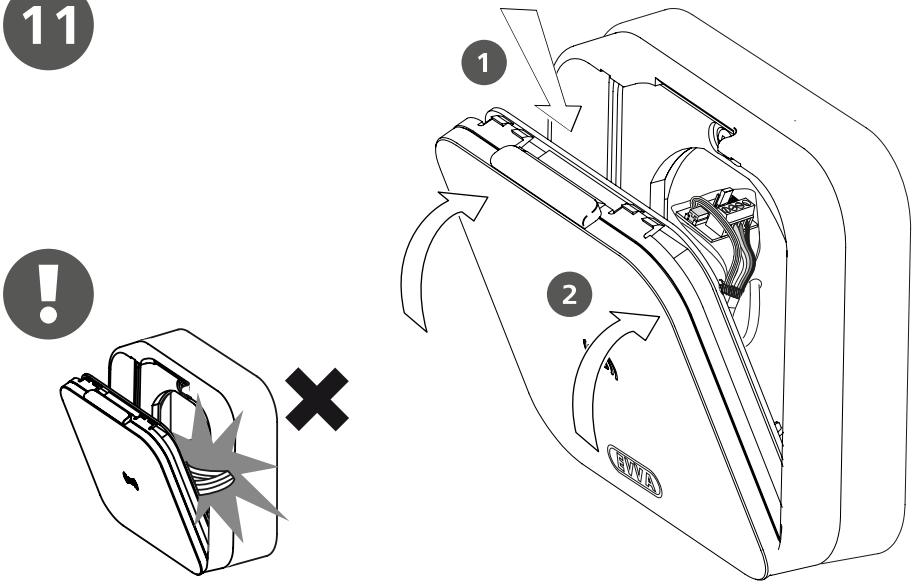

12

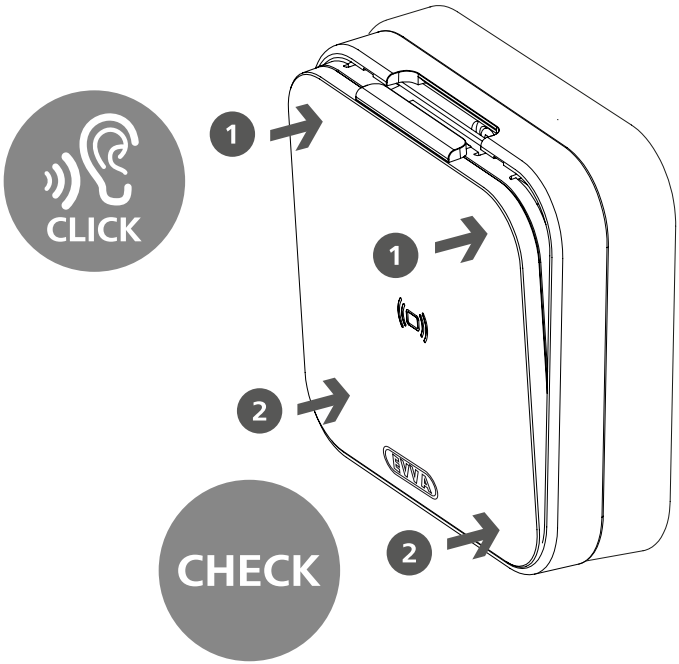

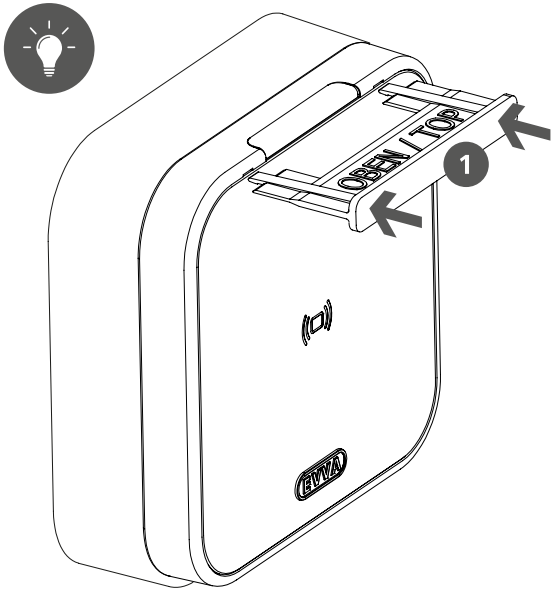

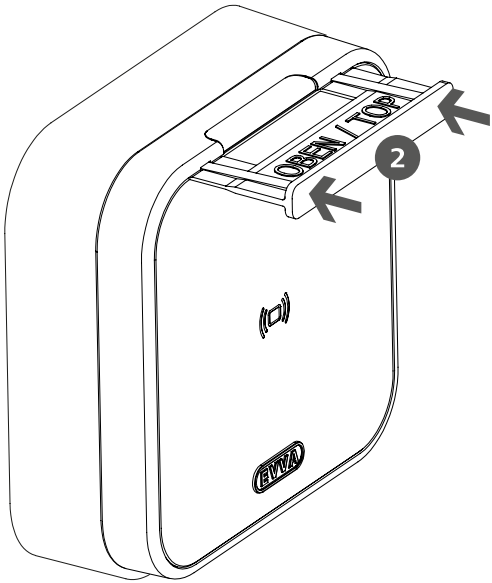

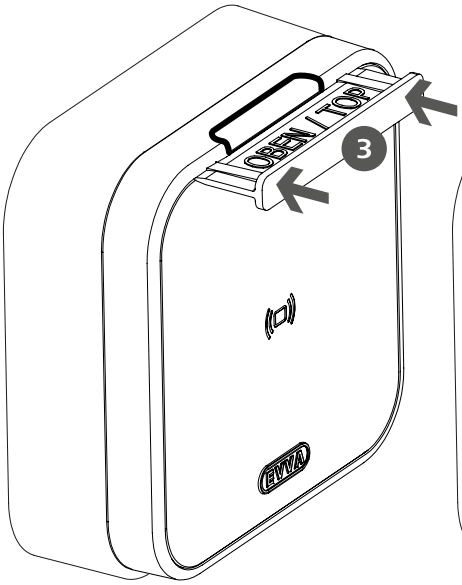

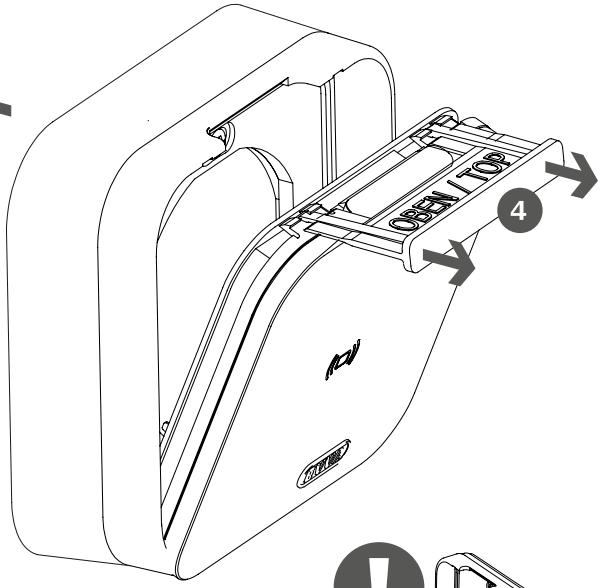

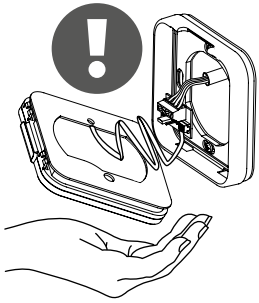

www.evva.com

EVVA Sicherheitstechnologie GmbH | Wienerbergstraße 59–65 | A-1120 Wien

W.TD.MTA.A.WL.RA.V1.LN.SN