EVVA
access to security



Akura 44

A new dimension of flexibility

Jeder Türsituation Ihren Zylinder

Akura 44 bietet Ihnen all jene Zylindertypen, die Sie in Ihrem Eigenheim brauchen.



Der Hebelzylinder
Für den Einbau in beispielsweise den Postkasten



Das Hangschloss
Zur Absicherung des Kellerabteils oder der Gartentruhe



Der Außenzylinder
Für die Zusatzabsicherung Ihrer Eingangstür



Der Halbzylinder
Für die Bedienung Ihres Garagentors

Druckfehler und technische Änderungen vorbehalten.

EVVA
access to security

A new dimension of flexibility

Mit Akura 44 setzen Sie auf flexible Sicherheit in Ihrem Heim. Sie können sowohl den optionalen 3D-Kopierschutz wählen, als auch von einem breiten Zylindersortiment profitieren, um Garten-, Eingangstür oder Postkasten auszustatten.

Nur ein Schlüssel für alle Türen

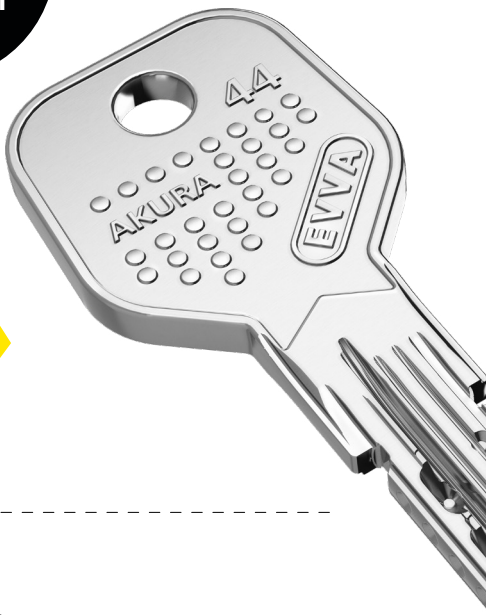

Ihre Vorteile

- Optionaler Kopierschutz
- Breites Zylindersortiment
- Maximale Patentrestlaufzeit bis 2037

Auf Wunsch noch sicherer

Für alle, denen sicher nicht genug ist, gibt es bei Akura 44 den optionalen Kopierschutz. Dafür wird eine Magnetpille am Schlüssel angebracht, die den Schlüssel 100% 3D-Druck-sicher macht.

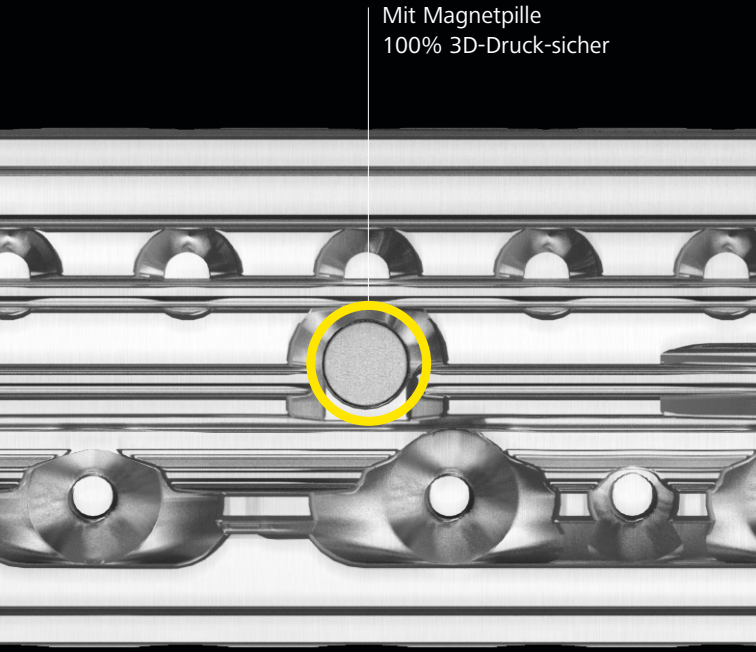

Die Option auf noch mehr Sicherheit

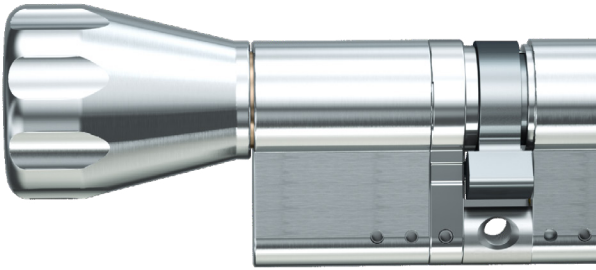

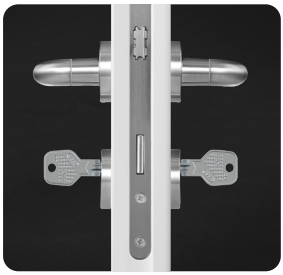

„Beidseitig schließbar“ oder Knaufzylinder
Mit der Option „Beidseitig schließbar“ ist es egal, ob innen ein Schlüssel steckt oder nicht. Sie können immer von außen sperren. Diese Sicherheit bietet Ihnen auch ein Knaufzylinder.



Neue Schlüssel nur mit Karte
Nachschlüssel, Nachzylinder sind bei berechtigten EVVA-Partnern und nur mit entsprechendem Legitimationsnachweis, der EVVA-Sicherungskarte, erhältlich.



Schützt gegen illegale Öffnungsmethoden
Akura 44 bietet Aufbohr-, Zieh-, Picking- und Abtastschutz

Druckfehler und technische Änderungen vorbehalten.

Kombinieren Sie mit Elektronik

Akura 44 lässt sich mit der EVVA-Elektronik, wie beispielsweise mit AirKey, perfekt kombinieren. Wählen Sie für Ihre Eingangstür AirKey und sperren Sie diese ab sofort mit dem Smartphone oder mit dem Kombischlüssel, der auch Ihre mechanischen Türen sperren kann.



AirKey-Zylinder
für die Eingangstür



Kombischlüssel
für alle Räume

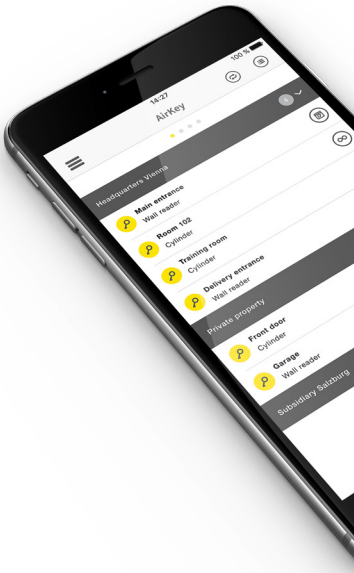



Ganz schön praktisch
Optional sind Akura Schlüssel in vielen verschiedenen Farben erhältlich. Die farbliche Markierung erleichtert die Zuordnung des Schlüssels.

Druckfehler und technische Änderungen vorbehalten.

Innovation made in Austria

Vertrauen Sie dem Familienunternehmen, das seit 100 Jahren lösungsorientiert forscht, entwickelt, produziert und respektvoll partnerschaftlich agiert. EVVA – europaweit führend bei mechanischen und elektronischen Zutrittssystemen!

www.evva.com

I.FD.B2.C.A44.SDE | 21R1