Schlüssel CLIQ® Go N111,V=E3,SERVICE=CLIQGo

Elektronischer Nutzerschlüssel "Basic"



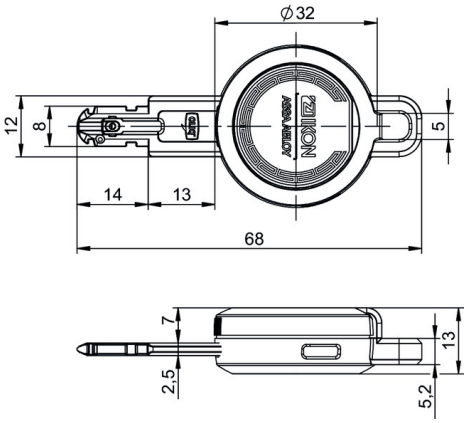

Produktbeschreibung

- Modernes Wendeschlüsselsystem
- Elektronische Einzel- und Schließanlagenkodierung
- Zusätzlich mit Zeitfunktion und Ereignisspeicher für die letzten 1.000 Schließvorgänge
- Speicherkapazität des Schlüssels 1.500 Zylinder / Zylindergruppen
- Möglichkeit zur direkten Programmierung von Berechtigungen ohne Anlaufen der Zylinder
- Erspart Programmier-Wege
- Ideal im Zusammenspiel mit den Wand-Programmiergeräten und dem mobilen Programmiergerät
- Optische Anzeige des Funktions- und Batteriestatus
- Die Daten- und Energieübertragung zum Zylinder erfolgt kontaktbasiert
- Die Datenübertragung zum Zylinder erfolgt hochverschlüsselt
- Temperaturbereich 0° C bis +70° C
- Geschützt gegen zeitweiliges Eintauchen in Wasser (IP67)
- Energieversorgung über handelsübliche Lithiumbatterie (CR2450)
- Für etwa 100.000 Schließungen (ca. 10 Jahre Lebensdauer)
- Batterie kann leicht und selbstständig durch den Nutzer, ohne Werkzeug, gewechselt werden
- Standard Färbung des Batteriedeckel schwarz (RD=SW)

Lieferumfang

- 1 Elektronischer Nutzerschlüssel inkl. Batterie
- Der Schlüssel kann nachträglich durch einen farbigen Batteriedeckel angepasst werden (NZ02)

Hinweis

- Der Schlüssel kann nachträglich durch einen farbigen Batteriedeckel angepasst werden (NZ02)

Bestellbare Varianten

Artikelnummer	RD=
N111,V=E3,SERVICE=CLIQGo	SW

ASSA ABLOY Sicherheitstechnik GmbH
Attilastraße 61-67, 12105 Berlin
Tel. + 49 30/8106-0, Berlin@assaabloy.com
www.assaabloy.com/de