Produktinformation

dormakaba pextra+ Vorhangschloss

Art-Nr.: dormakaba pextra+ HS / GTIN: 4053042507958 / Marke: dormakaba



dormakaba

59,00 EUR

inkl. 19% USt. zzgl. Versand

Lieferzeit 8-14 Tage









Produktinformation

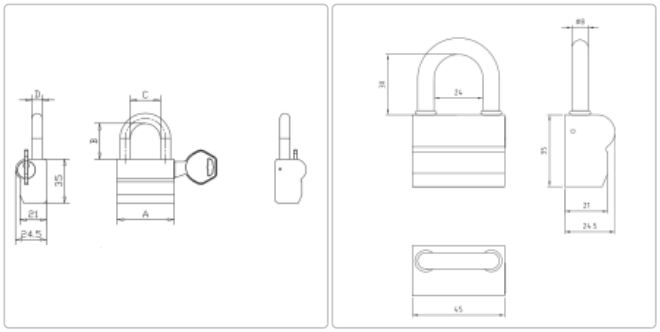

KABA pextra+ Hangschloss in verschiedenen Bügelhöhen

PRODUKTBESCHREIBUNG

dormakaba pextra+ Vorhangschloss

Die Serie dormakaba Gege pextra+ ist eines der sichersten Schließsysteme am Markt und für eine Vielzahl an Einsatzmöglichkeiten geeignet.

Das bewährte dormakaba Zackenschlüsselsystem pextra+ bietet mehrfachen Schutz für Serienzylinder und größere Schließanlagen, an die erhöhte Sicherheitsansprüche gestellt werden. Aufgrund seiner Variabilität eignet es sich zur Absicherung und Zutrittsorganisation aller Gebäude – vom Einfamilienhaus über Wohnanlagen und öffentliche Gebäude bis hin zu Industrieobjekten.

Kurzbeschreibung

Das dormakaba Gege pextra+ Vorhangschloss beinhaltet alle wichtigen sicherheitsrelevanten Features die ein mechanisches Schließsystem zu erfüllen hat. Mit dem dormakaba Vorhangschloss sichern Sie ganz spezielle Bereiche und können dieses in Ihre Schließanlage integrieren und mit nur einem Schlüssel alle Schlösser schließen.

Wollen Sie einen noch höheren Schutz, so können Sie das Vorhangschloss auch mit einem aktiven Abfragestift ausstatten. Der Abfragestift verhindert sicher das Aufsperren mit illegalen Schlüsselkopien. Ist die originale Abzweignut im Schlüssel nicht ordnungsgemäß gefräst, lässt der optionale Aktivstift den Schlüssel im Zylinder in beide Richtungen nicht drehen.

Jedes Vorhangschloss wird mit zwei Schlüsseln geliefert.

Das Gehäuse des Vorhangschlosses ist aus verchromten Messing. Der Kern besteht aus vernickeltem Messing. Der Bügel ist aus gehärtetem Stahl gefertigt.

Im Lieferumfang ist selbstverständlich stets die Sicherungskarte enthalten.

Selbstumstellbarer Zylinder

Produktinformation

Der Gege pextra von dormakaba kann noch mehr. Mit der Sonderfunktion SUZ (selbstumstellbarer Zylinder) haben Sie die Möglichkeit bei einem Schlüsselverlust umgehend eigenständig zu handeln und alle funktionsfähigen Schlüssel unbrauchbar zu machen.

Durch eine ausgeklügelte Technologie ersetzen Sie somit alle Schlüssel der 1. Generation (also Ihre ersten Schlüssel) mit wenigen Handgriffen durch die Schlüssel der 2. Generation.

Alles was Sie brauchen ist lediglich der Sonderschlüssel (Umstellschlüssel) sowie die Schlüssel der 2. Generation. Stellen Sie sich vor, Sie brauchen nicht immer erst einen neuen Schließzylinder zu kaufen, sondern eigenständig wieder für die optimale Sicherheit in Ihrem Eigenheim sorgen.

In dem nachfolgenden Produktvideo hat dormakaba die Funktionsweise einmal anschaulich beschrieben. Nutzen Sie Ihren Doppelzylinder mehrfach und ersetzen diesen nicht nur weil mal ein Schlüssel verloren gegangen ist.

Einsatzbereiche

- Medizinschränke
- Werkzeugschränke
- Spinde

dormakaba Schließzylinder nachbestellen

Haben Sie bereits eine Schließanlage oder einen Schließzylinder von dormakaba und wollen diese um einen weiteren Zylinder erweitern? Kein Problem, als dormakaba Partner liefern wir Ihnen Nachbestellungen gesichert und in der gewohnten Qualität.

Senden Sie uns am besten einfach eine E-Mail an info@elektronische-schliesszylinder.de mit der gewünschten Konfiguration Ihrer Schließzylinder. Wir legen den Auftrag sodann für Sie im System an und setzen uns mit Ihnen in Verbindung.

Als Identitätsnachweis benötigen wir dann die Sicherungskarte, welche Sie als Eigentümer der Schließanlage ausweist. Nach der erfolgten Lieferung der zusätzlichen Schließzylinder erhalten Sie Ihre Sicherungskarte per Einschreiben zurück.

Schließzylinder nachbestellen ist einfach, online möglich und dennoch sicher.

Schließzylinder richtig bestellen

Bestellen Sie online alle nötigen Schließzylinder mit einer Bestellung.

A) Gleichschließende Schließzylinder

Möchten Sie mehrere Schließzylinder einer Serie bestellen, welche alle mit dem gleichen Schlüssel geschlossen werden können? Dann handelt es sich hierbei um eine Gleichschließung. Wählen Sie einfach bei der Bestellung unter Schließungsart "Gleichschließung" aus und wählen die entsprechende Konfiguration Ihres Schließzylinders. Nach der Konfiguration des ersten Schließzylinders klicken Sie auf "Warenkorb" und beginnen die Konfiguration Ihres nächsten Schließzylinders. Bei der nächsten Konfiguration wählen Sie wieder "Gleichschließung" und schon erhalten Sie beide Zylinder in der Ausführung gleichschließend.

Selbstverständlich können Sie dies auch für unterschiedliche Schließzylinder einer Modellreihe vornehmen. Das bedeutet, Sie können einen Doppelzylinder und einen Halbzylinder und ein Hangschloss in der Ausführung "Gleichschließend"

Produktinformation

bestellen und Sie öffnen alle Zylinder mit nur einem Schlüssel.

B) Einzelschließung

Möchten Sie mehrere Schließzylinder bestellen, aber keine Gleichschließung, dann wählen Sie einfach Schließungsart "Einzelschließung" aus.

C) Gleich- und Einzelschließung

Wollen Sie in einer Bestellung sowohl gleichschließende, als auch Einzelschließende Zylinder bestellen, so können Sie dies ebenso problemlos durchführen. Hierbei gilt: Alle Zylinder mit Gleichschließung werden gleichschließend produziert und alle Schließzylinder mit der Auswahl "Einzelschließung" werden mit Einzelschließung produziert.

Das bedeutet, je Bestellung ist maximal eine Schließanlage mit Gleichschließung, aber viele Schließzylinder mit Einzelschließung möglich. Sollten Sie mehrere Schließanlagen mit verschiedenen Gleichschließungen benötigen, sprechen Sie uns einfach an.

TECHNISCHE DATEN

Die technischen Daten des dormakaba pextra+ Vorhangschlosses

Bügelhöhe 30mm oder 70 mm Bügelbreite 24 mm

verfügbare Optionen

Schließungsart

Einzelschließung
Gleichschließung

Schlüsselanzahl

2 Schlüssel
3 Schlüssel (+8,00 EUR)
4 Schlüssel (+16,00 EUR)
5 Schlüssel (+24,00 EUR)
6 Schlüssel (+32,00 EUR)
7 Schlüssel (+40,00 EUR)
8 Schlüssel (+48,00 EUR)
9 Schlüssel (+56,00 EUR)
10 Schlüssel (+64,00 EUR)

lichte Bügelhöhe

30 mm
70 mm (+30,00 EUR)

1. Zubehör / Sonderausstattung

Produktinformation

Aktivstift pextra+ (+19,80 EUR)

2. Zubehör / Sonderausstattung

SUZ Funktion (selbstumstellbarer Zylinder) (+19,50 EUR)