Produktinformation

dormakaba quattro plus Vorhangschloss VHS 90/92/93

Art-Nr.: dormakaba quattro plus HS / GTIN: 4053042508085 / Marke: dormakaba



dormakaba

117,90 EUR

inkl. 19% USt. inkl. Versand

Lieferzeit 8-14 Tage









Produktinformation

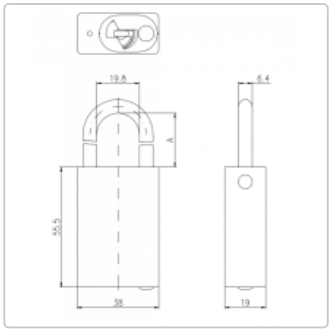

KABA quattro plus Vorhangschloss VHS 90/92/93

PRODUKTBESCHREIBUNG

dormakaba quattro plus Vorhangschloss VHS 90/02/93

Dormakaba, der Erfinder des Wendeschlüssels bietet mit dem dormakaba quattro plus Wendeschlüsselsystem eine komfortable Schließanlage mit gleichzeitig hohem Komfort.

Die Serie dormakaba quattro plus ist ein flexibles Sicherheitssystem für nahezu jede Einsatzmöglichkeit. Egal ob privates Wohnen, Bürogebäude oder auch Hotellerie, mit dem dormakaba quattro plus Schließsystem sind Sie auf der sicheren Seite.

Das besondere an dem Wendesystem ist die beidseitige Einsteckbarkeit des Schlüssels.

Kurzbeschreibung

Das dormakaba Quattro plus Vorhangschloss beinhaltet alle wichtigen sicherheitsrelevanten Features die ein mechanisches Schließsystem zu erfüllen hat. Mit dem dormakaba Vorhangschloss sichern Sie ganz spezielle Bereiche und können dieses in Ihre Schließanlage integrieren und mit nur einem Schlüssel alle Schlösser schließen.

Der dormakaba Quattro überzeugt durch einen hohen Sicherheitsstandard bereits in der Grundausstattung. Alle relevanten Sicherheitsnormen werden strengstens eingehalten.

Für den Einsatz im Außen- und Innenbereich konzipiert. Mit dem Schnappverschluss kann das Vorhängeschloss ohne Schlüssel durch Hineindrücken des Bügels gesperrt werden. Das Schlossgehäuse ist aus Messing natur und die Oberfläche vernickelt gefertigt.

Der Bügel wurde aus gehärtetem Stahl gefertigt und ist verchromt. Der Wendeschlüssel ist aus Neusilber.

Im Lieferumfang ist selbstverständlich stets die Sicherungskarte sowie zwei Schlüssel enthalten.

Individualisieren Sie Ihr Vorhangschloss nach Ihren Wünschen und Vorstellungen. Wählen Sie direkt online aus 11 verschiedenen Schlüsselfarben.

Produktinformation

Einsatzbereiche

- Medizinschränke
- Werkzeugschränke
- Spinde

Schlüsselarten



dormakaba Standard Wendeschlüssel





dormakaba largekey

dormakaba lange reide

dormakaba Schließzylinder nachbestellen

Haben Sie bereits eine Schließanlage oder einen Schließzylinder von dormakaba und wollen diese um einen weiteren Zylinder erweitern? Kein Problem, als dormakaba Partner liefern wir Ihnen Nachbestellungen gesichert und in der gewohnten Qualität.

Senden Sie uns am besten einfach eine E-Mail an info@elektronische-schliesszylinder.de mit der gewünschten Konfiguration Ihrer Schließzylinder. Wir legen den Auftrag sodann für Sie im System an und setzen uns mit Ihnen in Verbindung.

Als Identitätsnachweis benötigen wir dann die Sicherungskarte, welche Sie als Eigentümer der Schließanlage ausweist. Nach der erfolgten Lieferung der zusätzlichen Schließzylinder erhalten Sie Ihre Sicherungskarte per Einschreiben zurück.

Schließzylinder nachbestellen ist einfach, online möglich und dennoch sicher.

Schließzylinder richtig bestellen

Bestellen Sie online alle nötigen Schließzylinder mit einer Bestellung.

Produktinformation

A) Gleichschließende Schließzylinder

Möchten Sie mehrere Schließzylinder einer Serie bestellen, welche alle mit dem gleichen Schlüssel geschlossen werden können? Dann handelt es sich hierbei um eine Gleichschließung. Wählen Sie einfach bei der Bestellung unter Schließungsart "Gleichschließung" aus und wählen die entsprechende Konfiguration Ihres Schließzylinders. Nach der Konfiguration des ersten Schließzylinders klicken Sie auf "Warenkorb" und beginnen die Konfiguration Ihres nächsten Schließzylinders. Bei der nächsten Konfiguration wählen Sie wieder "Gleichschließung" und schon erhalten Sie beide Zylinder in der Ausführung gleichschließend.

Selbstverständlich können Sie dies auch für unterschiedliche Schließzylinder einer Modellreihe vornehmen. Das bedeutet, Sie können einen Doppelzylinder und einen Halbzylinder und ein Hangschloss in der Ausführung "Gleichschließend" bestellen und Sie öffnen alle Zylinder mit nur einem Schlüssel.

B) Einzelschließung

Möchten Sie mehrere Schließzylinder bestellen, aber keine Gleichschließung, dann wählen Sie einfach Schließungsart "Einzelschließung" aus.

C) Gleich- und Einzelschließung

Wollen Sie in einer Bestellung sowohl gleichschließende, als auch Einzelschließende Zylinder bestellen, so können Sie dies ebenso problemlos durchführen. Hierbei gilt: Alle Zylinder mit Gleichschließung werden gleichschließend produziert und alle Schließzylinder mit der Auswahl "Einzelschließung" werden mit Einzelschließung produziert.

Das bedeutet, je Bestellung ist maximal eine Schließanlage mit Gleichschließung, aber viele Schließzylinder mit Einzelschließung möglich. Sollten Sie mehrere Schließanlagen mit verschiedenen Gleichschließungen benötigen, sprechen Sie uns einfach an.

TECHNISCHE DATEN

Die technischen Daten des dormakaba quattro plus Vorhangschloss

Bügelhöhe 25 mm, 50 mm, 75 mm Bügelbreite 19,8 mm

verfügbare Optionen

Schließungsart

Einzelschließung
Gleichschließung

lichte Bügelhöhe

25 mm
50 mm (+7,00 EUR)
70 mm (+10,00 EUR)

Schlüsselart

Produktinformation

 3x Standard Wendeschlüssel, Farbe: blau, rot, grün, gelb, schwarz, weiß, hellblau, hellgrün, orange, hellviolett, violett	inkl. 3 dormakaba lange reide (+15,00 EUR)	 3x dormakaba largekey, Farbe: blau, rot, grün, gelb, schwarz, weiß, hellblau, hellgrün, orange, hellviolett, violett (+15,00 EUR)

Farbe Schlüsselreide

Bitte tragen Sie hier die Farben ein

Mehrschlüssel Standardschlüssel

1 Schlüssel (+19,50 EUR)
2 Schlüssel (+39,00 EUR)
3 Schlüssel (+58,50 EUR)
4 Schlüssel (+78,00 EUR)
5 Schlüssel (+97,50 EUR)
6 Schlüssel (+117,00 EUR)
7 Schlüssel (+136,50 EUR)
8 Schlüssel (+156,00 EUR)
9 Schlüssel (+175,50 EUR)
10 Schlüssel (+195,00 EUR)
11 Schlüssel (+214,50 EUR)
12 Schlüssel (+234,00 EUR)
13 Schlüssel (+253,50 EUR)
14 Schlüssel (+273,00 EUR)
15 Schlüssel (+292,50 EUR)
16 Schlüssel (+312,00 EUR)
17 Schlüssel (+331,50 EUR)
18 Schlüssel (+351,00 EUR)
19 Schlüssel (+370,50 EUR)
20 Schlüssel (+390,00 EUR)

Mehrschlüssel dormakaba largekey

1 Schlüssel (+22,00 EUR)
2 Schlüssel (+44,00 EUR)
3 Schlüssel (+66,00 EUR)
4 Schlüssel (+88,00 EUR)
5 Schlüssel (+110,00 EUR)
6 Schlüssel (+132,00 EUR)
7 Schlüssel (+154,00 EUR)

Produktinformation

8 Schlüssel (+176,00 EUR)
9 Schlüssel (+198,00 EUR)
10 Schlüssel (+220,00 EUR)
11 Schlüssel (+242,00 EUR)
12 Schlüssel (+264,00 EUR)
13 Schlüssel (+286,00 EUR)
14 Schlüssel (+308,00 EUR)
15 Schlüssel (+330,00 EUR)
16 Schlüssel (+352,00 EUR)
17 Schlüssel (+374,00 EUR)
18 Schlüssel (+396,00 EUR)
19 Schlüssel (+418,00 EUR)
20 Schlüssel (+440,00 EUR)

Mehrschlüssel dormakaba lange reide

1 Schlüssel (+22,00 EUR)
2 Schlüssel (+44,00 EUR)
3 Schlüssel (+66,00 EUR)
4 Schlüssel (+88,00 EUR)
5 Schlüssel (+110,00 EUR)
6 Schlüssel (+132,00 EUR)
7 Schlüssel (+154,00 EUR)
8 Schlüssel (+176,00 EUR)
9 Schlüssel (+198,00 EUR)
10 Schlüssel (+220,00 EUR)
11 Schlüssel (+242,00 EUR)
12 Schlüssel (+264,00 EUR)
13 Schlüssel (+286,00 EUR)
14 Schlüssel (+308,00 EUR)
15 Schlüssel (+330,00 EUR)
16 Schlüssel (+352,00 EUR)
17 Schlüssel (+374,00 EUR)
18 Schlüssel (+396,00 EUR)
19 Schlüssel (+418,00 EUR)
20 Schlüssel (+440,00 EUR)

Farbe Schlüsselreide Mehrschlüssel

Bitte tragen Sie hier die Farben ein