Produktinformation

DOM ix TwinStar Knaufzylinder

Art-Nr.: DOM ix TwinStar 333K / GTIN: 4053042508320 / Marke: DOM Sicherheitstechnik



110,17 EUR

inkl. 19% USt. inkl. Versand

Lieferzeit 8-14 Tage







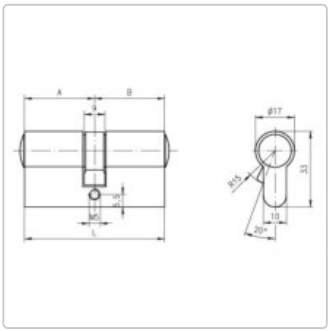

Produktinformation

DOM ix TwinStar Knaufzylinder in verschiedenen Ausführungen

PRODUKTBESCHREIBUNG

DOM ix TwinStar Knaufzylinder

Der Hersteller für Sicherheitstechnik DOM ist ein Garant für hohe Sicherheit bei bestmöglichen Komfort und hoher Flexibilität. Mit dem DOM TwinStar Wendeschlüsselsystem hat DOM ein System entwickelt, welches den höchsten Sicherheitsansprüchen und bestmöglichen Kopierschutzansprüchen gerecht wird.

Die Serie ix TwinStar ist ein flexibles Sicherheitssystem für nahezu jede Einsatzmöglichkeit. Egal ob privates Wohnen, Bürogebäude oder auch hochfrequentierte Großobjekte, mit dem DOM TwinStar Schließsystem sind Sie auf der sicheren Seite.

Das besondere an dem Wendesystem ist die beidseitige Einsteckbarkeit des Schlüssels, wobei der Schlüssel von DOM noch viel mehr zu bieten hat. Der Wendeschlüssel des DOM TwinStar hat mehr Stifte für eine noch höhere Sicherheit durch eine Vielzahl an Kombinationen. Im Wendeschlüssel ist eine Doppelrolle integriert, die es nahezu unmöglich macht diesen Schlüssel zu kopieren wenn man nicht über das nötige Spezialwerkzeug verfügt. Zusätzlich bietet diese Eigenschaft des Wendeschlüssels eine große Vielzahl von Extra Schlüsselkombinationen.

Kurzbeschreibung

Der DOM ix TwinStar Knaufzylinder beinhaltet alle wichtigen sicherheitsrelevanten Features die ein mechanisches Schließsystem zu erfüllen hat.

Das Schließsystem TwinStar von DOM eignet sich sowohl für einzelne Haushalte mit nur einer Eingangstür oder einer größeren Schließanlage. Gemeinsam erstellen wir Ihnen in kürzester Zeit Ihre individuelle Schließanlage und sorgen für Ihre Sicherheit.

Der DOM ix TwinStar bietet bereits in der Grundausstattung einen sehr hohen Schutz gegen unberechtigten Zutritt und Kopierschutz.

Wollen Sie einen noch höheren Schutz, so können Sie den Doppelzylinder auch in den Ausführungen Bohrschutz B, Modularzylinder oder Modularzylinder mit Bohrschutz B (VdS zertifiziert) wählen. Durch diesen erhöhten Bohrschutz sichern Sie sich optimal gegen unberechtigte Zutritte ab.

Im Lieferumfang ist selbstverständlich stets die Sicherungskarte, 3 Schlüssel sowie die Befestigungsschraube enthalten.

Hinweis: Bevor Sie den Schließzylinder bestellen, messen Sie bitte unbedingt im Vorfeld die benötigten Zylinderlängen innen und außen. Eine Anleitung, wie man einen Schließzylinder richtig messen kann, finden Sie bei uns in den Hilfeseiten.

Schließzylinderfärbung

Wollen Sie Ihrem Schließzylinder ein ganz besonderes Design geben und so zusätzlich aufwerten, dann wählen Sie aus den zahlreichen Zylinderfärbungen aus und individualisieren Ihren Schließzylinder. So können Sie den Profilzylinder perfekt an

Produktinformation

den vorhandenen Türbeschlag abstimmen und ein perfektes Design Ihrer Eingangstür erreichen.

Knaufform

Wählen Sie aus den verschiedenen Knaufformen und individualisieren Sie so Ihren Schließzylinder nach Ihren Wünschen und Bedürfnissen.

Schließzylinder richtig bestellen

Bestellen Sie online alle nötigen Schließzylinder mit einer Bestellung.

A) Gleichschließende Schließzylinder

Möchten Sie mehrere Schließzylinder einer Serie bestellen, welche alle mit dem gleichen Schlüssel geschlossen werden können? Dann handelt es sich hierbei um eine Gleichschließung. Wählen Sie einfach bei der Bestellung unter Schließungsart "Gleichschließung" aus und wählen die entsprechende Konfiguration Ihres Schließzylinders. Nach der Konfiguration des ersten Schließzylinders klicken Sie auf "Warenkorb" und beginnen die Konfiguration Ihres nächsten Schließzylinders. Bei der nächsten Konfiguration wählen Sie wieder "Gleichschließung" und schon erhalten Sie beide Zylinder in der Ausführung gleichschließend.

Selbstverständlich können Sie dies auch für unterschiedliche Schließzylinder einer Modellreihe vornehmen. Das bedeutet, Sie können einen Doppelzylinder und einen Halbzylinder und ein Hangschloss in der Ausführung "Gleichschließend" bestellen und Sie öffnen alle Zylinder mit nur einem Schlüssel.

B) Einzelschließung

Möchten Sie mehrere Schließzylinder bestellen, aber keine Gleichschließung, dann wählen Sie einfach Schließungsart "Einzelschließung" aus.

C) Gleich- und Einzelschließung

Wollen Sie in einer Bestellung sowohl gleichschließende, als auch Einzelschließende Zylinder bestellen, so können Sie dies ebenso problemlos durchführen. Hierbei gilt: Alle Zylinder mit Gleichschließung werden gleichschließend produziert und alle Schließzylinder mit der Auswahl "Einzelschließung" werden mit Einzelschließung produziert.

Das bedeutet, je Bestellung ist maximal eine Schließanlage mit Gleichschließung, aber viele Schließzylinder mit Einzelschließung möglich. Sollten Sie mehrere Schließanlagen mit verschiedenen Gleichschließungen benötigen, sprechen Sie uns einfach an.

Für weitere Hinweise zur Montage, Inbetriebnahme und Pflege Ihres DOM Profilzylinders, finden Sie in unserem Downloadbereich oben eine ausführliche Montageanleitung.

Einsatzbereiche

- Privathäuser und Wohnungen
- Innentüren, Außentüren, Haustüren, Wohnungstüren
- Klein-, Mittel-, und Großbetriebe
- Industrie- und Verwaltungsgebäude
- Öffentliche Anlagen wie Schulen oder Gemeindebauten
- große und komplexe Schließanlagen

Features

Produktinformation

- Schlüssel inkl. beweglicher Doppelrolle für noch höheren Schutz
- Schlüssel aus hochwertigen, verschleißarmen Neusilber
- Schlüsselhalmlänge für alle gängigen Sicherheitsbeschläge konzipiert

TECHNISCHE DATEN

Die technischen Daten des DOM ix TwinStar Knaufzylinders

Baulänge außen 30 mm, 35 mm + 5mm bis maximal 85 mm Baulänge innen (Knaufseite) 30 mm, 35 mm + 5mm bis maximal 85 mm
Zertifizierung

- EN1303: Verschlusssicherheitsklasse 6
- VdS 2156:1
- Geprüft und zugelassen für den Einsatz an Feuer- und Rauchschutztüren
- Patentschutz bis 2036
- Schlagpickingschutz
- geeignet für den Einsatz in Schließanlagen

PRODUKTVIDEO

Hier finden Sie zur Veranschaulichung der Funktionsweise des DOM ix TwinStar ein spannendes Produktvideo

In dem folgenden Produktvideo wird perfekt die hohe Sicherheit der Doppelrollenfunktion des DOM ix TwinStars gezeigt. Überzeugen Sie sich selbst von höchster Qualität und Sicherheit aus dem Hause DOM.

verfügbare Optionen

Schließungsart

Einzelschließung
Gleichschließung

Ausführung

Standardzylinder
Standardzylinder mit Bohrschutz B (+17,80 EUR)
Modularzylinder (+23,70 EUR)
VdS BZ Zylinder Modular mit Bohrschutz B (+39,00 EUR)

Länge außen

Außen 30 mm
Außen 35 mm (+9,83 EUR)

Produktinformation

Außen 40 mm (+9,83 EUR)
Außen 45 mm (+19,66 EUR)
Außen 50 mm (+19,66 EUR)
Außen 55 mm (+29,49 EUR)
Außen 60 mm (+29,49 EUR)
Außen 65 mm (+39,32 EUR)
Außen 70 mm (+39,32 EUR)
Außen 75 mm (+49,15 EUR)
Außen 80 mm (+49,15 EUR)
Außen 85 mm (+58,98 EUR)

Länge Innen

Innen 30 mm
Innen 35 mm (+9,83 EUR)
Innen 40 mm (+9,83 EUR)
Innen 45 mm (+19,66 EUR)
Innen 50 mm (+19,66 EUR)
Innen 55 mm (+29,49 EUR)
Innen 60 mm (+29,49 EUR)
Innen 65 mm (+39,32 EUR)
Innen 70 mm (+39,32 EUR)
Innen 75 mm (+49,15 EUR)
Innen 80 mm (+49,15 EUR)
Innen 85 mm (+58,98 EUR)

Schlüsselanzahl

3 Schlüssel
4 Schlüssel (+10,00 EUR)
5 Schlüssel (+20,00 EUR)
6 Schlüssel (+30,00 EUR)
7 Schlüssel (+40,00 EUR)
8 Schlüssel (+50,00 EUR)
9 Schlüssel (+60,00 EUR)
10 Schlüssel (+70,00 EUR)
11 Schlüssel (+80,00 EUR)
12 Schlüssel (+90,00 EUR)
13 Schlüssel (+100,00 EUR)
14 Schlüssel (+110,00 EUR)
15 Schlüssel (+120,00 EUR)
16 Schlüssel (+130,00 EUR)
17 Schlüssel (+140,00 EUR)
18 Schlüssel (+150,00 EUR)
19 Schlüssel (+160,00 EUR)
20 Schlüssel (+170,00 EUR)

Produktinformation

Farbe Zylinder



matt vernickelt



matt gebürstet (+17,50 EUR)



matt chrom (+17,50 EUR)



glanz verchromt (+17,50 EUR)



brüniert (+17,50 EUR)



altdeutsch gefärbt (+17,50 EUR)



poliert (+17,50 EUR)



vergoldet (+17,50 EUR)

Knaufform



Knauf K6



Knauf K1 (+8,50 EUR)



Knauf K3 (+8,50 EUR)



Knauf K4 (+8,50 EUR)



Knauf K5 (+8,50 EUR)