Produktinformation

dormakaba Penta Cross Vorhangschloss mit Stahldrahtseil

Art-Nr.: dormakaba Penta cross HS2001H / GTIN: 4053042508771 / Marke: dormakaba



229,00 EUR

inkl. 19% USt. inkl. Versand

Lieferzeit 8-14 Tage









Produktinformation



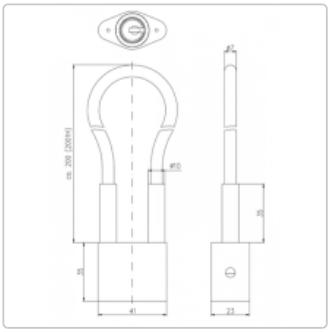

KABA penta Cross Vorhangschloss mit Drahtseil

PRODUKTBESCHREIBUNG

dormakaba Penta Cross Vorhangschloss mit Drahtseil

Dormakaba, der Erfinder des Wendeschlüssels bietet mit dem dormakaba penta cross Wendeschlüsselsystem eine Schließanlage mit höchster Sicherheitsstufe und extrem hohen Kopierschutz.

Die Serie dormakaba penta cross ist ein flexibles Sicherheitssystem für nahezu jede Einsatzmöglichkeit. Egal ob privates Wohnen, Bürogebäude oder auch Hotellerie, mit dem dormakaba penta cross Schließsystem sind Sie defintiv auf der sicheren Seite.

Der erhöhte Kopierschutz wird durch die zusätzliche kreuzförmige Ausnehmung mit beweglichem Aktivelement im Schlüssel sowie die Abfrage des Aktivelements im Schließzylinder zur Freigabe des Schließvorgangs ermöglicht.

Das besondere an dem Wendesystem ist die beidseitige Einsteckbarkeit des Schlüssels. Die Schließzylinder von dormakaba sind VdS zertifiziert und bieten so ein hohes Maß an Sicherheit.

Dormakaba hat den Wendeschlüssel in jeder Hinsicht optimiert. So verzichtet der Schlüssel komplett auf scharfe Kanten, was die Kleidung und die Innentaschen von Hosen und Jacken schont.

Bei der Serie dormakaba penta Cross können Sie aus 11 verschiedenen Farben wählen und somit Ihren Schlüssel personalisieren.

Sicherheit steht bei dormakaba an oberster Stelle. Deshalb können Sie optional stets einen Bohr- und Ziehschutz als zusätzliches Sicherheitsmerkmal wählen.

Kurzbeschreibung

Das dormakaba Penta Cross Vorhangschloss beinhaltet alle wichtigen sicherheitsrelevanten Features die ein mechanisches Schließsystem zu erfüllen hat.

Produktinformation

Individualisieren Sie Ihr Hangschloss nach Ihren Wünschen und Vorstellungen. Wählen Sie direkt online aus 11 verschiedenen Schlüsselfarben und entscheiden sich direkt für Ihr Maß an Sicherheit.

Der dormakaba Penta Cross überzeugt durch einen hohen Sicherheitsstandard bereits in der Grundausstattung. Alle relevanten Sicherheitsnormen werden strengstens eingehalten.

Für den Einsatz im Außen- und Innenbereich konzipiert. Das Seil kann nur mit dem Schlüssel auf- und zugesperrt werden.

Das Schlossgehäuse ist aus Messing natur und die Oberfläche vernickelt gefertigt. Das Vorhangschloss enthält ein Stahldrahtseil mit transparenter PVC Beschichtung anstelle eines Bügels. Mit einer Länge von 450 mm ist das Stahldrahtseil flexibler als ein fester Bügel und somit für zusätzliche Einsatzbereiche geeignet.

Der Wendeschlüssel ist aus Neusilber.

Im Lieferumfang ist selbstverständlich stets die Sicherungskarte sowie zwei Schlüssel enthalten.

Einsatzbereiche

- Medizinschränke
- Werkzeugschränke
- Spinde
- Klein- und Mittelbetriebe
- Industrie- und Verwaltungsgebäude
- Öffentliche Anlagen wie Schulen oder Gemeindebauten
- große und komplexe Schließanlagen

Schlüsselarten

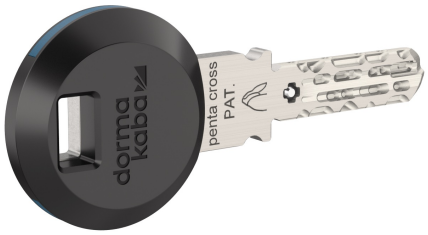

dormakaba Standard Wendeschlüssel



dormakaba



largekey

dormakaba penta lange reide

Produktinformation

dormakaba Schließzylinder nachbestellen

Haben Sie bereits eine Schließanlage oder einen Schließzylinder von dormakaba und wollen diese um einen weiteren Zylinder erweitern? Kein Problem, als dormakaba Partner liefern wir Ihnen Nachbestellungen gesichert und in der gewohnten Qualität.

Senden Sie uns am besten einfach eine E-Mail an info@elektronische-schliesszylinder.de mit der gewünschten Konfiguration Ihrer Schließzylinder. Wir legen den Auftrag sodann für Sie im System an und setzen uns mit Ihnen in Verbindung.

Als Identitätsnachweis benötigen wir dann die Sicherungskarte, welche Sie als Eigentümer der Schließanlage ausweist. Nach der erfolgten Lieferung der zusätzlichen Schließzylinder erhalten Sie Ihre Sicherungskarte per Einschreiben zurück.

Schließzylinder nachbestellen ist einfach, online möglich und dennoch sicher.

Schließzylinder richtig bestellen

Bestellen Sie online alle nötigen Schließzylinder mit einer Bestellung.

A) Gleichschließende Schließzylinder

Möchten Sie mehrere Schließzylinder einer Serie bestellen, welche alle mit dem gleichen Schlüssel geschlossen werden können? Dann handelt es sich hierbei um eine Gleichschließung. Wählen Sie einfach bei der Bestellung unter Schließungsart "Gleichschließung" aus und wählen die entsprechende Konfiguration Ihres Schließzylinders. Nach der Konfiguration des ersten Schließzylinders klicken Sie auf "Warenkorb" und beginnen die Konfiguration Ihres nächsten Schließzylinders. Bei der nächsten Konfiguration wählen Sie wieder "Gleichschließung" und schon erhalten Sie beide Zylinder in der Ausführung gleichschließend.

Selbstverständlich können Sie dies auch für unterschiedliche Schließzylinder einer Modellreihe vornehmen. Das bedeutet, Sie können einen Doppelzylinder und einen Halbzylinder und ein Hangschloss in der Ausführung "Gleichschließend" bestellen und Sie öffnen alle Zylinder mit nur einem Schlüssel.

B) Einzelschließung

Möchten Sie mehrere Schließzylinder bestellen, aber keine Gleichschließung, dann wählen Sie einfach Schließungsart "Einzelschließung" aus.

C) Gleich- und Einzelschließung

Wollen Sie in einer Bestellung sowohl gleichschließende, als auch Einzelschließende Zylinder bestellen, so können Sie dies ebenso problemlos durchführen. Hierbei gilt: Alle Zylinder mit Gleichschließung werden gleichschließend produziert und alle Schließzylinder mit der Auswahl "Einzelschließung" werden mit Einzelschließung produziert.

Das bedeutet, je Bestellung ist maximal eine Schließanlage mit Gleichschließung, aber viele Schließzylinder mit Einzelschließung möglich. Sollten Sie mehrere Schließanlagen mit verschiedenen Gleichschließungen benötigen, sprechen Sie uns einfach an.

Produktinformation

TECHNISCHE DATEN

Die technischen Daten des dormakaba penta Cross Vorhangschlosses

Länge Stahldrahtseil 450 mm Gehäusebreite 41 mm

verfügbare Optionen

Schließungsart

Einzelschließung
Gleichschließung

Schlüsselart

		
3x Standard Wendeschlüssel, Farbe: blau, rot, grün, gelb, schwarz, weiß, hellblau, hellgrün, orange, hellviolett, violett	inkl. 3 dormakaba lange reide (+15,00 EUR)	3x dormakaba largekey, Farbe: blau, rot, grün, gelb, schwarz, weiß, hellblau, hellgrün, orange, hellviolett, violett (+15,00 EUR)

Farbe Schlüsselreide

Bitte tragen Sie hier die Farben ein

Mehrschlüssel Standardschlüssel

1 Schlüssel (+19,50 EUR)
2 Schlüssel (+39,00 EUR)
3 Schlüssel (+58,50 EUR)
4 Schlüssel (+78,00 EUR)
5 Schlüssel (+97,50 EUR)
6 Schlüssel (+117,00 EUR)
7 Schlüssel (+136,50 EUR)
8 Schlüssel (+156,00 EUR)
9 Schlüssel (+175,50 EUR)
10 Schlüssel (+195,00 EUR)
11 Schlüssel (+214,50 EUR)
12 Schlüssel (+234,00 EUR)
13 Schlüssel (+253,50 EUR)
14 Schlüssel (+273,00 EUR)
15 Schlüssel (+292,50 EUR)
16 Schlüssel (+312,00 EUR)

Produktinformation

17 Schlüssel (+331,50 EUR)
18 Schlüssel (+351,00 EUR)
19 Schlüssel (+370,50 EUR)
20 Schlüssel (+390,00 EUR)

Mehrschlüssel dormakaba largekey

1 Schlüssel (+22,00 EUR)
2 Schlüssel (+44,00 EUR)
3 Schlüssel (+66,00 EUR)
4 Schlüssel (+88,00 EUR)
5 Schlüssel (+110,00 EUR)
6 Schlüssel (+132,00 EUR)
7 Schlüssel (+154,00 EUR)
8 Schlüssel (+176,00 EUR)
9 Schlüssel (+198,00 EUR)
10 Schlüssel (+220,00 EUR)
11 Schlüssel (+242,00 EUR)
12 Schlüssel (+264,00 EUR)
13 Schlüssel (+286,00 EUR)
14 Schlüssel (+308,00 EUR)
15 Schlüssel (+330,00 EUR)
16 Schlüssel (+352,00 EUR)
17 Schlüssel (+374,00 EUR)
18 Schlüssel (+396,00 EUR)
19 Schlüssel (+418,00 EUR)
20 Schlüssel (+440,00 EUR)

Mehrschlüssel dormakaba lange reide

1 Schlüssel (+22,00 EUR)
2 Schlüssel (+44,00 EUR)
3 Schlüssel (+66,00 EUR)
4 Schlüssel (+88,00 EUR)
5 Schlüssel (+110,00 EUR)
6 Schlüssel (+132,00 EUR)
7 Schlüssel (+154,00 EUR)
8 Schlüssel (+176,00 EUR)
9 Schlüssel (+198,00 EUR)
10 Schlüssel (+220,00 EUR)
11 Schlüssel (+242,00 EUR)
12 Schlüssel (+264,00 EUR)
13 Schlüssel (+286,00 EUR)
14 Schlüssel (+308,00 EUR)
15 Schlüssel (+330,00 EUR)
16 Schlüssel (+352,00 EUR)

Produktinformation

17 Schlüssel (+374,00 EUR)
18 Schlüssel (+396,00 EUR)
19 Schlüssel (+418,00 EUR)
20 Schlüssel (+440,00 EUR)

Farbe Schlüsselreide Mehrschlüssel

Bitte tragen Sie hier die Farben ein