Produktinformation

IKON CLIQ Go Nutzerschlüssel N109

Art-Nr.: Ikon CliQ Go N109 / GTIN: 4053042509686 / Marke: IKON | ASSA Abloy



IKON
ASSA ABLOY

42,44 EUR

inkl. 19% USt. zzgl. Versand

sofort lieferbar

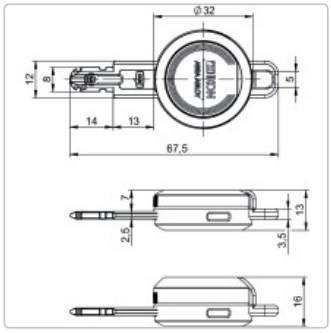

Produktinformation

Das IKON CLIQ Go Nutzerschlüssel 109

PRODUKTBESCHREIBUNG

IKON CLIQ Go - Nutzerschlüssel 109

Mit dem IKON CLIQ Go Schließsystem setzen Sie auf die smarte Zutrittsorganisation ohne Knauf. IKON hat mit dem CLIQ Go eine Alternative zur komplexen eCLIQ Variante geschaffen. Bei gleicher Sicherheit, profitieren Sie im Bereich von Einfamilienhäusern bis zu kleinen und mittleren Unternehmen von der enorm hohen Flexibilität und dem gigantischen Komfort. Die Verwaltung erfolgt mittels einer Smartphone App oder per Browser am PC. Sie können aber auch als mittelständiges Unternehmen einen PC mit Programmierstation betreiben. IKON hat wirklich an alle Einsatzbereiche gedacht.

Intuitiv und ohne Fachkenntnisse können Sie Ihre digitale Schließanlage einfach in Betrieb nehmen.

Wollen Sie nicht, dass Ihre Nachbarn sehen, dass Sie ein elektronisches Schließsystem verwenden und so evtl. Blicke auf sich ziehen? Neben einem hohen Maß an Sicherheit und Komfort bietet IKON ein sehr hochwertiges Produkt, welches von außen nicht als ein elektronisches System zu erkennen ist. Es gleicht den klassischen mechanischen Schließzylindern, bietet Ihnen aber die nötige Flexibilität und Kontrolle einer elektronischen Schließanlage.

IKON CLIQ Go eignet sich für Einsatzbereiche bis zu 30 Türen bei unbegrenzter Nutzeranzahl. Anders als alle anderen Systeme am Markt, werden Sie hier nicht in der Anzahl der Nutzer beschränkt. Häufig gibt es Einsatzbereiche, bei denen die Türanzahl gering, aber die Nutzer hoch ist, z.B. Vereine. Mit dem IKON CLIQ Go, können Sie diese Einsatzbereiche perfekt absichern.

Kurzbeschreibung

Der Nutzerschlüssel für das Ikon Schließsystem CliQ Go ist das intelligente Zutrittsmedium für alle elektronischen Schließzylinder der CliQ Go Serie. Das besondere an diesem Zutrittsmedium ist die wartungsfreie Verwendung in zahlreichen Alltagssituationen. Egal ob Sie Ihre Familie oder Ihren Betrieb mit elektronischen Zutrittsmedien ausstatten wollen, mit dem Nutzerschlüssel von Ikon gelingt dies spielend leicht.

Der CliQ Go Schlüssel ist ein Wendeschlüssel in optisch sehr ansprechender Form. Die Nutzerschlüssel werden anlagenspezifisch codiert, womit eine noch höhere Sicherheit gewährleistet wird.

Die Schlüssel signalisieren sowohl akustisch, als auch optisch den Funktions- und Batteriestatus.

Nachbestellung von CLIQ Go Nutzerschlüssel

Wollen Sie zu Ihrer IKON CliQ Go Schließanlage weitere Schlüssel kaufen, benötigen wir nur einmal Ihre Sicherungskarte und codieren für Sie die Schlüssel zu Ihrer speziellen Anlage. Damit erhöht IKON die Sicherheit für Ihr persönliches Hab und Gut. Unberechtigte Nutzer haben somit keine Chance die Nutzerschlüssel zu kopieren.

Der IKON CLIQ Go im Einsatz - das schätzen unsere Kunden an diesem System

Wir haben schon zahlreiche zufriedene Kunden, welche den elektronischen Schließzylinder von IKON nutzen.

Produktinformation

Die Schließzylinder fallen nicht auf, dies ist das vielleicht größte Argument für den Kauf der IKON CLIQ Go Zylinder. Dazu kommt, dass die Zylinder nahezu wartungsfrei sind und somit einmal eingebaut nicht mehr in die Hand genommen werden müssen.



Ein Großteil unserer Kunden sind Familien mit Kindern. Die sehr leichte Handhabung und die übersichtlichen Kosten spielen hierbei eine besondere Rolle. Die elektronischen Schließzylinder sind ideal für Kinder. Sollte einmal ein Schlüssel verloren gegangen sein, so können Sie mit nur einem "Wisch" diesen Schlüssel sperren und haben sofort wieder ein sicheres Gefühl in Ihren 4-Wänden.

Die Schließzylinder von IKON passen sich perfekt Ihren baulichen Gegebenheiten an. So spielt die aktuelle Einbausituation keine Rolle. Anders als bei Knaufsystemen können Sie diesen Schließzylinder auch perfekt bei Türen mit Kernziehschutz verwenden.

Features

- Verwalten Sie Zutrittsberechtigungen via App
- intuitive Bedienung
- Optische und akustische Anzeige des Funktions- und Batteriestatus
- kontaktbasierte Datenübertragung an die elektronischen Zylinder
- Bluetoothschlüssel für die Kontaktlose Übertragung von Smartphone zum Nutzerschlüssel

TECHNISCHE DATEN

Die technischen Daten des IKON CLIQ Go Nutzerschlüssels 109

- Geschützt gegen zeitweiliges Eintauchen in Wasser (IP67)
- Temperaturbereich 0° C bis +70° C
- Energieversorgung über handelsübliche Lithiumbatterie (CR2450)
- Für etwa 100.000 Schließungen (ca. 10 Jahr Lebensdauer)

Produktinformation

- Speicherkapazität des Schlüssels 1.500 Zylinder

FAQ

Die häufigsten Fragen rund um den IKON CLIQ Go

Gern möchten wir Ihnen die häufigsten Fragen zu dem IKON CliQ Go direkt beantworten. Somit bleiben Ihre offenen Fragen nicht länger offen und Sie können Ihren Onlinekauf einfach und sicher abschließen.

Kann ich den Schließzylinder einfach selber einbauen?

Der Einbau des elektronischen Schließzylinders von IKON ist so einfach wie der Einbau eines mechanischen Schließzylinders. Es wird lediglich der alte mechanische Schließzylinder entfernt und der elektronische Schließzylinder genauso mühelos in die Profilzylinderöffnung Ihrer Tür eingeführt. Anschließend die Befestigungsschraube wie bei einem handelsüblichen Schließzylinder mit einem Schraubendreher eindrehen.

Kann ich die elektronischen **Schließzylinder** in jede Tür einbauen?

Grundsätzlich können Sie die IKON CliQ Go Schließzylinder in jede Tür einbauen und sofort vom Komfort profitieren. Sie müssen wie bei einem mechanischen Schließzylinder unbedingt die Länge außen und innen genau messen. Wie man einen Schließzylinder ausmisst finden Sie in unserer kurzen Anleitung.

Das Besondere, haben Sie einen Kernziehschutz, können Sie diesen elektronischen Schließzylinder genauso mühelos einbauen wie einen mechanischen. Hier gibt es nichts weiter zu beachten.

Kann ich das IKON CLIQ Go System erweitern?

Der Vorteil der elektronischen Schließzylinder ist die mühelose Erweiterung. Für die Erweiterung der IKON CLiQ Go Schließzylinder benötigen wir lediglich einmal Ihre Sicherungskarte im Original.

Sie können das System mühelos auf 20 Schließzylinder und nun sogar auf bis zu 30 Schließzylinder erweitern.