Produktinformation

Winkhaus keyTec VSX Doppelzylinder

Art-Nr.: Winkhaus DZ VSX 01 / GTIN: 4053042509747 / Marke: Winkhaus



42,00 EUR

inkl. 19% USt. zzgl. Versand

Lieferzeit 8-14 Tage



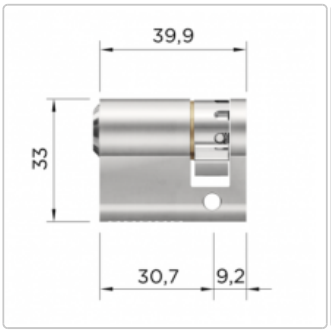



Produktinformation

Winkhaus keyTec VSX Doppelzylinder in verschiedenen Ausführungen

PRODUKTBESCHREIBUNG

Winkhaus keyTec VSX Doppelzylinder

Mit dem Winkhaus Schließsystem VSX erhalten Sie für Ihre Einzelschließung oder Schließanlage hochwertige Winkhaus Technik. Außerdem erhalten Sie dazu bewährten und langjährigen Patentschutz und einen erstklassigen, ergonomisch designten Neusilberschlüssel.

Winkhaus bietet mit dem Schließsystem VSX maximale Flexibilität durch eine breite Palette an Zylindertypen und eine Erhöhung des Sicherheitsstandards durch zusätzlichen Aufbohr-und Pickingschutz.

Vertrauen und Sicherheit durch geprüfte Qualität "made in Germany".

Kurzbeschreibung

Fortschritt durch Fokussierung auf das Wesentliche - der Winkhaus KeyTec VSX Doppelzylinder

Mit dem KeyTec VSX Doppelzylinder bietet Ihnen Winkhaus einen vielseitigen und robusten Allrounder. Ganz nach dem Motto " Einfach und trotzdem einfach besser". Er stellt solide und effektive Technik bereit und vereint Einfachheit, Flexibilität und Kosteneffizienz. Der Doppelzylinder beinhaltet alle wichtigen sicherheitsrelevanten Features die ein mechanisches Schließsystem zu erfüllen hat.

Schon in der Grundausstattung verfügt der keyTec VSX über speziell geformte Pickingschutzstifte und einen Anbohrschutz. Für erhöhte Sicherheitsanforderungen kann der Zylinder durch zusätzliche Bohr- und Ziehschutzvarianten gemäß DIN / EN oder SKG weiter aufgerüstet werden.

Das Schließsystem keyTec VSX ist die perfekte Lösung für Ihre individuellen Anforderungen. Es eignet sich ideal für Eigenheime und kleine bis mittelgroße Schließanlagen.

Gerne erstellen wir Ihnen gemeinsam in kürzester Zeit Ihre individuelle Schließanlage und sorgen für Ihre Sicherheit.

Wollen Sie einen noch höheren Schutz, so können Sie den Doppelzylinder auch mit einem erhöhten Bohrschutz ausstatten.

Im Lieferumfang ist selbstverständlich stets die Sicherungskarte, die Befestigungsschraube sowie 3 Schlüssel enthalten.

Hinweis: Nachbestellungen und Erweiterungen sind nur unter Vorlage der gültigen Sicherungskarte möglich. Bevor Sie den Schließzylinder bestellen, messen Sie bitte unbedingt im Vorfeld die benötigten Zylinderlängen innen und außen. Eine Anleitung, wie man einen Schließzylinder richtig messen kann, finden Sie bei uns in den Hilfeseiten.

Einsatzbereiche

- Privathäuser und Wohnungen
- Wohnungs-und Objektbau
- Innentüren, Außentüren, Haustüren, Wohnungstüren
- Kleinbetriebe

Winkhaus Schließzylinder nachbestellen

Produktinformation

Haben Sie bereits eine Schließanlage oder einen Schließzylinder von Winkhaus und wollen diese um einen weiteren Zylinder erweitern? Kein Problem, als Winkhaus Partner liefern wir Ihnen Nachbestellungen gesichert und in der gewohnten Qualität.

Senden Sie uns am besten einfach eine E-Mail an info@elektronische-schliesszylinder.de mit der gewünschten Konfiguration Ihrer Schließzylinder. Wir legen den Auftrag sodann für Sie im System an und setzen uns mit Ihnen in Verbindung.

Als Identitätsnachweis benötigen wir dann die Sicherungskarte, welche Sie als Eigentümer der Schließanlage ausweist. Nach der erfolgten Lieferung der zusätzlichen Schließzylinder erhalten Sie Ihre Sicherungskarte per Einschreiben zurück.

Schließzylinder nachbestellen ist einfach, online möglich und dennoch sicher.

Schließzylinder richtig bestellen

Bestellen Sie online alle nötigen Schließzylinder mit einer Bestellung.

A) Gleichschließende Schließzylinder

Möchten Sie mehrere Schließzylinder einer Serie bestellen, welche alle mit dem gleichen Schlüssel geschlossen werden können? Dann handelt es sich hierbei um eine Gleichschließung. Wählen Sie einfach bei der Bestellung unter Schließungsart "Gleichschließung" aus und wählen die entsprechende Konfiguration Ihres Schließzylinders. Nach der Konfiguration des ersten Schließzylinders klicken Sie auf "Warenkorb" und beginnen die Konfiguration Ihres nächsten Schließzylinders. Bei der nächsten Konfiguration wählen Sie wieder "Gleichschließung" und schon erhalten Sie beide Zylinder in der Ausführung gleichschließend.

Selbstverständlich können Sie dies auch für unterschiedliche Schließzylinder einer Modellreihe vornehmen. Das bedeutet, Sie können einen Doppelzylinder und einen Halbzylinder und ein Hangschloss in der Ausführung "Gleichschließend" bestellen und Sie öffnen alle Zylinder mit nur einem Schlüssel.

B) Einzelschließung

Möchten Sie mehrere Schließzylinder bestellen, aber keine Gleichschließung, dann wählen Sie einfach Schließungsart "Einzelschließung" aus.

C) Gleich- und Einzelschließung

Wollen Sie in einer Bestellung sowohl gleichschließende, als auch Einzelschließende Zylinder bestellen, so können Sie dies ebenso problemlos durchführen. Hierbei gilt: Alle Zylinder mit Gleichschließung werden gleichschließend produziert und alle Schließzylinder mit der Auswahl "Einzelschließung" werden mit Einzelschließung produziert.

Das bedeutet, je Bestellung ist maximal eine Schließanlage mit Gleichschließung, aber viele Schließzylinder mit Einzelschließung möglich. Sollten Sie mehrere Schließanlagen mit verschiedenen Gleichschließungen benötigen, sprechen Sie uns einfach an.

TECHNISCHE DATEN

Die technischen Daten des Winkhaus keyTec VSX Doppelzylinders

Produktinformation

Baulänge außen 30 mm + 5mm bis maximal 80 mm Baulänge innen 30 mm + 5 mm bis maximal 80 mm
Zertifizierung

- EN1303: Verschlusssicherheitsklasse 6
- DIN 18252

verfügbare Optionen

Schließungsart

Einzelschließung
Gleichschließung

Länge außen

Außen 30,7 mm
Außen 35 mm (+4,00 EUR)
Außen 40 mm (+4,00 EUR)
Außen 45 mm (+8,00 EUR)
Außen 50 mm (+8,00 EUR)
Außen 55 mm (+12,00 EUR)
Außen 60 mm (+12,00 EUR)
Außen 65 mm (+16,00 EUR)
Außen 70 mm (+16,00 EUR)
Außen 75 mm (+20,00 EUR)
Außen 80 mm (+20,00 EUR)

Länge Innen

Innen 30,7 mm
Innen 35 mm (+4,00 EUR)
Innen 40 mm (+4,00 EUR)
Innen 45 mm (+8,00 EUR)
Innen 50 mm (+8,00 EUR)
Innen 55 mm (+12,00 EUR)
Innen 60 mm (+1,00 EUR)
Innen 65 mm (+16,00 EUR)
Innen 70 mm (+16,00 EUR)
Innen 75 mm (+20,00 EUR)
Innen 80 mm (+20,00 EUR)

Not- und Gefahrenfunktion

ohne
Not- und Gefahrenfunktion (beidseitig schließbar) (+2,00 EUR)

Färbung Oberfläche

Nickel Matt

Produktinformation

Messing Matt (+5,00 EUR)

Schlüsselanzahl

3 Schlüssel
4 Schlüssel (+4,50 EUR)
5 Schlüssel (+9,00 EUR)
6 Schlüssel (+13,50 EUR)
7 Schlüssel (+18,00 EUR)
8 Schlüssel (+22,50 EUR)
9 Schlüssel (+27,00 EUR)
10 Schlüssel (+31,50 EUR)
11 Schlüssel (+36,00 EUR)
12 Schlüssel (+40,50 EUR)
13 Schlüssel (+45,00 EUR)
14 Schlüssel (+49,50 EUR)
15 Schlüssel (+54,00 EUR)
16 Schlüssel (+58,50 EUR)
17 Schlüssel (+63,00 EUR)
18 Schlüssel (+67,50 EUR)
19 Schlüssel (+72,00 EUR)
20 Schlüssel (+76,50 EUR)

1. Zubehör / Sonderausstattung

Erhöhter Bohrschutz BN (+9,00 EUR)