Produktinformation

IKON CLIQ Go elektronischer Schließhebelzylinder N320

Art-Nr.: Ikon CliQ Go elektronischer Schließhebelzylinder N320 / GTIN: 4053042510910 / Marke: IKON | ASSA Abloy



271,00 EUR

inkl. 19% USt. inkl. Versand

Lieferzeit 8-14 Tage

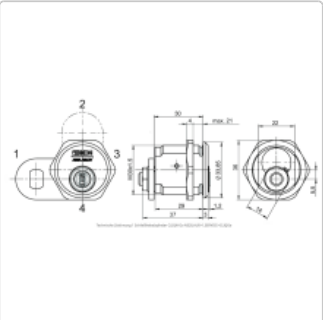

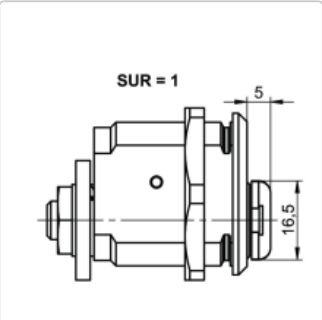





Produktinformation

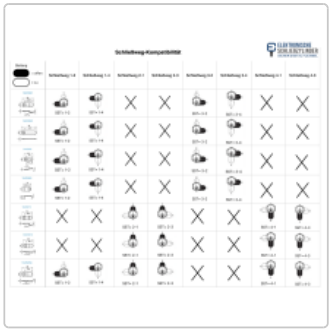

Mit den IKON CLIQ Go Hebelzylinder N320 in verschiedenen Ausführungen

PRODUKTBESCHREIBUNG

IKON CLIQ Go - Hebelzylinder N320

Mit dem IKON CLIQ Go Schließsystem setzen Sie auf die smarte Zutrittsorganisation ohne Knauf. IKON hat mit dem CLIQ Go eine Alternative zur komplexen eCLIQ Variante geschaffen. Bei gleicher Sicherheit, profitieren Sie im Bereich von Einfamilienhäusern bis zu kleinen und mittleren Unternehmen von der enorm hohen Flexibilität und dem gigantischen Komfort. Die Verwaltung erfolgt mittels einer Smartphone App oder per Browser am PC. Sie können aber auch als mittelständiges Unternehmen einen PC mit Programmierstation betreiben. IKON hat wirklich an alle Einsatzbereiche gedacht.

Intuitiv und ohne Fachkenntnisse können Sie Ihre digitale Schließanlage einfach in Betrieb nehmen.

Wollen Sie nicht, dass Ihre Nachbarn sehen, dass Sie ein elektronisches Schließsystem verwenden und so evtl. Blicke auf sich ziehen? Neben einem hohen Maß an Sicherheit und Komfort bietet IKON ein sehr hochwertiges Produkt, welches von außen nicht als ein elektronisches System zu erkennen ist. Es gleicht den klassischen mechanischen Schließzylindern, bietet Ihnen aber die nötige Flexibilität und Kontrolle einer elektronischen Schließanlage.

IKON CLIQ Go eignet sich für Einsatzbereiche bis zu 30 Türen bei unbegrenzter Nutzeranzahl. Anders als alle anderen Systeme am Markt, werden Sie hier nicht in der Anzahl der Nutzer beschränkt. Häufig gibt es Einsatzbereiche, bei denen die Türanzahl gering, aber die Nutzer hoch ist, z.B. Vereine. Mit dem IKON CLIQ Go, können Sie diese Einsatzbereiche perfekt absichern.

Kurzbeschreibung

Der elektronische Hebelzylinder von IKON beinhaltet alle wichtigen sicherheitsrelevanten Features die auch ein mechanisches Schließsystem zu bieten hat. Er ist bestens geeignet für Briefkästen oder Sicherungskästen.

Das besondere ist, dass die Schließzylinder von IKON batterielos sind und Sie somit den Schließzylinder nur einmal einbauen und dann nur noch benutzen müssen. Vorbei sind die Zeiten, in denen Sie am Zylinder die Batterien wechseln. IKON setzt

Produktinformation

hier auf die Batterie im Schlüssel, ähnlich eines Autoschlüssels.

Den Hebelzylinder erhalten Sie in der drehgesicherten oder elektronischen Variante. Durch die Schutzklasse IP 55 ist der Schließzylinder gemäß den geltenden Normen perfekt geschützt. Wollen Sie einen noch besseren Wetterschutz, so wählen Sie den Zylinder einfach in der Ausstattung mit Staub- und Regenschutzkappe.

Für den Betrieb ist keine zusätzliche Verkabelung nötig, Sie müssen lediglich den alten mechanischen Schließzylinder durch Ihren neuen elektronischen Profilzylinder austauschen.

Hinweis: Bevor Sie den Schließzylinder bestellen, messen Sie bitte unbedingt im Vorfeld die benötigten Zylinderlängen innen und außen. Eine Anleitung, wie man einen Schließzylinder richtig messen kann, finden Sie bei uns in den Hilfeseiten.

Der IKON CLIQ Go im Einsatz - das schätzen unsere Kunden an diesem System

Wir haben schon zahlreiche zufriedene Kunden, welche den elektronischen Schließzylinder von IKON nutzen.

Die Schließzylinder fallen nicht auf, dies ist das vielleicht größte Argument für den Kauf der IKON CLIQ Go Zylinder. Dazu kommt, dass die Zylinder nahezu wartungsfrei sind und somit einmal eingebaut nicht mehr in die Hand genommen werden müssen.



Ein Großteil unserer Kunden sind Familien mit Kindern. Die sehr leichte Handhabung und die übersichtlichen Kosten spielen hierbei eine besondere Rolle. Die elektronischen Schließzylinder sind ideal für Kinder. Sollte einmal ein Schlüssel verloren gegangen sein, so können Sie mit nur einem "Wisch" diesen Schlüssel sperren und haben sofort wieder ein sicheres Gefühl in Ihren 4-Wänden.

Die Schließzylinder von IKON passen sich perfekt Ihren baulichen Gegebenheiten an. So spielt die aktuelle Einbausituation keine Rolle. Anders als bei Knaufsystemen können Sie diesen Schließzylinder auch perfekt bei Türen mit Kernziehschutz verwenden.

Produktinformation

TECHNISCHE DATEN

Die technischen Daten des IKON Clip Go Hebelzylinder N320

Durchmesser

seitlich abgeflacht

30 mm

22 mm

Schließweg Schließweg und Schließhebelweg 90° links oder rechts

Schutzklasse

IP 54 (optional IP 55 durch Staub- und Regenschutzkappe)

Lebensdauer Batterie im Schlüssel

bis 30.000 Zyklen (ca. 3 Jahre)

Wartung Schließzylinder

wartungsfrei bis 200.000 Schließzyklen

Zertifizierung

- EN15684:16B4AF32
- Brandschutz:EN 1634-2 - 95 Min

FAQ

Die häufigsten Fragen rund um den IKON CLIQ Go

Gern möchten wir Ihnen die häufigsten Fragen zu dem IKON CliQ Go direkt beantworten. Somit bleiben Ihre offenen Fragen nicht länger offen und Sie können Ihren Onlinekauf einfach und sicher abschließen.

Kann ich den Schließzylinder einfach selber einbauen?

Der Einbau des elektronischen Schließzylinders von IKON ist so einfach wie der Einbau eines mechanischen Schließzylinders. Es wird lediglich der alte mechanische Schließzylinder entfernt und der elektronische Schließzylinder genauso mühelos in die Profilzylinderöffnung Ihrer Tür eingeführt. Anschließend die Befestigungsschraube wie bei einem handelsüblichen Schließzylinder mit einem Schraubendreher eindrehen.

Produktinformation

Kann ich die elektronischen Schließzylinder in jede Tür einbauen?

Grundsätzlich können Sie die IKON CliQ Go Schließzylinder in jede Tür einbauen und sofort vom Komfort profitieren. Sie müssen wie bei einem mechanischen Schließzylinder unbedingt die Länge außen und innen genau messen. Wie man einen Schließzylinder ausmisst finden Sie in unserer kurzen Anleitung.

Das Besondere, haben Sie einen Kernziehschutz, können Sie diesen elektronischen Schließzylinder genauso mühelos einbauen wie einen mechanischen. Hier gibt es nichts weiter zu beachten.

Kann ich das IKON CLIQ Go System erweitern?

Der Vorteil der elektronischen Schließzylinder ist die mühelose Erweiterung. Für die Erweiterung der IKON CLiQ Go Schließzylinder benötigen wir lediglich einmal Ihre Sicherungskarte im Original.

Sie können das System mühelos auf 20 Schließzylinder und nun sogar auf bis zu 30 Schließzylinder erweitern.

verfügbare Optionen

Ausrichtung Außen

Elektronik
Mechanik (+174,00 EUR)

Staub- und Regenschutzkappe nach IP 55

ja (+18,11 EUR)

Schließweg

SST = 1-2
SST = 1-4
SST = 2-1
SST = 2-3
SST = 3-2
SST = 3-4
SST = 4-1
SST = 4-3

Schließhebel

ohne Hebel
SLHB 1645009
SLHB 1645011 (+5,00 EUR)
SLHB 1645042 (+5,00 EUR)
SLHB 1645043 (+5,50 EUR)
SLHB 1645044 (+3,50 EUR)
SLHB 1645045 (+3,50 EUR)
SLHB 1645050 (+3,50 EUR)

Produktinformation

SLHB 1645058 (+5,00 EUR)
SLHB 1645061 (+5,00 EUR)
SLHB 1645065 (+3,50 EUR)
SLHB 1645066 (+5,50 EUR)
SLHB 1645069 (+5,00 EUR)
SLHB 1645073 (+5,00 EUR)
SLHB 1645074 (+5,00 EUR)