Produktinformation

Winkhaus keyTec VSX Schließanlagen Konfigurator

Art-Nr.: Winkhaus VSX Schließanlage / GTIN: 4053042509976 / Marke: Winkhaus



0,00 EUR

inkl. 19% USt. zzgl. Versand

Lieferzeit 8-14 Tage





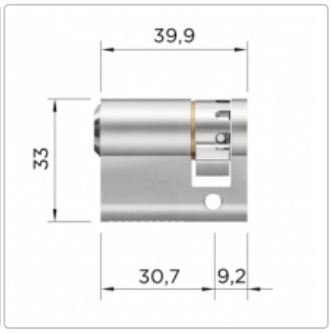

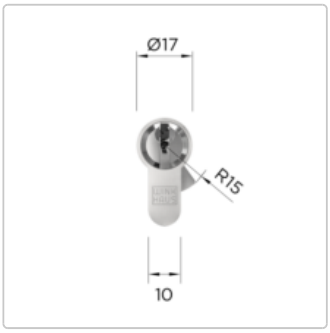

Produktinformation



Winkhaus keyTec VSX Schließanlagen Konfigurator - Erstellen Sie Ihre individuelle Schließanlage

PRODUKTBESCHREIBUNG

Winkhaus keyTec VSX Schließanlagen Konfigurator

Mit dem Winkhaus Schließsystem VSX erhalten Sie für Ihre Einzelschließung oder Schließanlage hochwertige Winkhaus Technik. Außerdem erhalten Sie dazu bewährten und langjährigen Patentschutz und einen erstklassigen, ergonomisch designten Neusilberschlüssel.

Winkhaus bietet mit dem Schließsystem VSX maximale Flexibilität durch eine breite Palette an Zylindertypen und eine Erhöhung des Sicherheitsstandards durch zusätzlichen Aufbohr-und Pickingschutz.

Vertrauen und Sicherheit durch geprüfte Qualität "made in Germany".

Kurzbeschreibung

Fortschritt durch Fokussierung auf das Wesentliche - der Winkhaus KeyTec VSX Doppelzylinder

Mit dem KeyTec VSX Doppelzylinder bietet Ihnen Winkhaus einen vielseitigen und robusten Allrounder. Ganz nach dem Motto " Einfach und trotzdem einfach besser". Er stellt solide und effektive Technik bereit und vereint Einfachheit, Flexibilität und Kosteneffizienz. Der Doppelzylinder beinhaltet alle wichtigen sicherheitsrelevanten Features die ein mechanisches Schließsystem zu erfüllen hat.

Schon in der Grundausstattung verfügt der keyTec VSX über speziell geformte Pickingschutzstifte und einen Anbohrschutz. Für erhöhte Sicherheitsanforderungen kann der Zylinder durch zusätzliche Bohr- und Ziehschutzvarianten gemäß DIN / EN oder SKG weiter aufgerüstet werden.

Das Schließsystem keyTec VSX ist die perfekte Lösung für Ihre individuellen Anforderungen. Es eignet sich ideal für Eigenheime und kleine bis mittelgroße Schließanlagen.

Gerne erstellen wir Ihnen gemeinsam in kürzester Zeit Ihre individuelle Schließanlage und sorgen für Ihre Sicherheit.

Wollen Sie einen noch höheren Schutz, so können Sie den Doppelzylinder auch mit einem erhöhten Bohrschutz ausstatten.

Produktinformation

Im Lieferumfang ist selbstverständlich stets die Sicherungskarte, die Befestigungsschraube sowie 3 Schlüssel enthalten.

Hinweis: Nachbestellungen und Erweiterungen sind nur unter Vorlage der gültigen Sicherungskarte möglich. Bevor Sie den Schließzylinder bestellen, messen Sie bitte unbedingt im Vorfeld die benötigten Zylinderlängen innen und außen. Eine Anleitung, wie man einen Schließzylinder richtig messen kann, finden Sie bei uns in den Hilfeseiten.

Einsatzbereiche

- Privathäuser und Wohnungen
- Wohnungs-und Objektbau
- Innentüren, Außentüren, Haustüren, Wohnungstüren
- Kleinbetriebe

Winkhaus Schließzylinder nachbestellen

Haben Sie bereits eine Schließanlage oder einen Schließzylinder von Winkhaus und wollen diese um einen weiteren Zylinder erweitern? Kein Problem, als Winkhaus Partner liefern wir Ihnen Nachbestellungen gesichert und in der gewohnten Qualität.

Senden Sie uns am besten einfach eine E-Mail an info@elektronische-schliesszylinder.de mit der gewünschten Konfiguration Ihrer Schließzylinder. Wir legen den Auftrag sodann für Sie im System an und setzen uns mit Ihnen in Verbindung.

Als Identitätsnachweis benötigen wir dann die Sicherungskarte, welche Sie als Eigentümer der Schließanlage ausweist. Nach der erfolgten Lieferung der zusätzlichen Schließzylinder erhalten Sie Ihre Sicherungskarte per Einschreiben zurück.

Schließzylinder nachbestellen ist einfach, online möglich und dennoch sicher.

Schließzylinder richtig bestellen

Bestellen Sie online alle nötigen Schließzylinder mit einer Bestellung.

A) Gleichschließende Schließzylinder

Möchten Sie mehrere Schließzylinder einer Serie bestellen, welche alle mit dem gleichen Schlüssel geschlossen werden können? Dann handelt es sich hierbei um eine Gleichschließung. Wählen Sie einfach bei der Bestellung unter Schließungsart "Gleichschließung" aus und wählen die entsprechende Konfiguration Ihres Schließzylinders. Nach der Konfiguration des ersten Schließzylinders klicken Sie auf "Warenkorb" und beginnen die Konfiguration Ihres nächsten Schließzylinders. Bei der nächsten Konfiguration wählen Sie wieder "Gleichschließung" und schon erhalten Sie beide Zylinder in der Ausführung gleichschließend.

Selbstverständlich können Sie dies auch für unterschiedliche Schließzylinder einer Modellreihe vornehmen. Das bedeutet, Sie können einen Doppelzylinder und einen Halbzylinder und ein Hangschloss in der Ausführung "Gleichschließend" bestellen und Sie öffnen alle Zylinder mit nur einem Schlüssel.

B) Einzelschließung

Möchten Sie mehrere Schließzylinder bestellen, aber keine Gleichschließung, dann wählen Sie einfach Schließungsart "Einzelschließung" aus.

C) Gleich- und Einzelschließung

Produktinformation

Wollen Sie in einer Bestellung sowohl gleichschließende, als auch Einzelschließende Zylinder bestellen, so können Sie dies ebenso problemlos durchführen. Hierbei gilt: Alle Zylinder mit Gleichschließung werden gleichschließend produziert und alle Schließzylinder mit der Auswahl "Einzelschließung" werden mit Einzelschließung produziert.

Das bedeutet, je Bestellung ist maximal eine Schließanlage mit Gleichschließung, aber viele Schließzylinder mit Einzelschließung möglich. Sollten Sie mehrere Schließanlagen mit verschiedenen Gleichschließungen benötigen, sprechen Sie uns einfach an.

SCHLIEßANLAGE RICHTIG KONFIGURIEREN

Winkhaus KeyTec VSX Schließanlage konfigurieren

Wir möchten Ihnen die Konfiguration der Schließanlage so einfach wie möglich gestalten. Hier finden Sie eine Schritt- für Schritt Anleitung zu Ihrer perfekten Schließanlage.

1. Türbezeichnung eintragen

In diesem Feld können Sie einen individuellen Text für die Ihnen bekannte Türbezeichnung erfassen. Dies hilft Ihnen später den Schließzylinder korrekt zuzuordnen. Die Türbezeichnung wird später auch im Original Schließplan so enthalten sein.

2. Zylindertyp auswählen

Wählen Sie hier den gewünschten Zylindertyp, welcher für die jeweilige Einbausituation am besten geeignet ist. Sie können zwischen den nachfolgenden Zylindertypen wählen:

Winkhaus Doppelzylinder - ideal für Eingangstüren und Zwischentüren



Winkhaus Knaufzylinder - ideal für die Haustür

Produktinformation



Winkhaus Halbzylinder - ideal für Garagen, Schuppen und Schlüsselschalter



Winkhaus Hebelzylinder - ideal für den Briefkasten - ein Schlüssel für alles



Winkhaus Hangschloss - ideal für Medizinschränke, Werkzeugschränke, Spinde oder Serverschränke

Produktinformation



3. Längen und Sonderfunktionen wählen

Sobald Sie einen Zylindertyp in Punkt 2 gewählt haben, öffnen sich mögliche Sonderfunktionen zum gewählten Zylindertyp. Diese können Sie einfach durch einen Klick aktivieren.

In den Feldern Zylinderlänge: "außen" und "innen" können Sie die gemessenen Maße (immer von Lochmitte der Befestigungsschraube messen - nutzen Sie unsere Hilfeseite) eintragen.

4. Stückzahl wählen

Wählen Sie, wie viele Schließzylinder Sie mit dieser Konfiguration und dem dann zu wählenden Berechtigungen Sie benötigen.

5. Schließplan konfigurieren

In der Tabelle wird für jeden Schlüssel die Schließberechtigung durch das an- bzw. abwählen für den jeweiligen Zylinder erteilt. Die Schlüssel werden im Plan mit S 1 bis S 40 bezeichnet. Jede Spalte kennzeichnet einen Schlüssel. Soll ein Schlüssel eine Schließberechtigung für einen Zylinder erhalten, wählen Sie in der Zeile des Zylinders die Funktion ein. Wählen Sie oben die jeweils nötige Anzahl der Schlüssel.