Produktinformation

DOM ix TwinStar Schließanlagen Konfigurator

Art-Nr.: DOM ix TwinStar Schließanlage / GTIN: 4053042510019 / Marke: DOM Sicherheitstechnik



0,00 EUR

inkl. 19% USt. zzgl. Versand

Lieferzeit 8-14 Tage



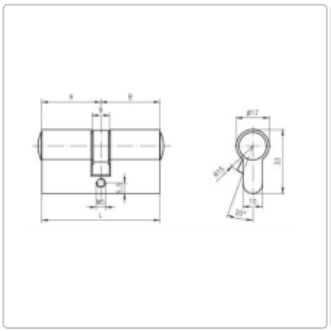





Produktinformation



DOM ix TwinStar Schließanlagen Konfigurator - Erstellen Sie Ihre individuelle Schließanlage

PRODUKTBESCHREIBUNG

DOM ix TwinStar Schließanlagen Konfigurator

Der Hersteller für Sicherheitstechnik DOM ist ein Garant für hohe Sicherheit bei bestmöglichen Komfort und hoher Flexibilität. Mit dem DOM TwinStar Wendeschlüsselsystem hat DOM ein System entwickelt, welches den höchsten Sicherheitsansprüchen und bestmöglichen Kopierschutzansprüchen gerecht wird.

Die Serie ix TwinStar ist ein flexibles Sicherheitssystem für nahezu jede Einsatzmöglichkeit. Egal ob privates Wohnen, Bürogebäude oder auch hochfrequentierte Großobjekte, mit dem DOM TwinStar Schließsystem sind Sie auf der sicheren Seite.

Das besondere an dem Wendesystem ist die beidseitige Einsteckbarkeit des Schlüssels, wobei der Schlüssel von DOM noch viel mehr zu bieten hat. Der Wendeschlüssel des DOM TwinStar hat mehr Stifte für eine noch höhere Sicherheit durch eine Vielzahl an Kombinationen. Im Wendeschlüssel ist eine Doppelrolle integriert, die es nahezu unmöglich macht diesen Schlüssel zu kopieren wenn man nicht über das nötige Spezialwerkzeug verfügt. Zusätzlich bietet diese Eigenschaft des Wendeschlüssels eine große Vielzahl von Extra Schlüsselkombinationen.

Kurzbeschreibung

Das Schließsystem DOM ix TwinStar beinhaltet alle wichtigen sicherheitsrelevanten Features die ein mechanisches Schließsystem zu erfüllen hat.

Das Schließsystem TwinStar von DOM eignet sich sowohl für einzelne Haushalte mit nur einer Eingangstür oder einer größeren Schließanlage. Gemeinsam erstellen wir Ihnen in kürzester Zeit Ihre individuelle Schließanlage und sorgen für Ihre Sicherheit.

Der DOM ix TwinStar bietet bereits in der Grundausstattung einen sehr hohen Schutz gegen unberechtigten Zutritt und Kopierschutz.

Nutzen Sie die Not- und Gefahrenfunktion um den Schließzylinder auch bei eingesteckten Schlüssel von innen bequem öffnen zu können. Vorbei sind die Zeiten, in denen innen der Schlüssel nicht stecken darf, wenn noch jemand das Haus

Produktinformation

betreten soll.

Wollen Sie einen noch höheren Schutz, so können Sie den Doppelzylinder auch in den Ausführungen Bohrschutz B, Modularzylinder oder Modularzylinder mit Bohrschutz B (VdS zertifiziert) wählen. Durch diesen erhöhten Bohrschutz sichern Sie sich optimal gegen unberechtigte Zutritte ab.

Im Lieferumfang ist selbstverständlich stets die Sicherungskarte, 3 Schlüssel sowie die Befestigungsschraube enthalten.

Hinweis: Bevor Sie den Schließzylinder bestellen, messen Sie bitte unbedingt im Vorfeld die benötigten Zylinderlängen innen und außen. Eine Anleitung, wie man einen Schließzylinder richtig messen kann, finden Sie bei uns in den Hilfeseiten.

Schließzylinderfärbung

Wollen Sie Ihrem Schließzylinder ein ganz besonderes Design geben und so zusätzlich aufwerten, dann wählen Sie aus den zahlreichen Zylinderfärbungen aus und individualisieren Ihren Schließzylinder. So können Sie den Profilzylinder perfekt an den vorhandenen Türbeschlag abstimmen und ein perfektes Design Ihrer Eingangstür erreichen.

Schließzylinder richtig bestellen

Bestellen Sie online alle nötigen Schließzylinder mit einer Bestellung.

A) Gleichschließende Schließzylinder

Möchten Sie mehrere Schließzylinder einer Serie bestellen, welche alle mit dem gleichen Schlüssel geschlossen werden können? Dann handelt es sich hierbei um eine Gleichschließung. Wählen Sie einfach bei der Bestellung unter Schließungsart "Gleichschließung" aus und wählen die entsprechende Konfiguration Ihres Schließzylinders. Nach der Konfiguration des ersten Schließzylinders klicken Sie auf "Warenkorb" und beginnen die Konfiguration Ihres nächsten Schließzylinders. Bei der nächsten Konfiguration wählen Sie wieder "Gleichschließung" und schon erhalten Sie beide Zylinder in der Ausführung gleichschließend.

Selbstverständlich können Sie dies auch für unterschiedliche Schließzylinder einer Modellreihe vornehmen. Das bedeutet, Sie können einen Doppelzylinder und einen Halbzylinder und ein Hangschloss in der Ausführung "Gleichschließend" bestellen und Sie öffnen alle Zylinder mit nur einem Schlüssel.

B) Einzelschließung

Möchten Sie mehrere Schließzylinder bestellen, aber keine Gleichschließung, dann wählen Sie einfach Schließungsart "Einzelschließung" aus.

C) Gleich- und Einzelschließung

Wollen Sie in einer Bestellung sowohl gleichschließende, als auch Einzelschließende Zylinder bestellen, so können Sie dies ebenso problemlos durchführen. Hierbei gilt: Alle Zylinder mit Gleichschließung werden gleichschließend produziert und alle Schließzylinder mit der Auswahl "Einzelschließung" werden mit Einzelschließung produziert.

Das bedeutet, je Bestellung ist maximal eine Schließanlage mit Gleichschließung, aber viele Schließzylinder mit Einzelschließung möglich. Sollten Sie mehrere Schließanlagen mit verschiedenen Gleichschließungen benötigen, sprechen Sie uns einfach an.

Produktinformation

Für weitere Hinweise zur Montage, Inbetriebnahme und Pflege Ihres DOM Profilzylinders, finden Sie in unserem Downloadbereich oben eine ausführliche Montageanleitung.

Einsatzbereiche

- Privathäuser und Wohnungen
- Innentüren, Außentüren, Haustüren, Wohnungstüren
- Klein-, Mittel-, und Großbetriebe
- Industrie- und Verwaltungsgebäude
- Öffentliche Anlagen wie Schulen oder Gemeindebauten
- große und komplexe Schließanlagen

Features

- Schlüssel inkl. beweglicher Doppelrolle für noch höheren Schutz
- Schlüssel aus hochwertigen, verschleißarmen Neusilber
- Schlüsselhalmlänge für alle gängigen Sicherheitsbeschläge konzipiert

SCHLIEßANLAGE RICHTIG KONFIGURIEREN

DOM ix TwinStar Schließanlage konfigurieren

Wir möchten Ihnen die Konfiguration der Schließanlage so einfach wie möglich gestalten. Hier finden Sie eine Schritt- für Schritt Anleitung zu Ihrer perfekten Schließanlage.

1. Türbezeichnung eintragen

In diesem Feld können Sie einen individuellen Text für die Ihnen bekannte Türbezeichnung erfassen. Dies hilft Ihnen später den Schließzylinder korrekt zuzuordnen. Die Türbezeichnung wird später auch im Original Schließplan so enthalten sein.

2. Zylindertyp auswählen

Wählen Sie hier den gewünschten Zylindertyp, welcher für die jeweilige Einbausituation am besten geeignet ist. Sie können zwischen den nachfolgenden Zylindertypen wählen:

DOM Doppelzylinder - ideal für Eingangstüren und Zwischentüren



DOM Knaufzylinder - ideal für die Haustür

Produktinformation



DOM Halbzylinder - ideal für Garagen, Schuppen und Schlüsselschalter



DOM Hangschloss - ideal für Medizinschränke, Werkzeugschränke, Spinde oder Serverschränke



3. Längen und Sonderfunktionen wählen

Sobald Sie einen Zylindertyp in Punkt 2 gewählt haben, öffnen sich mögliche Sonderfunktionen zum gewählten Zylindertyp. Diese können Sie einfach durch einen Klick aktivieren.

In den Feldern Zylinderlänge: "außen" und "innen" können Sie die gemessenen Maße (immer von Lochmitte der Befestigungsschraube messen - nutzen Sie unsere Hilfeseite) eintragen.

4. Stückzahl wählen

Produktinformation

Wählen Sie, wie viele Schließzylinder Sie mit dieser Konfiguration und dem dann zu wählenden Berechtigungen Sie benötigen.

5. Schließplan konfigurieren

In der Tabelle wird für jeden Schlüssel die Schließberechtigung durch das an- bzw. abwählen für den jeweiligen Zylinder erteilt. Die Schlüssel werden im Plan mit S 1 bis S 40 bezeichnet. Jede Spalte kennzeichnet einen Schlüssel. Soll ein Schlüssel eine Schließberechtigung für einen Zylinder erhalten, wählen Sie in der Zeile des Zylinders die Funktion ein. Wählen Sie oben die jeweils nötige Anzahl der Schlüssel.