Produktinformation

dormakaba pextra Q Außenzylinder 24 mm

Art-Nr.: dormakaba pextra Q AZ 24 / GTIN: 4053042510583 / Marke: dormakaba



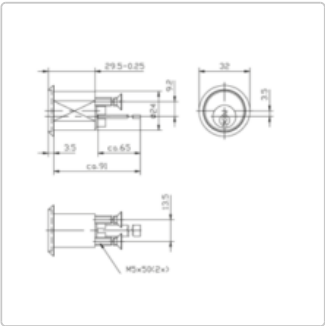



18,80 EUR

inkl. 19% USt. zzgl. Versand

Lieferzeit 8-14 Tage

Produktinformation

Dormakaba pextra Q Außenzylinder exzentrisch 24 mm für Zusatzschlösser der Serie 1200

PRODUKTBESCHREIBUNG

dormakaba pextra Q Außenzylinder 24 mm - exzentrisch

Der dormakaba pextra Q Außenzylinder ist ein robuster und zugleich sehr sicherer Schließzylinder, der für anspruchsvolle Anwendungen geeignet ist. Er ist eines der sichersten Schließzylinder am Markt und für eine Vielzahl an Einsatzmöglichkeiten geeignet.

Das bewährte dormakaba Zackenschlüsselsystem pextra Q bietet umfassenden Schutz für Schlüssel, Schließzylinder und größere Schließanlagen. Aufgrund seiner Variabilität eignet es sich zur Absicherung und Zutrittsorganisation aller Gebäude – vom Einfamilienhaus über Wohnanlagen und öffentliche Gebäude bis hin zu Industrieobjekten. Pextra Q Integriert moderne Technologien und Sicherheitsfunktionen, die einen verbesserten Schutz vor Manipulationen und unbefugtem Zugriff gewährleisten.

Kurzbeschreibung

Der dormakaba pextra Q Außenzylinder 24 mm beinhaltet alle wichtigen sicherheitsrelevanten Features die ein mechanisches Schließsystem zu erfüllen hat.

Folgende Sicherheitsfunktionen besitzt der Dormakaba Pextra Q:

- der patentierte Hochpräzisions Hinterschnitt im Schlüsselprofil sorgt für einen erhöhten Kopierschutz, da die Schlüsselgeometrie schwierig aufzunehmen ist
- durch das neue Serienkonzept im Pextra Q sind alle Schlüssel einmalig und können genauestens zugeordnet werden.
- Pickingschutz durch überlappendes Schlüsselprofil
- Aufbohrschutz durch zusätzliche Sicherheitselemente aus Stahl im Schließzylinder
- ein Zentrierstift verhindert das Aufschlagen des Zylinders

Wollen Sie einen noch höheren Schutz, so können Sie den Außenzylinder auch mit einem aktiven Abfragestift ausstatten. Der Abfragestift verhindert sicher das Aufsperren mit illegalen Schlüsselkopien. Ist die originale Abzweignut im Schlüssel nicht ordnungsgemäß gefräst, lässt der optionale Aktivstift den Schlüssel im Zylinder nicht in beide Richtungen drehen.

Der Außenzylinder hat einen Durchmesser von 24 mm. Der Triebarm betätigt den Riegel des Schlosses von außen. Das Gehäuse ist aus Messing gefertigt und die Oberfläche vernickelt. Der Außenzylinder ist für Türstärken von 28 bis 83 mm geeignet. Der Treibriegel hat eine Länge von 65 mm.

Lieferumfang

- 3 Stück Zackenschlüssel

Produktinformation

- 2 Befestigungsschrauben M5 x 40 mm
- Runde Rosette
- Sicherheitskarte zur Benutzerregistrierung und Nachschlüsselbestellung
- Montage- und Pflegeanleitung

Individualisieren Sie Ihren Außenzylinder nach Ihren Wünschen und Vorstellungen. Wählen Sie direkt online die Färbung des Zylinders und passen so Ihren Schließzylinder an Ihre Tür an. Standardmäßig wird der Zylinder in der Ausführung nickel ı Sie den Schließzylinder ir en:



dormakaba pextra+ nickel matt



dormakaba pextra+ messing matt



dormakaba pextra+ messing poliert

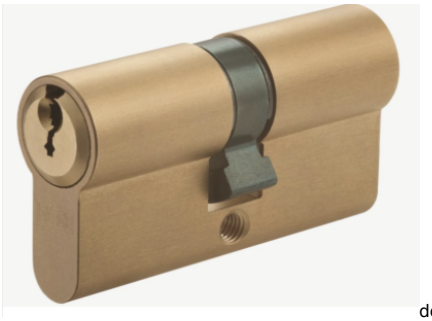

dormakaba pextra+ messing matt gebürstet

Produktinformation



dormakaba pextra+ messing mittelbraun



dormakaba pextra+ messing dunkelbraun

Im Lieferumfang ist selbstverständlich stets die Sicherungskarte enthalten.

Selbstumstellbarer Zylinder

Der pextra Q von dormakaba kann noch mehr. Mit der Sonderfunktion SUZ (selbstumstellbarer Zylinder) haben Sie die Möglichkeit bei einem Schlüsselverlust umgehend eigenständig zu handeln und alle funktionsfähigen Schlüssel unbrauchbar zu machen.

Durch eine ausgeklügelte Technologie ersetzen Sie somit alle Schlüssel der 1. Generation (also Ihre ersten Schlüssel) mit wenigen Handgriffen durch die Schlüssel der 2. Generation.

Alles was Sie brauchen ist lediglich der Sonderschlüssel (Umstellschlüssel) sowie die Schlüssel der 2. Generation. Stellen Sie sich vor, Sie brauchen nicht immer erst einen neuen Schließzylinder zu kaufen, sondern eigenständig wieder für die optimale Sicherheit in Ihrem Eigenheim sorgen.

In dem nachfolgenden Produktvideo hat dormakaba die Funktionsweise einmal anschaulich beschrieben. Nutzen Sie Ihren Doppelzylinder mehrfach und ersetzen diesen nicht nur weil mal ein Schlüssel verloren gegangen ist.

Einsatzbereiche

- Privathäuser und Wohnungen
- Innentüren, Außentüren, Haustüren, Wohnungstüren
- Klein- und Mittelbetriebe
- Industrie- und Verwaltungsgebäude
- Öffentliche Anlagen wie Schulen oder Gemeindebauten
- große und komplexe Schließanlagen

dormakaba Schließzylinder nachbestellen

Haben Sie bereits eine Schließanlage oder einen Schließzylinder von dormakaba und wollen diese um einen weiteren Zylinder erweitern? Kein Problem, als dormakaba Partner liefern wir Ihnen Nachbestellungen gesichert und in der gewohnten Qualität.

Senden Sie uns am besten einfach eine E-Mail an info@elektronische-schliesszylinder.de mit der gewünschten Konfiguration Ihrer Schließzylinder. Wir legen den Auftrag sodann für Sie im System an und setzen uns mit Ihnen in Verbindung.

Produktinformation

Als Identitätsnachweis benötigen wir dann die Sicherungskarte, welche Sie als Eigentümer der Schließanlage ausweist. Nach der erfolgten Lieferung der zusätzlichen Schließzylinder erhalten Sie Ihre Sicherungskarte per Einschreiben zurück.

Schließzylinder nachbestellen ist einfach, online möglich und dennoch sicher.

Schließzylinder richtig bestellen

Bestellen Sie online alle nötigen Schließzylinder mit einer Bestellung.

A) Gleichschließende Schließzylinder

Möchten Sie mehrere Schließzylinder einer Serie bestellen, welche alle mit dem gleichen Schlüssel geschlossen werden können? Dann handelt es sich hierbei um eine Gleichschließung. Wählen Sie einfach bei der Bestellung unter Schließungsart "Gleichschließung" aus und wählen die entsprechende Konfiguration Ihres Schließzylinders. Nach der Konfiguration des ersten Schließzylinders klicken Sie auf "Warenkorb" und beginnen die Konfiguration Ihres nächsten Schließzylinders. Bei der nächsten Konfiguration wählen Sie wieder "Gleichschließung" und schon erhalten Sie beide Zylinder in der Ausführung gleichschließend.

Selbstverständlich können Sie dies auch für unterschiedliche Schließzylinder einer Modellreihe vornehmen. Das bedeutet, Sie können einen Doppelzylinder und einen Halbzylinder und ein Hangschloss in der Ausführung "Gleichschließend" bestellen und Sie öffnen alle Zylinder mit nur einem Schlüssel.

B) Einzelschließung

Möchten Sie mehrere Schließzylinder bestellen, aber keine Gleichschließung, dann wählen Sie einfach Schließungsart "Einzelschließung" aus.

C) Gleich- und Einzelschließung

Wollen Sie in einer Bestellung sowohl gleichschließende, als auch Einzelschließende Zylinder bestellen, so können Sie dies ebenso problemlos durchführen. Hierbei gilt: Alle Zylinder mit Gleichschließung werden gleichschließend produziert und alle Schließzylinder mit der Auswahl "Einzelschließung" werden mit Einzelschließung produziert.

Das bedeutet, je Bestellung ist maximal eine Schließanlage mit Gleichschließung, aber viele Schließzylinder mit Einzelschließung möglich. Sollten Sie mehrere Schließanlagen mit verschiedenen Gleichschließungen benötigen, sprechen Sie uns einfach an.

TECHNISCHE DATEN

Die technischen Daten des dormakaba pextra Q Außenzylinders

Durchmesser 24 mm für Türstärke
28 bis 83 mm

Länge Treibriegel

65 mm

Produktinformation

verfügbare Optionen

Schließungsart

Einzelschließung
Gleichschließung

Schlüsselanzahl

3 Schlüssel
4 Schlüssel (+8,00 EUR)
5 Schlüssel (+16,00 EUR)
6 Schlüssel (+24,00 EUR)
7 Schlüssel (+32,00 EUR)
8 Schlüssel (+40,00 EUR)
9 Schlüssel (+48,00 EUR)
10 Schlüssel (+56,00 EUR)
11 Schlüssel (+64,00 EUR)
12 Schlüssel (+72,00 EUR)
13 Schlüssel (+80,00 EUR)
14 Schlüssel (+88,00 EUR)
15 Schlüssel (+96,00 EUR)

Farbe Zylinder



Nickel Matt



Messing matt



Messing poliert (+15,00 EUR)



Messing matt gebürstet (+15,00 EUR)



Messing Mittelbraun (+15,00 EUR)

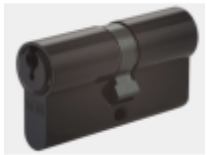

Messing Dunkelbraun (+15,00 EUR)

1. Zubehör / Sonderausstattung

Aktivstift pextra+ (+19,80 EUR)

2. Zubehör / Sonderausstattung

SUZ Funktion (selbstumstellbarer Zylinder) (+19,50 EUR)