Produktinformation

CES Omega Flex Dualzylinder Nachzylinder

Art-Nr.: CES Omega Flex Dualzylinder - Nachzylinder / GTIN: 4053042510729 / Marke: CES

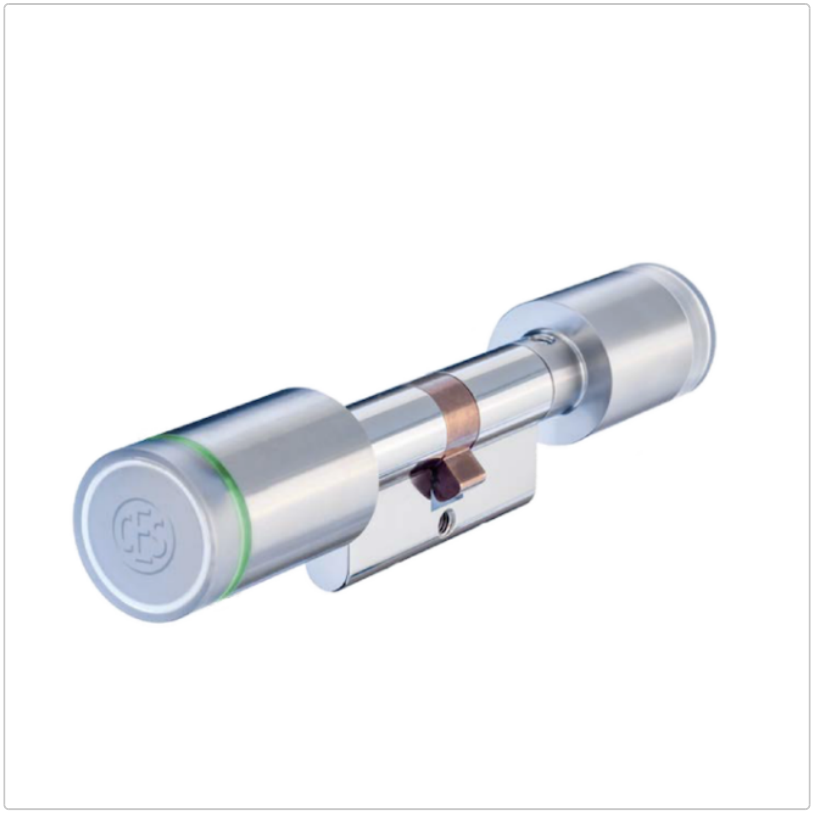

498,99 EUR

inkl. 19% USt. inkl. Versand

Lieferzeit 8-14 Tage

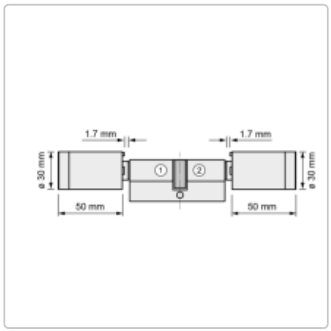



Produktinformation

Der Omega Flex Dualzylinder von CES

PRODUKTBESCHREIBUNG

CES Omega Flex Dualzylinder

CES zählt zu den führenden Herstellern rundum Schließsysteme.

Mit dem Omega Flex hat CES ein System erschaffen, welches nicht nur schließen und öffnen von Türen bedeutet, sondern Ihnen zusätzlich viel Sicherheit und Zuverlässigkeit bietet.

Häufig treten Situationen wie Schlüsselverluste, Neueinstellungen von Mitarbeitern, Kündigungen, Umstrukturierungen oder Renovierungsarbeiten auf. All dies erfordert eine aufwendige Organisation und viel Flexibilität. Mit Omega Flex ist das jedoch nicht mehr notwendig, da es Ihnen mit diesem Schließsystem möglich ist, sich schnell und flexibel anzupassen und jederzeit Änderungen vorzunehmen.

CES bietet Ihnen mit Omega Flex ein benutzerfreundliches und sehr flexibles Schliesssystem. Es ist geeignet für kleine und große Unternehmen, unabhängig der Benutzeranzahl und der Türen. Es passt sich perfekt Ihren Bedürfnissen an. Mit CES erhalten Sie Komfort, Sicherheit und Flexibilität in einem.

Die Montage und Installation ist sehr einfach gestaltet, wobei es jedem möglich ist, die Schließzylinder einzubauen. Die vielseitigen Optionen für Programmierung und Verwaltung – sei es online, offline oder virtuell – machen das elektronische Schließsystem CES OMEGA FLEX besonders attraktiv.

Kurzbeschreibung

Der elektronische Dualzylinder von CES besteht aus verschleißfesten und hochwertigen Material und bietet durch hochwertige Verarbeitung eine lange Lebensdauer und hält höchsten Beanspruchungen stand. Im Zylinder befindet sich eine integrierte Batterie, daher ist eine Verkabelung der Tür nicht notwendig. Der Batteriewechsel gestaltet sich unkompliziert und einfach.

Der CES Omega Flex Knaufzylinder ist mehr als nur öffnen und schließen. Der Zylinder gewährleistet sowohl Funktionalität als auch Langlebigkeit. Durch das zeitlose moderne Design fügt er sich nahtlos in verschiedene Umgebungen ein.

Das Besondere sind im RFID Leser integrierten grünen und roten LED Lichter, die für verschiede Warnungen stehen.

Mit dem Omega Flex Dualzylinder erhalten Sie einen langlebigen Zylinder, der gemäß DIN EN 15684:2013-01 zertifiziert ist.

Hinweis: Bevor Sie den Schließzylinder bestellen, messen Sie bitte unbedingt im Vorfeld die benötigten Zylinderlängen innen und außen. Eine Anleitung, wie man einen Schließzylinder richtig messen kann, finden Sie bei uns in den Hilfeseiten.

TECHNISCHE DATEN

Produktinformation

Die technischen Daten des elektronischen Dualzylinder Omega Flex

Baulänge außen Knauf 27 mm, 32 mm + 5mm bis maximal 62 mm Baulänge innen blind 27 mm, 32 mm + 5mm bis maximal 62 mm
Schutzklasse

optional IP 56 (für den Außenbereich)
Lebensdauer Batterie im Schlüssel

ca. 1-2 Jahre

Zertifizierung

- DIN EN 15684:2013-01

verfügbare Optionen

Länge außen

Außen 27 mm
Außen 32 mm
Außen 37 mm (+45,00 EUR)
Außen 42 mm (+45,00 EUR)
Außen 47 mm (+45,00 EUR)
Außen 52 mm (+45,00 EUR)
Außen 57 mm (+45,00 EUR)
Außen 62 mm (+45,00 EUR)

Länge Innen

Innen 27 mm
Innen 32 mm
Innen 37 mm (+45,00 EUR)
Innen 42 mm (+45,00 EUR)
Innen 47 mm (+45,00 EUR)
Innen 52 mm (+45,00 EUR)
Innen 57 mm (+45,00 EUR)
Innen 62 mm (+45,00 EUR)

Bohr- und Ziehschutz

Standard Bohrschutz
erhöhter Bohrschutz (+150,00 EUR)

wettergeschützte Ausführung

Standard Wetterschutz
Wettergeschützte Ausführung IP65 (+105,00 EUR)

Produktinformation

Time Funktion

ohne Time Funktion
online Time Funktion (+120,00 EUR)
offline Time Funktion (+60,00 EUR)

1. Zubehör / Sonderausstattung

Wetterfeste Ausführung entsprechend IP65 (+105,00 EUR)
Softtouchbeschichtung Knauf (+110,00 EUR)