Produktinformation

CESentry Beschlag Breitschild

Art-Nr.: CESentry Beschlag Breitschild / GTIN: 4053042510644 / Marke: CES



502,66 EUR

inkl. 19% USt. inkl. Versand

Lieferzeit 8-14 Tage



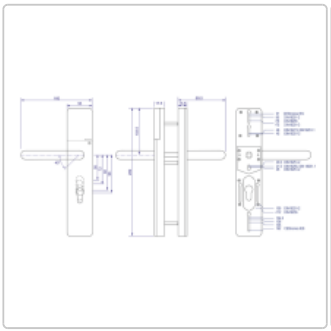





Produktinformation

Der CESentry Beschlag- Variante: breites Langschild - die passende Lösung für jede Tür

PRODUKTBESCHREIBUNG

CESentry Beschlag - breites Langschild

CES zählt zu den führenden Herstellern rundum Schließsysteme.

Problemlos zu installieren und zuverlässiger Schutz: Mit dem elektronischen Schließsystem CESentry profitieren Sie nicht nur von einem flexiblen und sicheren Schließsystem, sondern auch von einer unkomplizierten Handhabung und modernen Komponenten.

Durch die cloubasierte Speicherung der Daten und Berechtigungen und des anwenderfreundlichen Systems, sind Sie immer und überall auf dem neuen Stand und können schnell, einfach und flexibel Änderungen vornehmen. Die komplette Verwaltung findet mit der CESentry AdminApp oder dem CESentry Web-Client statt.

Die Schließgeräte bieten Ihnen die Flexibilität, sie auf verschiedene Weisen zu bedienen. Sie können ganz bequem Ihr Smartphone zusammen mit der CESentry AccessApp nutzen, um den Zugang zu steuern. Alternativ stehen Ihnen auch RFID-Medien (Karte, Transponder, Schlüssel) zur Verfügung, die eine einfache und schnelle Zutrittskontrolle ermöglichen. Wählen Sie die Komponenten die am besten zu Ihnen und Ihren Bedürfnissen passen.

Hervorzuheben ist außerdem, dass bei CESentry keine Verkabelung von Türen nötig ist und zudem auch keine Softwareinstallationen oder Server- und Netzwerkinfrastrukturen benötigt werden. CESentry eben- flexibel, modern und sicher.

Kurzbeschreibung

Der Beschlag von CESentry kann sowohl im Innen- als auch im Außenbereich verwendet werden und verfügt über alle wichtigen Sicherheitsstandards. Das kabellose und batteriebetriebene Langschild bietet Sicherheit und Komfort, ohne die Notwendigkeit von Verkabelungen. Durch die Batterie im Außenknauf gestaltet sich auch ein Wechsel unkompliziert und einfach.

Durch die einzigartige und moderne Designlinie passt der Beschlag CESentry perfekt zu jeder Tür und jedem Raum. Alternativ zur Standardausführung in Edelstahl ist dieser auch in schwarz erhältlich. Hochwertig von außen und innen.

Durch die einfache Montage ist der Beschlag, sowie die Drückerrichtung in wenigen Handgriffen eingebaut und programmiert.

Optional ist er auch in folgenden Varianten erhältlich:

- mit erhöhtem Einbruchschutz
- Ausführung Edelstahl oder schwarz
- Ausführungen im CESentry-System : Anlagengebundene oder anlagenungebundene Zylinder für volle Flexibilität

Der BeschlagCESentry ist bis 120 Minuten nach DIN EN 1634-1 feuerbeständig und die Batterien haben eine Nutzungsdauer von ca. 700.000 Zyklen.

Produktinformation

TECHNISCHE DATEN

Die technischen Daten des elektronischen Beschlag CESentry

Schutzklasse

IPX4 für alle Beschläge gemäß DIN EN 16867

Batterien

2 x 1,5V AA

Lebensdauer Batterie

bis zu 100.000 Zyklen

Feuerschutz

bis 120 Minuten nach DIN EN 1634-1

Zertifizierung

DIN EN 16867:2022-02

verfügbare Optionen

Färbung Oberfläche

Edelstahl
Schwarz

Drückervierkant

7 mm
8 mm
8,5 mm
9 mm
10 mm