Produktinformation

CESentry Wandleser

Art-Nr.: CESentry Wandleser / GTIN: 4053042510897 / Marke: CES



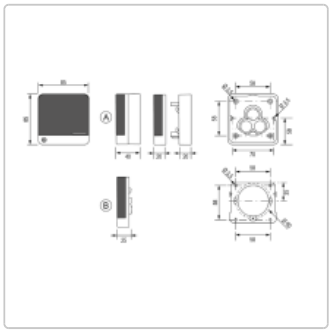



368,33 EUR

inkl. 19% USt. inkl. Versand

Lieferzeit 8-14 Tage

Produktinformation

Der CESEntry Wandleser

PRODUKTBESCHREIBUNG

CESEntry - Wandleser

CES zählt zu den führenden Herstellern rundum Schließsysteme.

Problemlos zu installieren und zuverlässiger Schutz: Mit dem elektronischen Schließsystem CESentry profitieren Sie nicht nur von einem flexiblen und sicheren Schließsystem, sondern auch von einer unkomplizierten Handhabung und modernen Komponenten.

Durch die cloudbasierte Speicherung der Daten und Berechtigungen und des anwenderfreundlichen Systems, sind Sie immer und überall auf dem neuen Stand und können schnell, einfach und flexibel Änderungen vornehmen. Die komplette Verwaltung findet mit der CESentry AdminApp oder dem CESentry Web-Client statt.

Die Schließgeräte bieten Ihnen die Flexibilität, sie auf verschiedene Weisen zu bedienen. Sie können ganz bequem Ihr Smartphone zusammen mit der CESentry AccessApp nutzen, um den Zugang zu steuern. Alternativ stehen Ihnen auch RFID-Medien (Karte, Transponder, Schlüssel) zur Verfügung, die eine einfache und schnelle Zutrittskontrolle ermöglichen. Wählen Sie die Komponenten die am besten zu Ihnen und Ihren Bedürfnissen passen.

Hervorzuheben ist außerdem, dass bei CESentry keine Verkabelung von Türen nötig ist und zudem auch keine Softwareinstallationen oder Server- und Netzwerkinfrastrukturen benötigt werden. CESentry eben- flexibel, modern und sicher.

Kurzbeschreibung

Der CESentry Wandleser wurde sowohl für den Innenbereich (mit integrierter Steuereinheit) als auch für den Außenbereich (mit externer Steuereinheit) entwickelt. Er ergänzt Ihre elektronische Schließanlage und schafft eine sorgenfreie Umgebung, die höchsten Komfort bei maximaler Sicherheit bietet. Zur Kontrolle bei Türen bswp. Automatiktüren, Schiebetüren, Drehtüren, Garagen oder Schranken werden Wandterminals verwendet. Dank der Bluetooth Low Energy-Funktion des Wandterminals lässt sich ein Smartphone wie eine Fernbedienung nutzen. Hierbei können Sie bspw. Garagentore oder Schranken bequem aus dem Fahrzeug heraus öffnen. Mit dem zusätzlichen Nutzerschlüssel können Sie ganz einfach durch Berührung des Wandlesers Ihr Garagentor öffnen und bequem hineinfahren.

Die Vorteile der Wandterminals von CESEntry:

- Unterputz- oder Aufputz-Version
- Variante für Innen-und Außenbereich
- Fernsteuerung
- Schutz vor Sabotage

verfügbare Optionen

Technologie

Legic
MiFare

Produktinformation

CESentry Wandleser

CESentry Wandleser mit integrierter Steuereinheit (Innenbereich)
CESentry Wandleser mit externer Steuereinheit (Außenbereich) (+178,50 EUR)

CESentry Wandleser Gehäuse

Ausführung Unterputz
Ausführung Aufputz (+41,65 EUR)