Produktinformation

dormakaba revy Drehknopfzylinder

Art-Nr.: dormakaba revy DKZ / GTIN: 4053042511054 / Marke: dormakaba



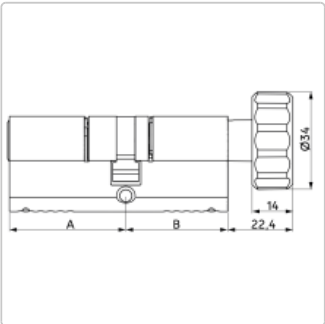



79,99 EUR

inkl. 19% USt. zzgl. Versand

Lieferzeit 8-14 Tage

Produktinformation

Dormakaba revy Drehknopfzylinder in verschiedenen Ausführungen und Farben

- moderner und sicherer Drehknopfzylinder
- Patentschutz bis 2042
- in den Varianten revy 10, revy 20 und revy 30 erhältlich
- Wendeschlüssel aus robusten Neusilber
- überlappendes Schlüsselprofil

PRODUKTBESCHREIBUNG

dormakaba revy Drehknopfzylinder

Dormakaba macht mit dem Schließsystem revy den Zugang einfach und sicher zugleich. Das neue Wendeschlüsselsystem bietet noch mehr Komfort und ist für eine Vielzahl an Einsatzmöglichkeiten geeignet. Ob Ein-oder Mehrfamilienhaus, Bürokomplexe oder Wohnanlagen - revy passt immer.

Die revy Schlüssel sind groß, liegen gut in der Hand, haben abgerundeten Kanten und lassen sich einfach dank der patentierten Schlüsselspitze von Dormakaba einführen.

Kurzbeschreibung

Der Drehknopfzylinder revy von Dormakaba beinhaltet alle wichtigen sicherheitsrelevanten Features die ein mechanisches Schließsystem zu erfüllen hat.

Gestalten Sie den Schließzylinder ganz nach Ihren Bedürfnissen und Wünschen.

Bei Revy sind für die Varianten 10, 20 und 30 verschiedene Optionen verfügbar.

Produktinformation

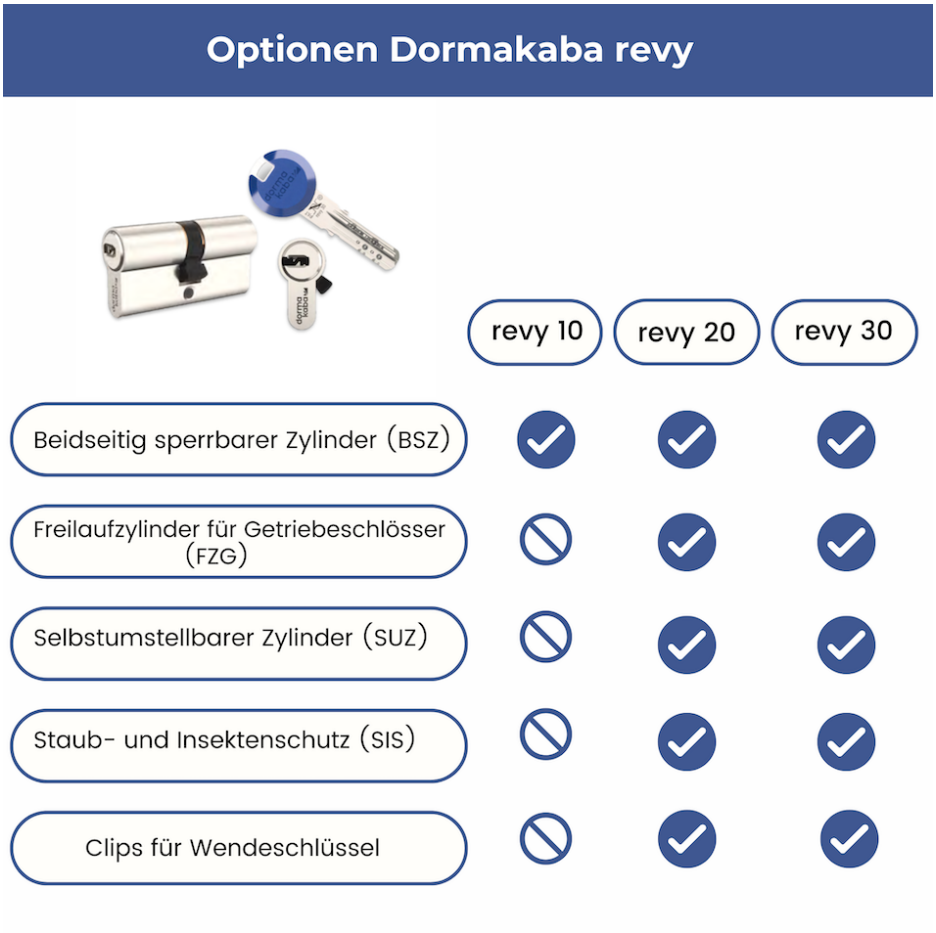

- BSZ : die Funktion erlaubt es, eine Tür von der gegenüberliegenden Seite mit einem berechtigten Schlüssel zu öffnen, selbst wenn der Schlüssel einseitig eingesteckt und beliebig verdreht ist, während sich der eingesteckte Schlüssel mitdreht.
- FZG : durch die FZG Funktion lassen sich Fluchttürgetriebeschlösser im Notfall einfach und zuverlässig öffnen.
- SUZ: Schließberechtigung kann mit dieser Funktion einmalig geändert werden bspw. wenn ein Mieter auszieht und den Schlüssel mitnimmt
- SIS: für erhöhten Schutz gegen Staub und Insekten

Alle relevanten Sicherheitsnormen werden bei allen revy Varianten strengstens eingehalten.

Gemeinsam erstellen wir Ihnen in kürzester Zeit Ihre individuelle Schließanlage für ihre persönliche Sicherheit.

Im Lieferumfang ist selbstverständlich stets die Sicherungskarte sowie die Befestigungsschraube enthalten.

Hinweis: Bevor Sie den Schließzylinder bestellen, messen Sie bitte unbedingt im Vorfeld die benötigten Zylinderlängen innen und außen. Eine Anleitung, wie man einen Schließzylinder richtig messen kann, finden Sie bei uns in den Hilfeseiten.

Einsatzbereiche

- Privathäuser und Wohnungen

Produktinformation

- Innentüren, Außentüren, Haustüren, Wohnungstüren
- Klein- und Mittelbetriebe
- Industrie- und Verwaltungsgebäude
- Öffentliche Anlagen wie Schulen oder Gemeindebauten
- große und komplexe Schließanlagen

Schlüsselarten



dormakaba Schließzylinder nachbestellen

Haben Sie bereits eine Schließanlage oder einen Schließzylinder von dormakaba und wollen diese um einen weiteren Zylinder erweitern? Kein Problem, als dormakaba Partner liefern wir Ihnen Nachbestellungen gesichert und in der gewohnten Qualität.

Senden Sie uns am besten einfach eine E-Mail an info@elektronische-schliesszylinder.de mit der gewünschten Konfiguration Ihrer Schließzylinder. Wir legen den Auftrag sodann für Sie im System an und setzen uns mit Ihnen in Verbindung.

Als Identitätsnachweis benötigen wir dann die Sicherungskarte, welche Sie als Eigentümer der Schließanlage ausweist. Nach der erfolgten Lieferung der zusätzlichen Schließzylinder erhalten Sie Ihre Sicherungskarte per Einschreiben zurück.

Schließzylinder nachbestellen ist einfach, online möglich und dennoch sicher.

Schließzylinder richtig bestellen

Bestellen Sie online alle nötigen Schließzylinder mit einer Bestellung.

A) Gleichschließende Schließzylinder

Möchten Sie mehrere Schließzylinder einer Serie bestellen, welche alle mit dem gleichen Schlüssel geschlossen werden können? Dann handelt es sich hierbei um eine Gleichschließung. Wählen Sie einfach bei der Bestellung unter Schließungsart "Gleichschließung" aus und wählen die entsprechende Konfiguration Ihres Schließzylinders. Nach der Konfiguration des ersten Schließzylinders klicken Sie auf "Warenkorb" und beginnen die Konfiguration Ihres nächsten Schließzylinders. Bei der nächsten Konfiguration wählen Sie wieder "Gleichschließung" und schon erhalten Sie beide Zylinder in der Ausführung gleichschließend.

Produktinformation

Selbstverständlich können Sie dies auch für unterschiedliche Schließzylinder einer Modellreihe vornehmen. Das bedeutet, Sie können einen Doppelzylinder und einen Halbzylinder und ein Hangschloss in der Ausführung "Gleichschließend" bestellen und Sie öffnen alle Zylinder mit nur einem Schlüssel.

B) Einzelschließung

Möchten Sie mehrere Schließzylinder bestellen, aber keine Gleichschließung, dann wählen Sie einfach Schließungsart "Einzelschließung" aus.

C) Gleich- und Einzelschließung

Wollen Sie in einer Bestellung sowohl gleichschließende, als auch Einzelschließende Zylinder bestellen, so können Sie dies ebenso problemlos durchführen. Hierbei gilt: Alle Zylinder mit Gleichschließung werden gleichschließend produziert und alle Schließzylinder mit der Auswahl "Einzelschließung" werden mit Einzelschließung produziert.

Das bedeutet, je Bestellung ist maximal eine Schließanlage mit Gleichschließung, aber viele Schließzylinder mit Einzelschließung möglich. Sollten Sie mehrere Schließanlagen mit verschiedenen Gleichschließungen benötigen, sprechen Sie uns einfach an.

TECHNISCHE DATEN

Die technischen Daten der dormakaba revy Drehknopfzylinder

Baulänge außen

30 mm, 35 mm + 5mm bis maximal 80 mm (revy10), maximal 90 mm (revy 20,30)

Baulänge innen

30 mm, 35 mm + 5mm bis maximal 80 mm (revy10), maximal 90 mm (revy 20,30)

Zertifizierung

- EN1303: Verschlusssicherheitsklasse 5 =revy 10, 20, Klasse 6 = revy30
- DIN 18252
- Brandschutz nach EN1634-1 und EN1634-2
- VdS Klasse AZ+ (optional)

verfügbare Optionen

revy Variante

revy 10
revy 20 (+27,96 EUR)
revy 30 (+43,43 EUR)

Schließungsart

Einzelschließung

Produktinformation

Gleichschließung

Länge außen

Außen 30 mm
Außen 35 mm (+6,35 EUR)
Außen 40 mm (+12,70 EUR)
Außen 45 mm (+19,05 EUR)
Außen 50 mm (+25,40 EUR)
Außen 55 mm (+31,75 EUR)
Außen 60 mm (+38,10 EUR)
Außen 65 mm (+44,45 EUR)
Außen 70 mm (+50,80 EUR)
Außen 75 mm (+57,15 EUR)
Außen 80 mm (+63,50 EUR)
Außen 85 mm (+69,85 EUR)
Außen 90 mm (+76,20 EUR)

Länge Innen

Innen 30 mm
Innen 35 mm (+6,35 EUR)
Innen 40 mm (+12,70 EUR)
Innen 45 mm (+19,05 EUR)
Innen 50 mm (+25,40 EUR)
Innen 55 mm (+31,75 EUR)
Innen 60 mm (+38,10 EUR)
Innen 65 mm (+44,45 EUR)
Innen 70 mm (+50,80 EUR)
Innen 75 mm (+57,15 EUR)
Innen 80 mm (+63,50 EUR)
Innen 85 mm (+69,85 EUR)
Innen 90 mm (+76,20 EUR)

1. Zubehör / Sonderausstattung

SUZ- Selbstumstellbarer Zylinder (revy 20,30) (+31,00 EUR)
SIS - Staub-und Insektenschutz pro Seite (revy 20,30) (+25,00 EUR)

Schlüsselart

inkl. 3 Schlüssel mit Metallreide (revy 10,20,30)
inkl. 3 Schlüssel mit Clipreide (dunkelblau, dunkelgrün, dunkelrot, schwarz) (revy 20,30) (+12,00 EUR)

Farbe Clips

Bitte tragen Sie hier die Farben ein

Produktinformation

Mehrschlüssel Metallreide

1 Schlüssel (+8,00 EUR)
2 Schlüssel (+16,00 EUR)
3 Schlüssel (+24,00 EUR)
4 Schlüssel (+32,00 EUR)
5 Schlüssel (+40,00 EUR)
6 Schlüssel (+48,00 EUR)
7 Schlüssel (+56,00 EUR)
8 Schlüssel (+64,00 EUR)
9 Schlüssel (+72,00 EUR)
10 Schlüssel (+80,00 EUR)
11 Schlüssel (+88,00 EUR)
12 Schlüssel (+96,00 EUR)
13 Schlüssel (+104,00 EUR)
14 Schlüssel (+112,00 EUR)
15 Schlüssel (+120,00 EUR)
16 Schlüssel (+128,00 EUR)
17 Schlüssel (+136,00 EUR)
18 Schlüssel (+144,00 EUR)
19 Schlüssel (+152,00 EUR)
20 Schlüssel (+160,00 EUR)

Mehrschlüssel Clipreide

1 Schlüssel (+12,00 EUR)
2 Schlüssel (+24,00 EUR)
3 Schlüssel (+36,00 EUR)
4 Schlüssel (+48,00 EUR)
5 Schlüssel (+60,00 EUR)
6 Schlüssel (+72,00 EUR)
7 Schlüssel (+84,00 EUR)
8 Schlüssel (+96,00 EUR)
9 Schlüssel (+108,00 EUR)
10 Schlüssel (+120,00 EUR)
11 Schlüssel (+132,00 EUR)
12 Schlüssel (+144,00 EUR)
13 Schlüssel (+156,00 EUR)
14 Schlüssel (+168,00 EUR)
15 Schlüssel (+180,00 EUR)
16 Schlüssel (+192,00 EUR)
17 Schlüssel (+204,00 EUR)
18 Schlüssel (+216,00 EUR)
19 Schlüssel (+228,00 EUR)
20 Schlüssel (+240,00 EUR)

Produktinformation

Farbe Clips Mehrschlüssel

Bitte tragen Sie hier die Farben ein